Katalógus

2019

MOFÉM

MOFÉM

Tisztelettel köszöntöm!

A MOFÉM legújabb katalógusát tartja kezében. Azt a gyűjteményt, melyet a legnagyobb szakértelemmel állítottunk össze azért, hogy segítségére legyen a mindennapok során.

Örömmel számolok be arról, hogy a MOFÉM megújult. Eddig soha nem látott új termékek, forradalmi műszaki megoldások, bővülő szolgáltatások jelennek meg kínálatunkban és mindez egy magával ragadó környezetbe „csomagolva”, amit egyszerűen csak új arculatnak nevezünk.

Lendület és dinamizmus jellemzi, akár a rajtgépből kirobbanó futót!

A MOFÉM márkanevet gyakran ipari Hungaricumként emlegetik. Mi valamennyien a MOFÉM-nél büszkék vagyunk a múltunkra és nagy hangsúlyt helyezünk történelmünk ápolására.
De nem a múlt dicsfényében akarunk tetszelegni, hanem a ma és a holnap kihívásaira választ adva eljutni abba a jövőbe, amiről mindig is álmodtunk. Jobbá, szebbé tenni a világot, új dolgokat alkotni miközben vigyázunk arra a környezetre, ahol dolgozunk. Ahol élünk! Ez a MOFÉM küldetése! Ezt jelenti az új embléma. Egy vonallal kirajzolt karakterében egyszerre van ott a folytonosság és a megújulás.

A MOFÉM mindig több volt, mint egyszerűen termékek gyűjteménye vagy szolgáltatások halmaza. A MOFÉM egy igazi legenda, mely az emberekről szól, történeteikről a családból, melyet Felhasználó, Kivitelező, Forgalmazó és Gyártó együtt alkot 1900 óta. Üdvözlöm Önt családunkban!

Dohovics László
Értékesítési Igazgató

Tartalomjegyzék

Csaptelepek és zuhanyok
5. oldal

Zuhanyprogram
65. oldal

Projekt rendszerek
81. oldal

Mosogatótálcák és konyhai csaptelepek
103. oldal

Flexibilis bekötőcsövek
118. oldal

Alkatrészprogram
125. oldal

Víz-, gáz-, fűtésszerelvények
135. oldal

MOFÉM

Csaptelepek és zuhanyok

Flow
6. oldal

Flame
8. oldal

Sky
12. oldal

Trend Plus
16. oldal

Zenit
20. oldal

Junior Evo
24. oldal

Pro
34. oldal

Inka
38. oldal

Junior
40. oldal

Bridge
44. oldal

Mambo-5
46. oldal

Golf
50. oldal

Treff
54. oldal

Eurosztár
58. oldal

Bojler csaptelepek
62. oldal

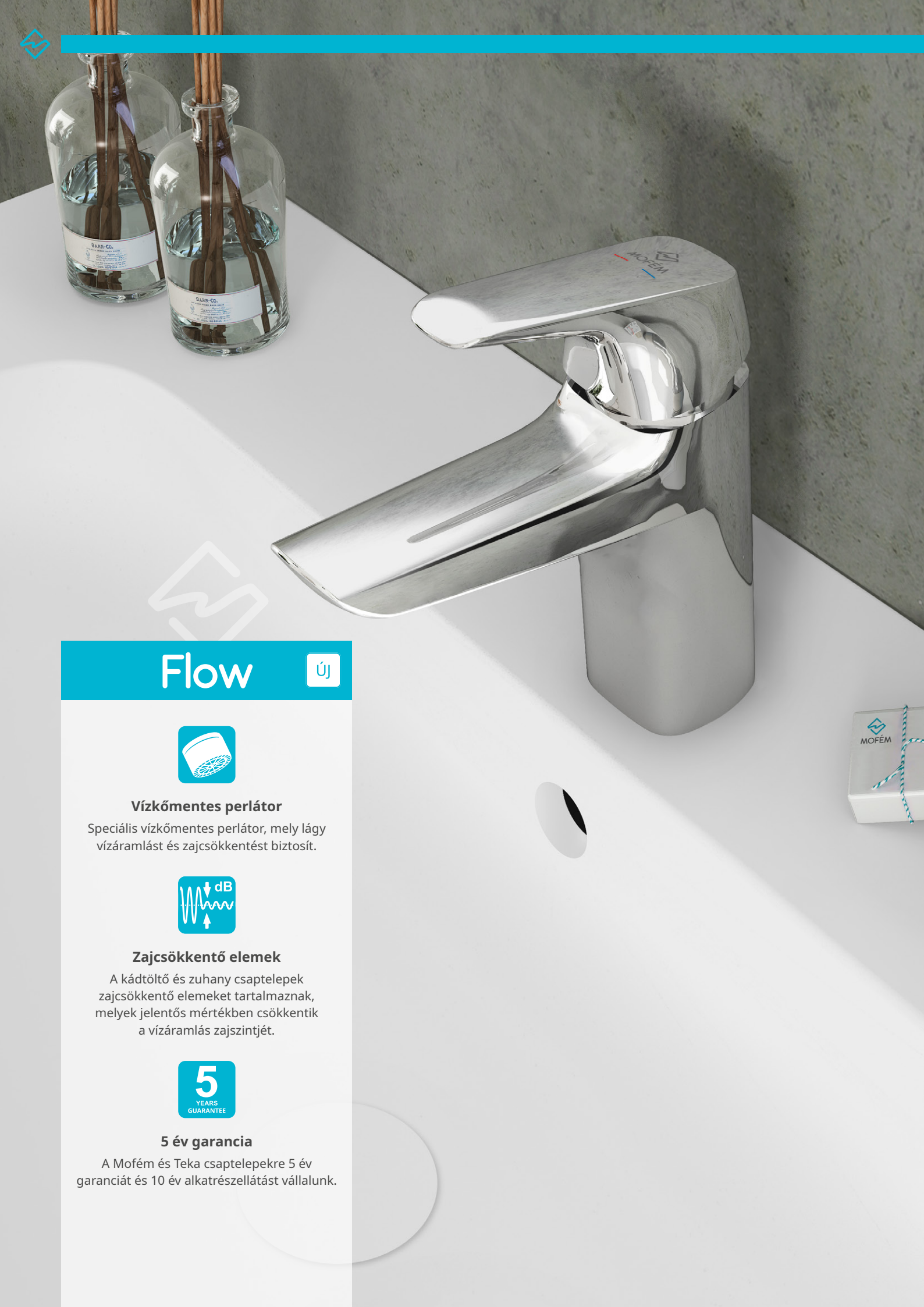

Flow

ÚJ

Vízkőmentes perlátor

Speciális vízkőmentes perlátor, mely lágy vízáramlást és zajcsökkentést biztosít.

Zajcsökkentő elemek

A kádtöltő és zuhany csaptelepek zajcsökkentő elemeket tartalmaznak, melyek jelentős mértékben csökkentik a vízáramlás zajszintjét.

5 év garancia

A Mofém és Teka csaptelepekre 5 év garanciát és 10 év alkatrészellátást vállalunk.

UP TO 60%

Mosdó csaptelep M 51.346.28.50

- 5 l/perc vízátbocsátású Coin slot vízkőmentes perlátorral
- 40 mm forrázás elleni védelemmel és hőmérséklet korlátozással ellátott kerámia vezérlőegység
- Flexibilis bekötőcsővel: 3/8”
- Leeresztő szelep nélkül

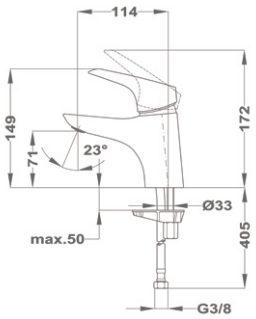

UP TO 60%

Mosdó csaptelep L 51.382.28.50

- Leeresztő szeleppel
- 5 l/perc vízátbocsátású Coin slot vízkőmentes perlátorral
- 40 mm forrázás elleni védelemmel és hőmérséklet korlátozással ellátott kerámia vezérlőegység
- Flexibilis bekötőcsővel: 3/8”

Leeresztő szelep nélkül 51.386.28.50

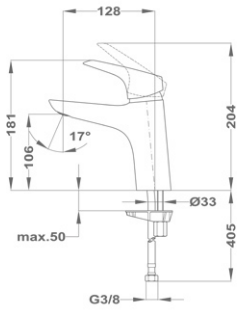

UP TO 60%

Mosdó csaptelep XL 51.356.28.50

- Forgatható felső kifolyócsővel
- Kifolyócső: 145 mm
- 5 l/perc vízátbocsátású Coin slot vízkőmentes perlátorral
- 35 mm forrázás elleni védelemmel és hőmérséklet korlátozással ellátott kerámia vezérlőegység
- Flexibilis bekötőcsővel: 3/8”
- Leeresztő szelep nélkül

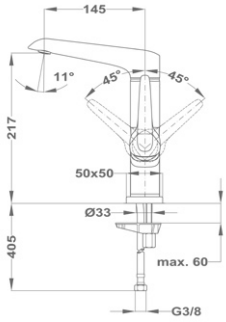

Kádtöltő csaptelep 51.122.28.00

- Vízkőmentes kézizuhannyal
- Automata zuhanyváltóval
- 1750 mm gégecsővel
- Fali zuhanytartóval
- 40 mm kerámia vezérlőegységgel
- Zajcsökkentő elemmel
- Coin slot vízkőmentes perlátorral

Zuhanyszett nélkül 51.121.28.00

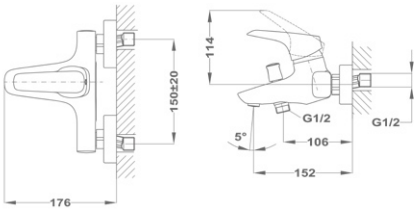

Zuhany csaptelep 51.232.28.00

- Vízkőmentes kézizuhannyal
- 1750 mm gégecsővel
- Fali zuhanytartóval
- 40 mm kerámia vezérlőegységgel
- Zajcsökkentő elemmel

Zuhanyszett nélkül 51.231.28.00

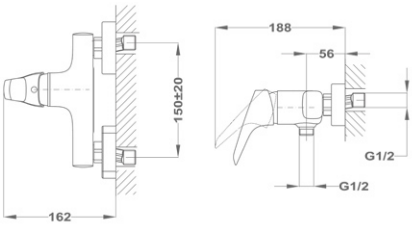

Mosogató csaptelep 51.915.28.00

- Forgatható felső kifolyócsővel
- Kifolyócső: 200 mm
- Coin slot vízkőmentes perlátorral
- 35 mm kerámia vezérlőegységgel
- Flexibilis bekötőcsővel: 3/8”

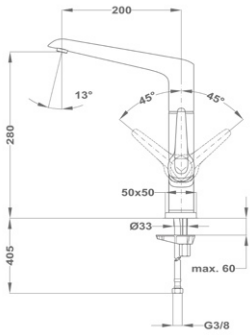

Flame

ÚJ

Vízkőmentes perlátor

Speciális vízkőmentes perlátor, mely lágy vízáramlást és zajcsökkentést biztosít.

Egyszerű felszerelés

A legtöbb modell felszereléséhez elegendő egy szabványos csavarkulcs.

5 YEARS GUARANTEE

5 év garancia

A Mofém és Teka csaptelepekre 5 év garanciát és 10 év alkatrészellátást vállalunk.

UP TO 60%

Mosdó csaptelep 40.342.28.50

- Leeresztő szeleppel
- 5 l/perc vízátbocsátású vízkőmentes perlátorral
- Perlátor mérete: M24x1
- 40 mm kerámia vezérlőegységgel
- Flexibilis bekötőcsővel: 3/8”

Leeresztő szelep nélkül 40.346.28.50

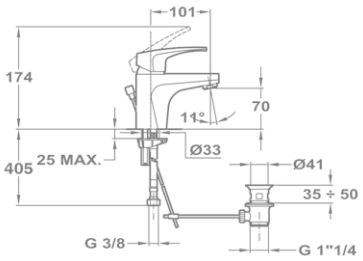

Bide csaptelep 40.622.28.00

- Leeresztő szeleppel
- Vízkőmentes perlátorral
- Perlátor mérete: M24x1
- 40 mm kerámia vezérlőegységgel
- Flexibilis bekötőcsővel: 3/8”

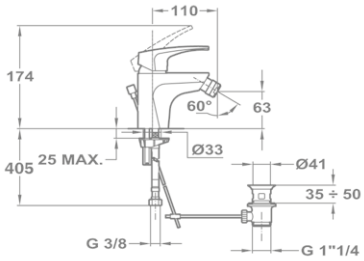

Kádtöltő csaptelep 40.122.28.00

- Vízkőmentes Ducal kézizuhannyal
- Automata zuhanyváltóval
- 1750 mm gégecsővel
- Fali Ducal zuhanytartóval
- 40 mm kerámia vezérlőegységgel
- Zajcsökkentő elemmel
- Vízkőmentes perlátorral
- Perlátor mérete: M24x1

Zuhanyszett nélkül 40.121.28.00

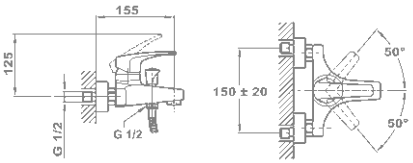

Zuhany csaptelep 40.232.28.00

- Vízkőmentes Ducal kézizuhannyal
- 1500 mm gégecsővel
- Fali Ducal zuhanytartóval
- 40 mm kerámia vezérlőegységgel
- Zajcsökkentő elemmel

Zuhanyszett nélkül 40.231.28.00

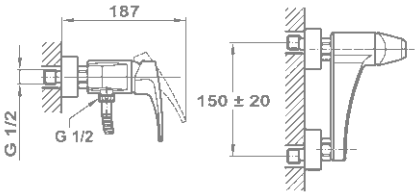

Süllyesztett kádtöltő csaptelep 40.171.28.00

- 40 mm kerámia vezérlőegységgel
- Automata zuhanyváltóval
- Zuhanyszett nélkül
- Tartalmazza a süllyesztett elemet

Süllyesztett zuhany csaptelep 40.241.28.00

- 40 mm kerámia vezérlőegységgel
- Zuhanyszett nélkül
- Tartalmazza a süllyesztett elemet

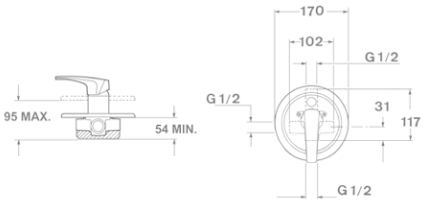

Mosogató csaptelep 40.913.28.00

- Forgatható alsó kifolyócsővel
- Kifolyócső: 225 mm
- Vízkőmentes perlátorral
- Perlátor mérete: M24x1
- 40 mm kerámia vezérlőegységgel
- Flexibilis bekötőcsővel: 3/8”

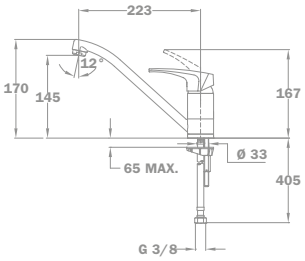

Mosogató csaptelep 40.938.28.00

- Forgatható felső kifolyócsővel
- Kifolyócső: 210 mm
- Vízkőmentes perlátorral
- Kihúzható vízkőmentes kétfunkciós zuhanyfejjel
- 40 mm kerámia vezérlőegységgel
- Flexibilis bekötőcsővel: 3/8”

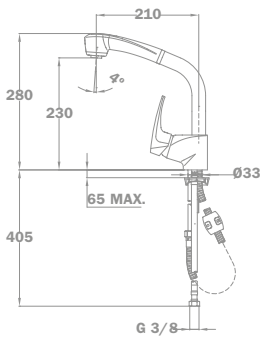

Mosogató csaptelep 40.978.28.00

- Forgatható alsó kifolyócsővel
- Kifolyócső: 201 mm
- Vízkőmentes perlátorral
- Perlátor mérete: M24x1
- Kihúzható vízkőmentes kétfunkciós zuhanyfejjel
- 40 mm kerámia vezérlőegységgel
- Flexibilis bekötőcsővel: 3/8”

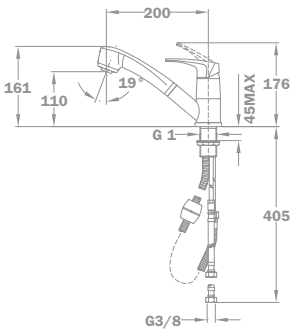

Mosogató csaptelep 40.994.28.00

- Forgatható felső kifolyócsővel
- Kifolyócső: 211 mm
- Vízkőmentes perlátorral
- Perlátor mérete: M24x1
- 40 mm kerámia vezérlőegységgel
- Flexibilis bekötőcsővel: 3/8”

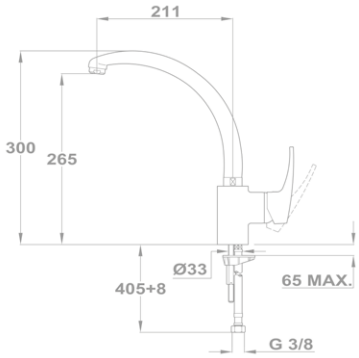

Sky

ÚJ

Vízkőmentes perlátor

Speciális vízkőmentes perlátor, mely lágy vízáramlást és zajcsökkentést biztosít.

Egyszerű felszerelés

A legtöbb modell felszereléséhez elegendő egy szabványos csavarkulcs.

5 YEARS GUARANTEE

5 év garancia

A Mofém és Teka csaptelepekre 5 év garanciát és 10 év alkatrészellátást vállalunk.

UP TO 60%

Mosdó csaptelep 23.342.28.50

- Leeresztő szeleppel
- 5 l/perc vízátbocsátású vízkőmentes perlátorral
- Perlátor mérete: M24x1
- 40 mm kerámia vezérlőegységgel
- Flexibilis bekötőcsővel: 3/8”

Leeresztő szelep nélkül 23.346.28.50

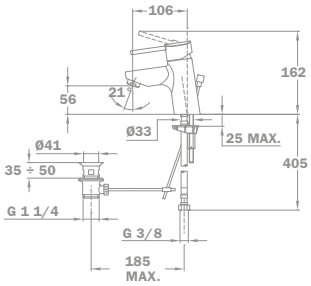

Bide csaptelep 23.622.28.00

- Leeresztő szeleppel
- Vízkőmentes perlátorral
- Perlátor mérete: M24x1
- 40 mm kerámia vezérlőegységgel
- Flexibilis bekötőcsővel: 3/8”

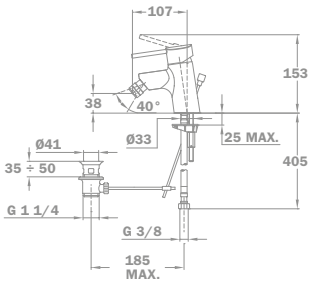

Kádtöltő csaptelep 23.122.28.00

- Vízkőmentes Ducal kézizuhannyal
- Automata zuhanyváltóval
- 1750 mm gégecsővel
- Fali Ducal zuhanytartóval
- 40 mm kerámia vezérlőegységgel
- Zajcsökkentő elemmel
- Vízkőmentes perlátorral
- Perlátor mérete: M24x1

Zuhanyszett nélkül 23.121.28.00

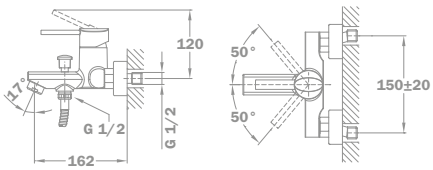

Zuhany csaptelep 23.232.28.00

- Vízkőmentes Ducal kézizuhannyal
- 1500 mm gégecsővel
- Fali Ducal zuhanytartóval
- 40 mm kerámia vezérlőegységgel
- Zajcsökkentő elemmel

Zuhanyszett nélkül 23.231.28.00

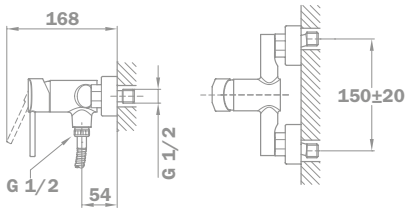

Süllyesztett kádtöltő csaptelep 23.171.28.00

- 40 mm kerámia vezérlőegységgel
- Automata zuhanyváltóval
- Zuhanyszett nélkül
- Tartalmazza a süllyesztett elemet

Süllyesztett zuhany csaptelep 23.241.28.00

- 40 mm kerámia vezérlőegységgel
- Zuhanyszett nélkül
- Tartalmazza a süllyesztett elemet

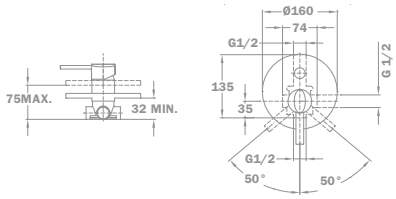

Mosogató csaptelep 23.913.28.00

- Forgatható alsó kifolyócsővel
- Kifolyócső: 225 mm
- Vízkőmentes perlátorral
- Perlátor mérete: M24x1
- 40 mm kerámia vezérlőegységgel
- Flexibilis bekötőcsővel: 3/8”

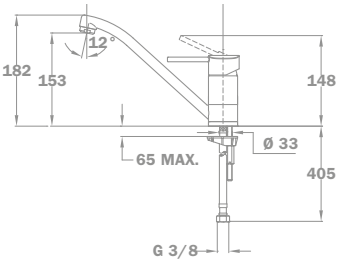

Mosogató csaptelep 23.915.28.00

- Forgatható felső kifolyócsővel
- Kifolyócső: 193 mm
- Vízkőmentes perlátorral
- Perlátor mérete: M20x1
- 40 mm kerámia vezérlőegységgel
- Flexibilis bekötőcsővel: 3/8”

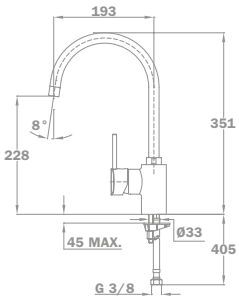

MOFÉM

Trend Plus

Vízkőmentes perlátor

Speciális vízkőmentes perlátor, mely lágy vízáramlást és zajcsökkentést biztosít.

Egyszerű felszerelés

A legtöbb modell felszereléséhez elegendő egy szabványos csavarkulcs.

5 YEARS GUARANTEE

5 év garancia

A Mofém és Teka csaptelepekre 5 év garanciát és 10 év alkatrészellátást vállalunk.

UP TO 60%

Mosdó csaptelep 150-1501-00

- Leeresztő szeleppel
- 5 l/perc vízátbocsátású vízkőmentes perlátorral
- Perlátor mérete: M24x1
- 40 mm kerámia vezérlőegységgel
- Flexibilis bekötőcsővel: 3/8”

Leeresztő szelep nélkül 150-1551-00

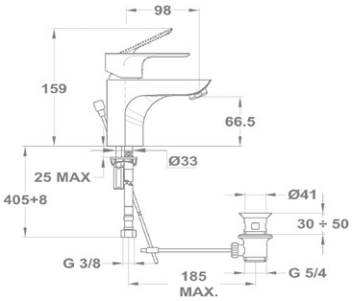

ÚJ

UP TO 60%

Mosdó csaptelep 150-1551-04

- Forgatható felső kifolyócsővel
- Kifolyócső: 130 mm
- 5 l/perc vízátbocsátású vízkőmentes perlátorral
- Perlátor mérete: M22x1
- 35 mm kerámia vezérlőegységgel
- Flexibilis bekötőcsővel: 3/8”
- Leeresztő szelep nélkül

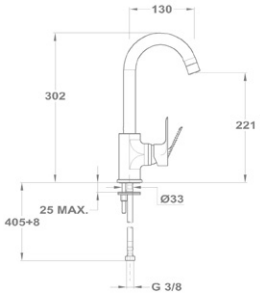

UP TO 60%

Cascade mosdó csaptelep 150-1501-10

- Leeresztő szeleppel
- Anti splash és vízmegtakarítási rendszer (5 l/perc)
- Optimalizált vízfogyasztás
- 35 mm kerámia vezérlőegységgel
- Flexibilis bekötőcsővel: 3/8”

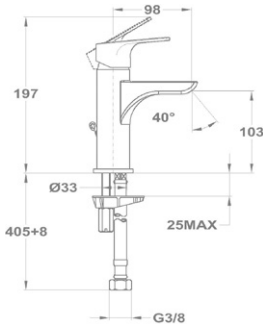

Kádtöltő csaptelep 151-1501-00

- Vízkőmentes Ducal kézizuhannyal
- Automata zuhanyváltóval
- 1500 mm gégecsővel
- Fali Ducal zuhanytartóval
- 40 mm kerámia vezérlőegységgel
- Zajcsökkentő elemmel
- Vízkőmentes perlátorral
- Perlátor mérete: M24x1

Zuhanyszett nélkül 151-1551-00

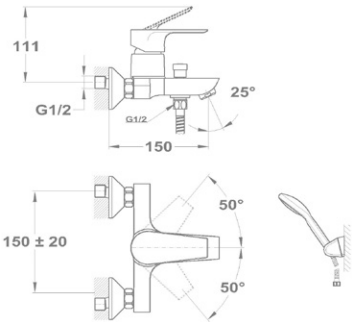

Zuhany csaptelep 153-1501-00

- Vízkőmentes Ducal kézizuhannyal
- 1500 mm gégecsővel
- Fali Ducal zuhanytartóval
- 40 mm kerámia vezérlőegységgel
- Zajcsökkentő elemmel

Zuhanyszett nélkül 153-1551-00

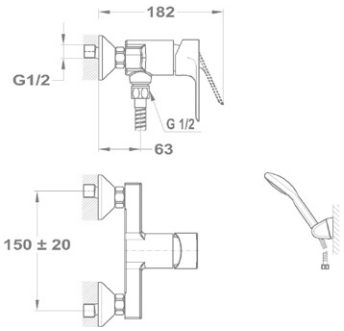

Süllyesztett kádtöltő csaptelep falon kívüli része 151-1551-10

- 40 mm kerámia vezérlőegységgel
- Fém takarótányérral
- Automata zuhanyváltóval
- Zuhanyszett nélkül

Süllyesztett zuhany csaptelep falon kívüli része 153-1551-10

- 40 mm kerámia vezérlőegységgel
- Fém takarótányérral
- Zuhanyszett nélkül

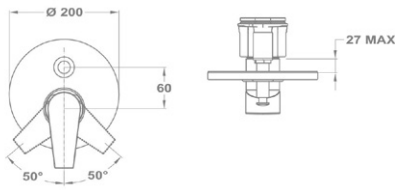

Süllyeszett csaptelep kiegészítők

MULTI-BOX®
süllyesztett rendszer 172-0001-00

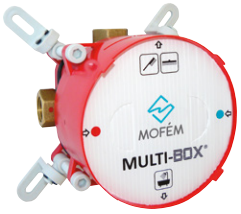

Kád kifolyócső süllyesztett kádtöltő csaptelephez 169-0001-00

Fali csatlakozós kézizuhany tartó süllyesztett csaptelepekhez
169-0002-00

ÚJ

Mini süllyesztett zuhany 153-1551-01

- Egyedi dizájn takarótányérral
- 40 mm kerámia vezérlőegységgel
- Zuhanyszett nélkül
- Tartalmazza a süllyesztett elemet

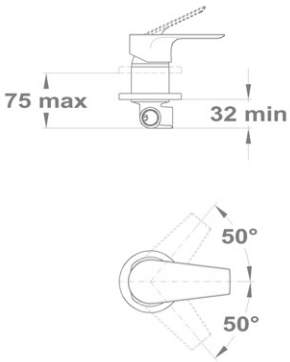

Mosogató csaptelep 152-1551-02

- Forgatható alsó kifolyócsővel
- Kifolyócső: 225 mm
- Vízkőmentes perlátorral
- Perlátor mérete: M24x1
- 40 mm kerámia vezérlőegységgel
- Flexibilis bekötőcsővel: 3/8”

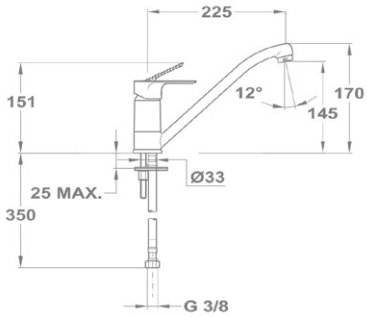

Mosogató csaptelep 152-1551-04

- Forgatható alsó kifolyócsővel
- Kifolyócső: 201 mm
- Vízkőmentes perlátorral
- Perlátor mérete: M24x1
- Kihúzható vízkőmentes kétfunkciós zuhanyfejjel
- 40 mm kerámia vezérlőegységgel
- Flexibilis bekötőcsővel: 3/8”

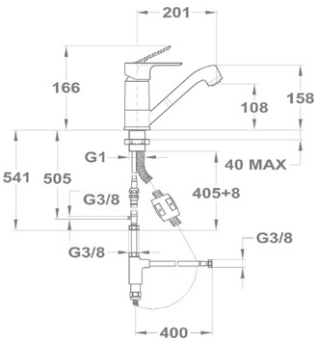

Mosogató csaptelep 152-1551-06

- Forgatható alsó kifolyócsővel
- Kifolyócső: 200 mm
- Vízkőmentes perlátorral
- Perlátor mérete: M24x1
- 40 mm kerámia vezérlőegységgel
- Zajcsökkentő elemmel

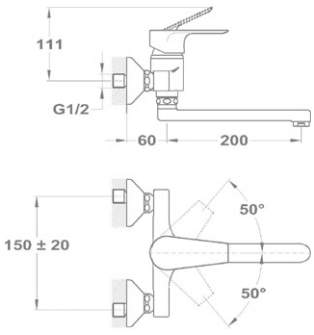

ÚJ

Mosogató csaptelep 152-1551-07

- Forgatható felső kifolyócsővel
- Kifolyócső: 180 mm
- Vízkőmentes perlátorral
- Perlátor mérete: M22x1
- 35 mm Eco click kerámia vezérlőegységgel
- Flexibilis bekötőcsővel: 3/8”

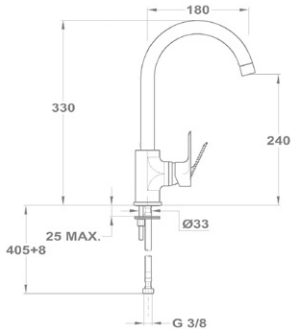

UP TO 60%

Orvosi mosdó csaptelep

159-1501-00

- Leeresztő szeleppel
- 5 l/perc vízátbocsátású vízkőmentes perlátorral
- Perlátor mérete: M24x1
- 40 mm kerámia vezérlőegységgel
- Flexibilis bekötőcsővel: 3/8”

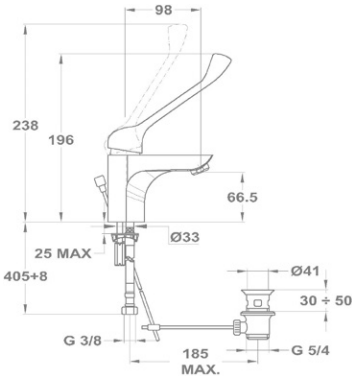

Orvosi mosogató csaptelep

159-1551-02

- Forgatható alsó kifolyócsővel
- Kifolyócső: 225 mm
- Vízkőmentes perlátorral
- Perlátor mérete: M24x1
- 40 mm kerámia vezérlőegységgel
- Flexibilis bekötőcsővel: 3/8”

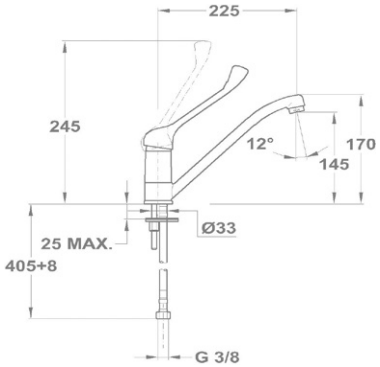

Orvosi mosogató csaptelep

159-1551-06

- Forgatható alsó kifolyócsővel
- Kifolyócső: 200 mm
- Vízkőmentes perlátorral
- Perlátor mérete: M24x1
- 40 mm kerámia vezérlőegységgel
- Zajcsökkentő elemmel

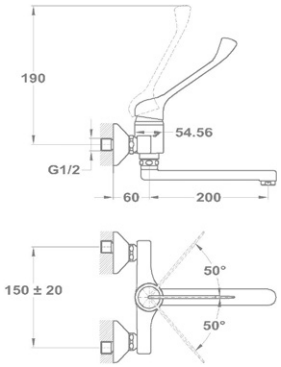

Zenit

ÚJ

Vízkőmentes perlátor

Speciális vízkőmentes perlátor, mely lágy vízáramlást és zajcsökkentést biztosít.

Egyszerű felszerelés

A legtöbb modell felszereléséhez elegendő egy szabványos csavarkulcs.

5 YEARS GUARANTEE

5 év garancia

A Mofém és Teka csaptelepekre 5 év garanciát és 10 év alkatrészellátást vállalunk.

UP TO 50%

Mosdó csaptelep 150-1901-00

- Leeresztő szeleppel
- 7,5-9 l/perc vízátbocsátású vízkőmentes perlátorral
- Perlátor mérete: M24x1
- 35 mm kerámia vezérlőegységgel
- Flexibilis bekötőcsővel: 3/8”

Leeresztő szelep nélkül 150-1951-00

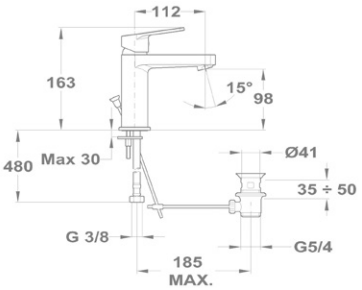

UP TO 50%

Magasított mosdó 150-1951-01

- 7,5-9 l/perc vízátbocsátású vízkőmentes perlátorral
- Perlátor mérete: M24x1
- 35 mm kerámia vezérlőegységgel
- Flexibilis bekötőcsővel: 3/8”
- Leeresztő szelep nélkül
- Easy quick rögzítés

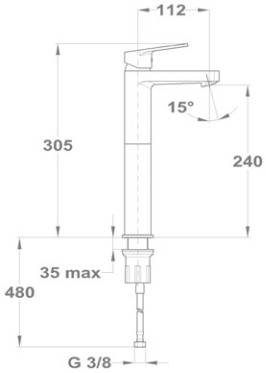

UP TO 50%

Bide csaptelep 154-1901-00

- Leeresztő szeleppel
- Vízkőmentes perlátorral
- Perlátor mérete: M24x1
- 35 mm kerámia vezérlőegységgel
- Flexibilis bekötőcsővel: 3/8”

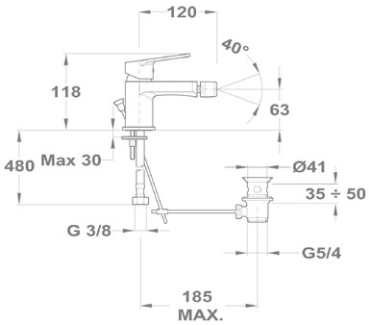

Kádtöltő csaptelep 151-1901-00

- Vízkőmentes 3 funkciós Zenit kézizuhannyal
- Automata zuhanyváltóval
- 1750 mm gégecsővel
- Fali zuhanytartóval
- 35 mm kerámia vezérlőegységgel
- Zajcsökkentő elemmel
- Vízkőmentes perlátorral
- Perlátor mérete: M24x1

Zuhanyszett nélkül 151-1951-00

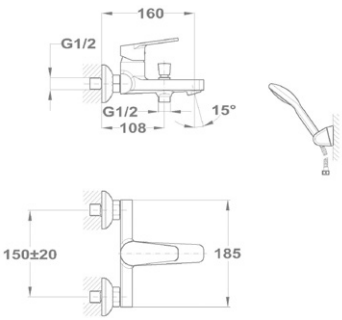

Zuhany csaptelep 153-1901-00

- Vízkőmentes 3 funkciós Zenit kézizuhannyal
- 1500 mm gégecsővel
- Fali zuhanytartóval
- 35 mm kerámia vezérlőegységgel
- Zajcsökkentő elemmel
- Vízkőmentes perlátorral
- Perlátor mérete: M24x1

Zuhanyszett nélkül 153-1951-00

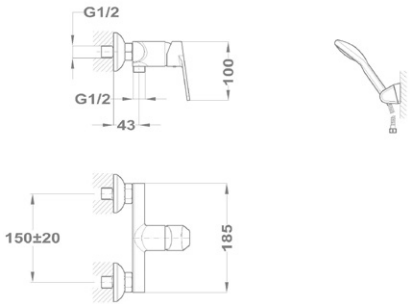

Magasított mosogató csaptelep 152-1951-00

- Forgatható alsó kifolyócsővel
- Kifolyócső: 225 mm
- Vízkőmentes perlátorral
- Perlátor mérete: M24x1
- 35 mm kerámia vezérlőegységgel
- Flexibilis bekötőcsővel: 3/8”

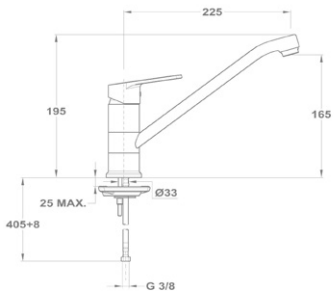

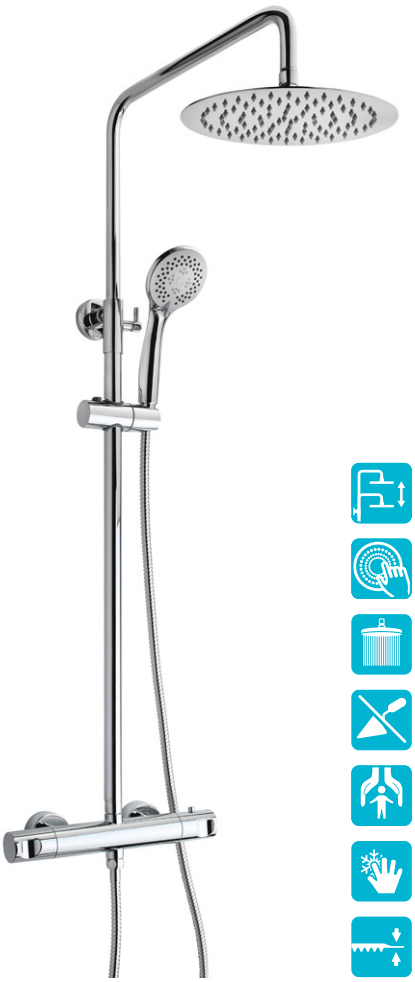

Termosztátos zuhanyrendszer

170-1901-00

- Termosztátos csaptelep felső kifolyóval
- Biztonsági hőmérséklet stop 38 °C-on
- Hideg csapteleptest rendszer
- Integrált automata zuhanyváltó
- Állítható teleszkópos felszállócsővel, személyre szabható magasság:
  - › Min. magasság: 790 mm
  - › Max. magasság: 1240 mm
- Állítható zuhanytartó
- Vízkőmentes Ultraslim zuhanyfej Ø200 mm
- Vízkőmentes 3 funkciós kézizuhany
- Megerősített fém gégecső 1500 mm

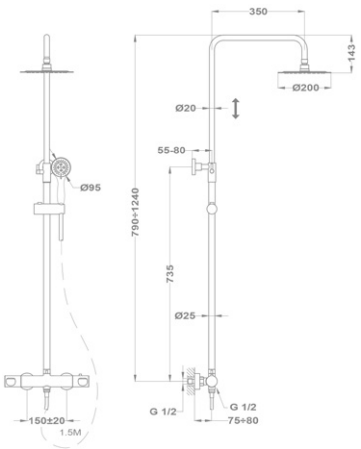

Dual Control zuhanyrendszer

153-1901-03

- Dual control csaptelep felső kifolyóval
- Hideg csapteleptest rendszer
- Integrált zuhanyváltó
- Állítható teleszkópos felszállócsővel, személyre szabható magasság:
  - › Min. magasság: 730 mm
  - › Max. magasság: 1310 mm
- Állítható zuhanytartó
- Vízkőmentes Ultraslim zuhanyfej Ø250 mm
- Vízkőmentes 3 funkciós kézizuhany
- Csavarodásmentes PVC gégecső 1500 mm

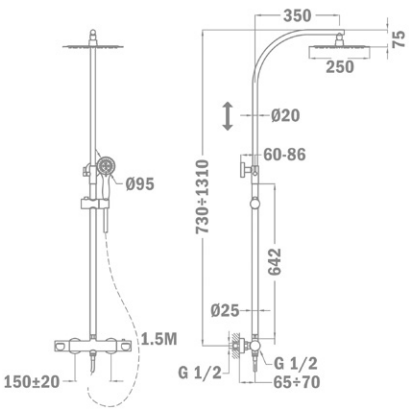

Zuhanyrendszer

153-1901-01

- Zenit zuhany csaptelep felső kifolyóval
- Mechanikus kerámia zuhanyváltó
- Állítható teleszkópos felszállócsővel, személyre szabható magasság:
  - › Min. magasság: 960 mm
  - › Max. magasság: 1338 mm
- Állítható zuhanytartó
- Vízkőmentes zuhanyfej Ø200 mm
- Vízkőmentes 3 funkciós kézizuhany
- Megerősített fém gégecső 1500 mm

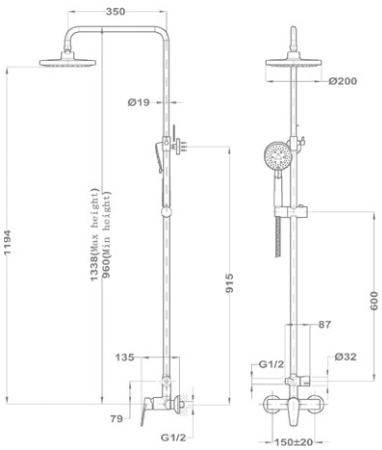

Zuhanyrendszer alsó kifolyócsővel

153-1901-02

- Kádtöltő csaptelep felső kifolyóval
- Mechanikus zuhanyváltó
- Állítható teleszkópos felszállócsővel, személyre szabható magasság:
  - Min. magasság: 960 mm
  - Max. magasság: 1338
- Állítható zuhanytartó
- Vízkőmentes zuhanyfej Ø200 mm
- Vízkőmentes 3 funkciós kézizuhany
- Megerősített fém gégecső 1750 mm

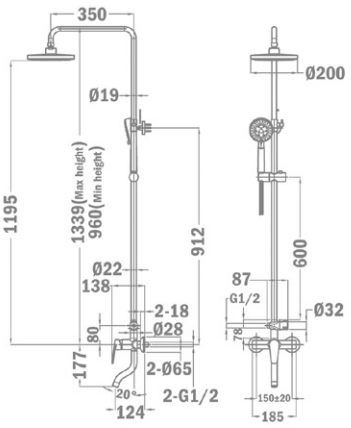

Junior Evo

Vízkőmentes perlátor

Speciális vízkőmentes perlátor, mely lágy vízáramlást és zajcsökkentést biztosít.

UP TO 60%

Vízmegtakarítás

A mosdó csaptelep olyan perlátort tartalmaz, mely a vízfogyasztást 5l/percre redukálja.

dB

Zajcsökkentő elemek

A kádtöltő és zuhany csaptelepek zajcsökkentő elemeket tartalmaznak, melyek jelentős mértékben csökkentik a vízáramlás zajszintjét.

UP TO 60%

Mosdó csaptelep 150-0058-00

- Leeresztő szeleppel
- 5 l/perc vízátbocsátású vízkőmentes perlátorral
- Perlátor mérete: M24x1
- 35 mm kerámia vezérlőegységgel
- Flexibilis bekötőcsővel: 3/8”

Leeresztő szelep nélkül 150-0057-00

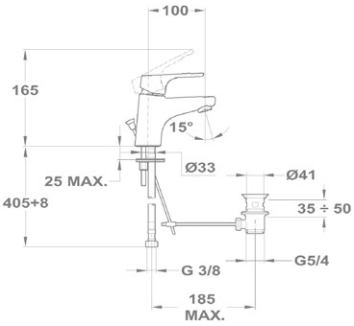

ÚJ

UP TO 60%

Magasított mosdó csaptelep

150-0060-00

- Forgatható kifolyócsővel
- Kifolyócső: 150 mm
- 5 l/perc vízátbocsátású vízkőmentes perlátorral
- Perlátor mérete: M24x1
- 35 mm kerámia vezérlőegységgel
- Flexibilis bekötőcsővel: 3/8”
- Leeresztő szelep nélkül

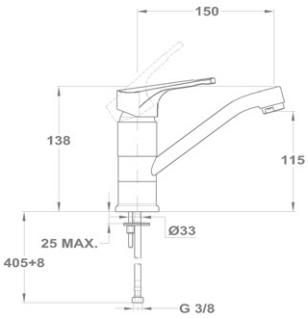

Bojler mosdó csaptelep 160-0020-00

- Alsó bekötésű, nyílt rendszerű bojlerekhez
- Forgatható kifolyócsővel
- Kifolyócső: 150 mm
- Egyedi biztonsági sugárvezetővel
- Sugárvezető mérete: M24x1
- 35 mm kerámia vezérlőegységgel
- Flexibilis bekötőcsővel: 3/8”

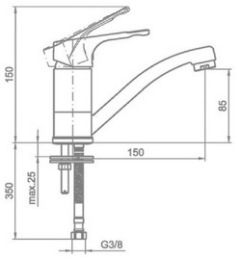

ÚJ

UP TO 60%

Magasított mosdó csaptelep

150-0061-00

- 5 l/perc vízátbocsátású vízkőmentes perlátorral
- Perlátor mérete: M24x1
- 35 mm kerámia vezérlőegységgel
- Flexibilis bekötőcsővel: 3/8”
- Leeresztő szelep nélkül

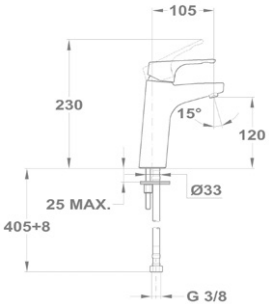

ÚJ

UP TO 60%

EVO X Mosdó csaptelep 150-0074-00

- Forgatható felső kifolyócsővel
- Kifolyócső: 130 mm
- 5l/perc vízátbocsátású vízkőmentes perlátorral
- Perlátor mérete: M22x1
- 35 mm kerámia vezérlőegységgel
- Flexibilis bekötőcsővel: 3/8”
- Leeresztő szelep nélkül

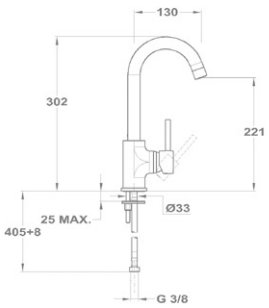

UP TO 60%

Bide csaptelep 154-0047-00

- Leeresztő szeleppel
- Vízkőmentes perlátorral
- Perlátor mérete: M24x1
- 35 mm kerámia vezérlőegységgel
- Flexibilis bekötőcsővel: 3/8”

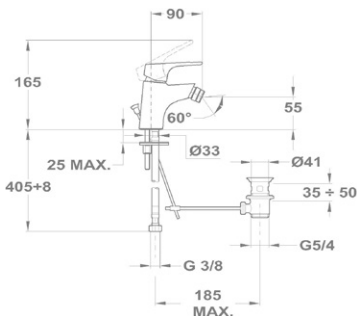

Kádtöltő csaptelep 151-0063-00

- Vízkőmentes Basic kézizuhannyal
- Automata zuhanyváltóval
- 1500 mm gégecsővel
- Fali Basic zuhanytartóval
- 35 mm kerámia vezérlőegységgel
- Zajcsökkentő elemmel
- Vízkőmentes perlátorral
- Perlátor mérete: M24x1

Zuhanyszett nélkül 151-0063-10

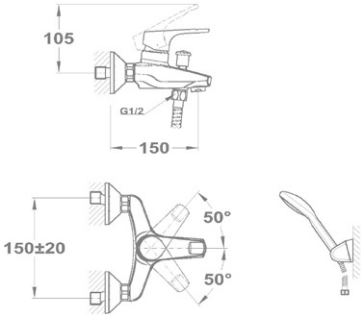

Zuhany csaptelep 153-0047-00

- Vízkőmentes Basic kézizuhannyal
- 1500 mm gégecsővel
- Fali Basic zuhanytartóval
- 35 mm kerámia vezérlőegységgel
- Zajcsökkentő elemmel

Zuhanyszett nélkül 153-0047-10

Állítható fali rúddal 153-0047-40

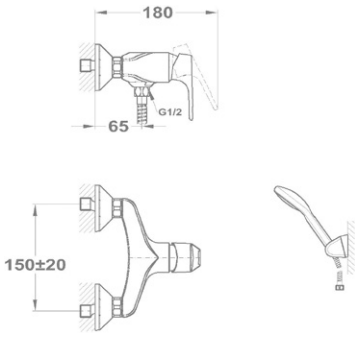

Kád-mosdó (KMT) csaptelep 155-0050-00

- Vízkőmentes Basic kézizuhannyal
- Automata zuhanyváltóval
- 1500 mm gégecsővel
- Fali Basic zuhanytartóval
- Forgatható U kifolyócsővel
- Kifolyócső: 300 mm
- 35 mm kerámia vezérlőegységgel
- Perlátor mérete: M22x1
- Flexibilis bekötőcsővel: 3/8”

Zuhanyszett nélkül 155-0050-10

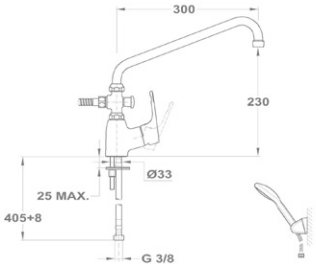

151-0063-00

Süllyesztett kádtöltő csaptelep falon kívüli része 151-0066-00

- 40 mm kerámia vezérlőegységgel
- Fém takarótányérral
- Automata zuhanyváltóval
- Zuhanyszett nélkül

Süllyesztett zuhany csaptelep falon kívüli része 153-0065-00

- 40 mm kerámia vezérlőegységgel
- Fém takarótányérral
- Zuhanyszett nélkül

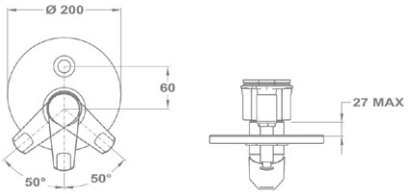

ÚJ

Süllyesztett termosztátos zuhany csaptelep egyutas 170-0006-00

- Egyutas
- Biztonsági hőmérséklet STOP 38°C-on
- Szűrővel védett visszaáramlás gátló szelepek
- Zuhanyszett nélkül

Süllyesztett termosztátos zuhany csaptelep kétutas 170-0005-00

- Kétutas
- Biztonsági hőmérséklet STOP 38°C-on
- Szűrővel védett visszaáramlás gátló szelepek
- Zuhanyszett nélkül

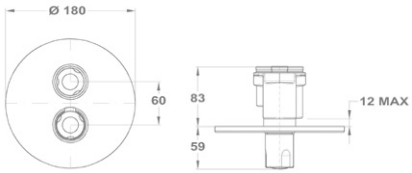

Süllyesztett csaptelep kiegészítők

MULTI-BOX®
süllyesztett rendszer 172-0001-00

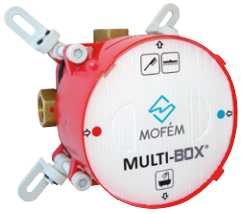

Kád kifolyócső süllyesztett kádtöltő csaptelephez 169-0001-00

Fali csatlakozós kézizuhany tartó süllyesztett csaptelepekhez
169-0002-00

Termosztátos zuhany csaptelep
170-0002-10

- ECO gomb
- Biztonsági hőmérséklet stop 38°C-on
- Szűrővel, visszaáramlásgátló szeleppel
- Zuhanyszett nélkül

Állítható fali rúddal 170-0007-00

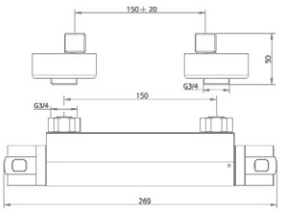

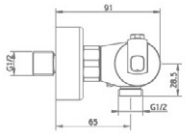

Junior Evo termosztátos zuhanyrendszer

170-0004-00

- Junior EVO termosztátos csaptelep felső kifolyóval
- Biztonsági hőmérséklet stop 38 °C-on
- Integrált zuhanyváltó
- Állítható teleszkópos felszállócsővel, személyre szabható magasság:
  - › Min. magasság: 998 mm
  - › Max. magasság: 1168 mm
- Állítható zuhanytartó
- Vízkőmentes zuhanyfej Ø200 mm
- Vízkőmentes 1 funkciós kézizuhany
- Megerősített fém gégecső 1500 mm

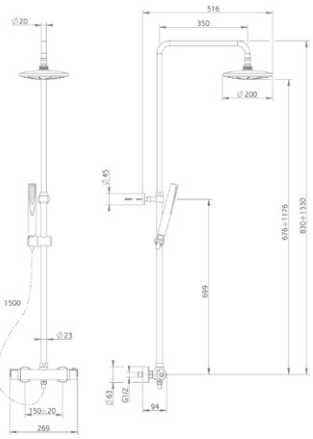

Junior Evo zuhanyrendszer

153-0048-00

- Junior EVO zuhany csaptelep felső kifolyóval
- Automata zuhanyváltó (alaphelyzetben a kézizuhany, váltáskor a zuhanyfej irányába áramlik a víz)
- Állítható teleszkópos felszállócsővel, személyre szabható magasság:
  - › Min. magasság: 998 mm
  - › Max. magasság: 1168 mm
- Állítható zuhanytartó
- Vízkőmentes zuhanyfej Ø200 mm
- Vízkőmentes 3 funkciós kézizuhany
- Megerősített fém gégecső 1500 mm

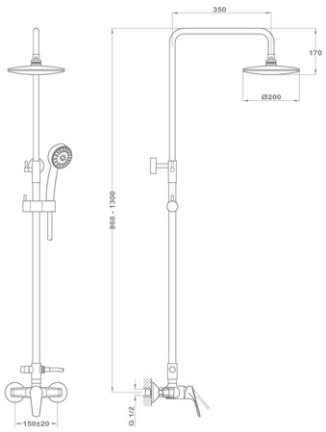

Junior Evo zuhanyrendszer

275-0059-07

- Univerzális szerelési rendszer: csatlakoztatható bármely nem süllyesztett
- Kád- és zuhany csaptelephez
- Mechanikus zuhanyváltó (alaphelyzetben a zuhanyfej, váltáskor a kézizuhany irányába áramlik a víz)
- Állítható teleszkópos felszállócsővel, személyre szabható magasság:
  - › Min. magasság: 998 mm
  - › Max. magasság: 1168 mm
- Állítható zuhanytartó
- Vízkőmentes zuhanyfej Ø200 mm
- Vízkőmentes 3 funkciós kézizuhany
- Megerősített fém gégecső 1500 mm
- Fém flexibilis bekötőcső (80 cm) a csaptelep és a zuhanyrendszer közt
- Figyelem: nem tartalmazza a csaptelepet!

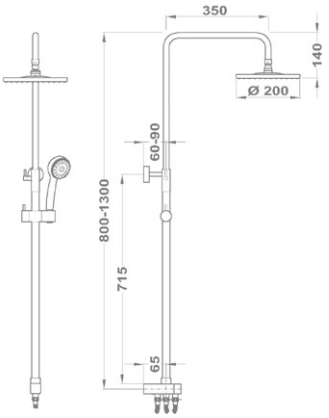

Evo X Dual Control zuhanyrendszer

153-0049-00

- Dual control csaptelep felső kifolyóval
- Hideg csapteleptest rendszer
- Integrált automata zuhanyváltó
- Állítható teleszkópos felszállócsővel, személyre szabható magasság:
  - Min. magasság: 790 mm
  - Max. magasság: 1240 mm
- Állítható zuhanytartó
- Vízkőmentes Ultraslim zuhanyfej Ø200 mm
- Vízkőmentes 3 funkciós kézizuhany
- Megerősített fém gégecső 1500 mm

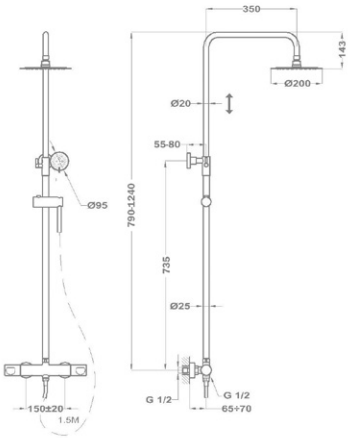

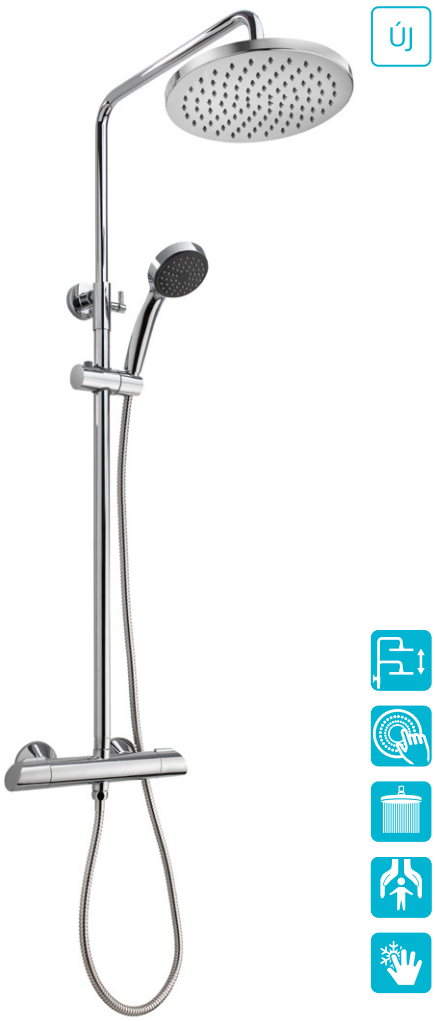

EVO X termosztátos zuhanyrendszer

170-0009-00

- Termosztátos csaptelep felső kifolyóval
- Biztonsági hőmérséklet stop 38 °C-on
- Hideg csapteleptest rendszer
- Integrált zuhanyváltó
- Állítható teleszkópos felszállócsővel, személyre szabható magasság:
  - Min. magasság: 790 mm
  - Max. magasság: 1240 mm
- Állítható zuhanytartó
- Vízkőmentes zuhanyfej Ø250 mm
- Vízkőmentes 1 funkciós kézizuhany
- Megerősített fém gégecső 1500 mm

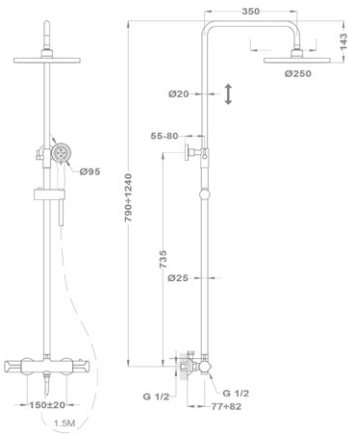

Bojler mosogató csaptelep
160-0021-00

- Alsó bekötésű, nyílt rendszerű bojlerekhez
- Forgatható kifolyócsővel
- Kifolyócső: 225 mm
- Egyedi biztonsági sugárvezetővel
- Sugárvezető mérete: M24x1
- Flexibilis bekötőcsővel: 3/8”

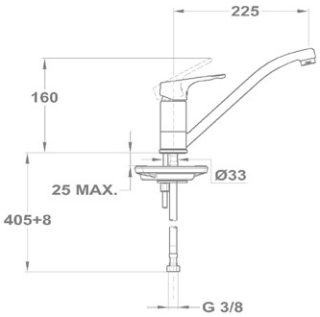

Mosogató csaptelep 152-0050-00

- Forgatható alsó kifolyócsővel
- Kifolyócső: 201 mm
- Vízkőmentes perlátorral
- Perlátor mérete: M24x1
- Kihúzható vízkőmentes kétfunkciós zuhanyfejjel
- 40 mm kerámia vezérlőegységgel
- Flexibilis bekötőcsővel: 3/8”

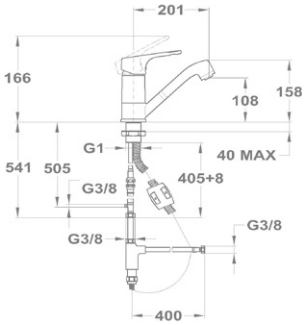

Mosogató csaptelep 152-0048-00

- Forgatható felső kifolyócsővel
- Kifolyócső: 210 mm
- Vízkőmentes perlátorral
- Perlátor mérete: M24x1
- 35 mm kerámia vezérlőegységgel
- Flexibilis bekötőcsővel: 3/8”

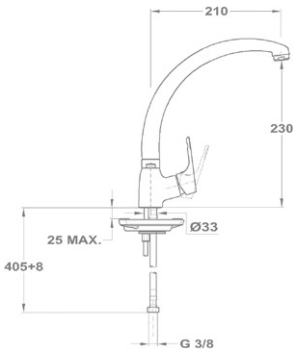

Mosogató csaptelep 152-0069-00

- Forgatható felső kifolyócsővel
- Kifolyócső: 240 mm
- Vízkőmentes perlátorral
- Perlátor mérete: M22x1
- 35 mm kerámia vezérlőegységgel
- Flexibilis bekötőcsővel: 3/8”

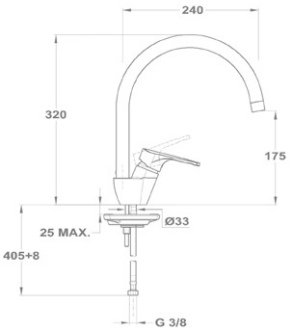

EVO X mosogató csaptelep
152-0082-00

- Kihúzható 1 funkciós zuhanyfej
- Forgatható felső kifolyócsővel
- Kifolyócső: 193 mm
- Vízkőmentes perlátorral
- Perlátor mérete: M24x1
- 35 mm kerámia vezérlőegységgel
- Flexibilis bekötőcsővel: 3/8”
- Easy quick rögzítés

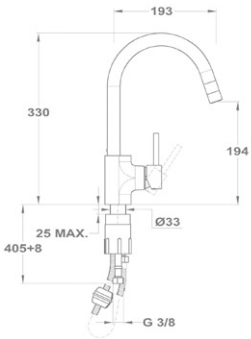

EVO X mosogató csaptelep
152-0052-02

- Forgatható felső kifolyócsővel
- Kifolyócső: 200 mm
- Vízkőmentes perlátorral
- Perlátor mérete: M22x1
- 35 mm Eco click kerámia vezérlőegységgel
- Flexibilis bekötőcsővel: 3/8”

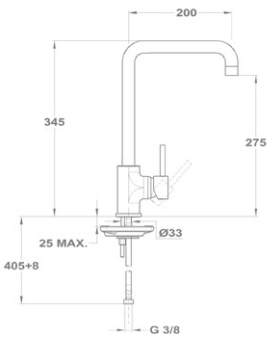

ÚJ

EVO X mosogató csaptelep

152-0052-01

- Forgatható felső kifolyócsővel
- Kifolyócső: 240 mm
- Vízkőmentes perlátorral
- Perlátor mérete: M22x1
- 35 mm Eco click kerámia vezérlőegységgel
- Flexibilis bekötőcsővel: 3/8”

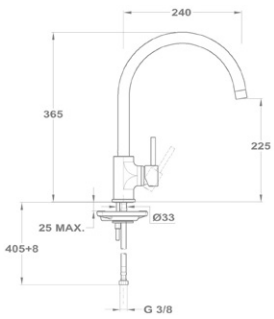

EVO X mosogató csaptelep

152-0052-00

- Forgatható felső kifolyócsővel
- Kifolyócső: 180 mm
- Vízkőmentes perlátorral
- Perlátor mérete: M22x1
- 35 mm Eco click kerámia vezérlőegységgel
- Flexibilis bekötőcsővel: 3/8”

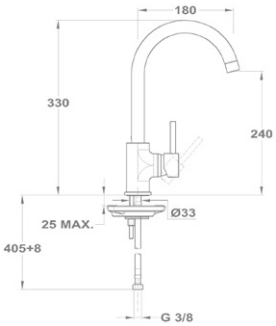

ÚJ

Magasított mosogató csaptelep

152-0052-03

- Forgatható alsó kifolyócsővel
- Kifolyócső: 225 mm
- Vízkőmentes perlátorral
- Perlátor mérete: M22x1
- 35 mm kerámia vezérlőegységgel
- Flexibilis bekötőcsővel: 3/8”

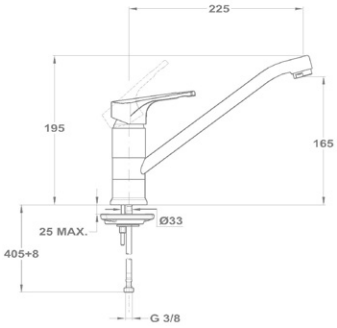

Mosogató csaptelep

152-0047-00

- Forgatható alsó kifolyócsővel
- Kifolyócső: 200 mm
- Vízkőmentes perlátorral
- Perlátor mérete: M24x1
- 35 mm kerámia vezérlőegységgel
- Zajcsökkentő elemmel

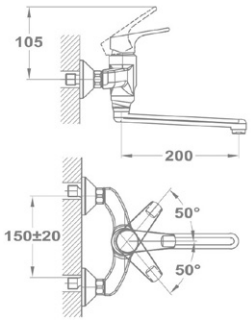

Mosogató csaptelep

152-0049-00

- Forgatható alsó kifolyócsővel
- Kifolyócső: 225mm
- Vízkőmentes perlátorral
- Perlátor mérete: M24x1
- 35 mm kerámia vezérlőegységgel
- Flexibilis bekötőcsővel: 3/8”

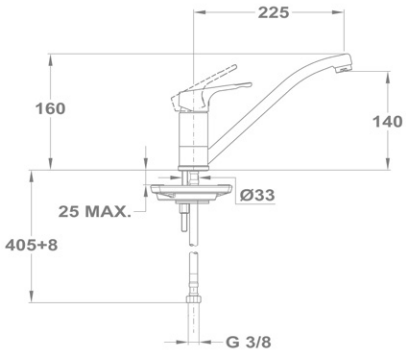

Mosogató csaptelep

152-0067-00

- Forgatható felső kifolyócsővel
- Kifolyócső: 190 mm
- Vízkőmentes perlátorral
- Perlátor mérete: M19x1
- 35 mm kerámia vezérlőegységgel
- Flexibilis bekötőcsővel: 3/8”

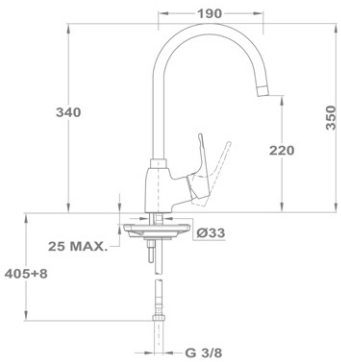

Bojler mosdó/mosogató csaptelep

161-0031-40

- Felső elhelyezésű, nyílt rendszerű bojlerekhez
- Forgatható kifolyócsővel
- Kifolyócső: 200 mm
- Egyedi biztonsági sugárvezetővel
- Sugárvezető mérete: M22x1
- 35 mm kerámia vezérlőegységgel
- Fali csatlakozás: 1/2”

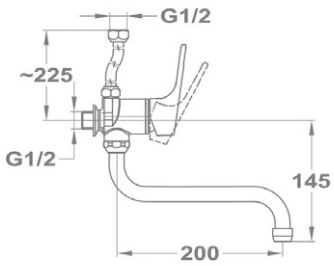

UP TO 60%

Orvosi mosdó csaptelep 159-0021-00

- Leeresztő szeleppel
- 5 l/perc vízátbocsátású vízkőmentes perlátorral
- Perlátor mérete: M24x1
- 35 mm kerámia vezérlőegységgel
- Flexibilis bekötőcsővel: 3/8”

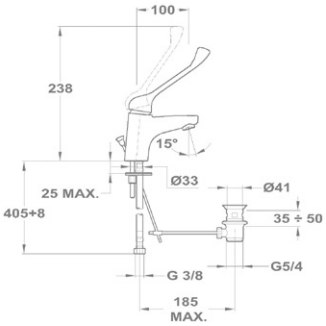

Orvosi mosogató csaptelep

159-0022-00

- Forgatható alsó kifolyócsővel
- Kifolyócső: 225 mm
- Vízkőmentes perlátorral
- Perlátor mérete: M24x1
- 35 mm kerámia vezérlőegységgel
- Flexibilis bekötőcsővel: 3/8”

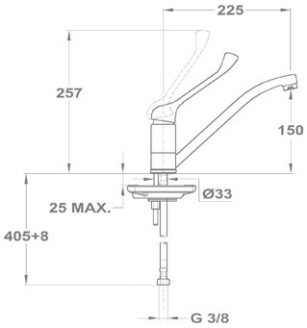

Orvosi mosogató csaptelep

159-0023-00

- Forgatható alsó kifolyócsővel
- Kifolyócső: 200 mm
- Vízkőmentes perlátorral
- Perlátor mérete: M24x1
- 35 mm kerámia vezérlőegységgel
- Zajcsökkentő elemmel

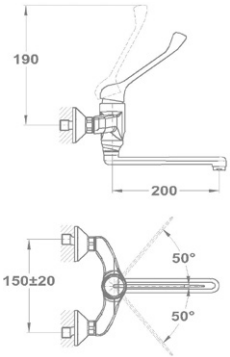

Pro

Vízkőmentes perlátor

Speciális vízkőmentes perlátor, mely lágy vízáramlást és zajcsökkentést biztosít.

UP TO 60%

Vízmegtakarítás

A mosdó csaptelep olyan perlátort tartalmaz, mely a vízfogyasztást 5l/percre redukálja.

5 YEARS GUARANTEE

5 év garancia

A Mofém és Teka csaptelepekre 5 év garanciát és 10 év alkatrészellátást vállalunk.

UP TO 60%

Mosdó csaptelep 150-1701-00

- Leeresztő szeleppel
- 5 l/perc vízátbocsátású vízkőmentes perlátorral
- Perlátor mérete: M24x1
- 35 mm kerámia vezérlőegységgel
- Flexibilis bekötőcsővel: 3/8”

Leeresztő szelep nélkül 150-1751-00

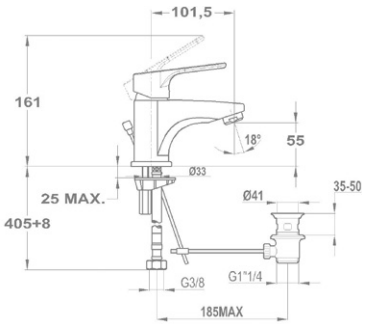

UP TO 60%

Mosdó csaptelep 150-1751-02

- Forgatható kifolyócsővel
- Kifolyócső: 150 mm
- 5 l/perc vízátbocsátású vízkőmentes perlátorral
- Perlátor mérete: M24x1
- 35 mm kerámia vezérlőegységgel
- Flexibilis bekötőcsővel: 3/8”
- Leeresztő szelep nélkül

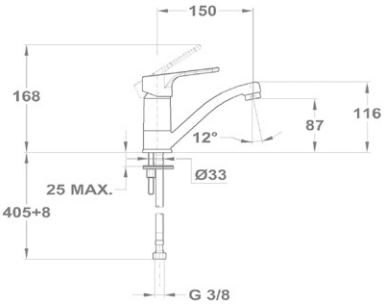

UP TO 60%

Bide csaptelep 154-1701-00

- Leeresztő szeleppel
- Vízkőmentes perlátorral
- Perlátor mérete: M24x1
- 35 mm kerámia vezérlőegységgel
- Flexibilis bekötőcsővel: 3/8”

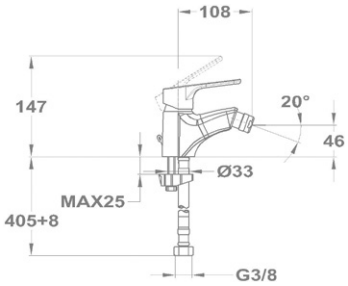

Kádtöltő csaptelep 151-1701-00

- Vízkőmentes Basic kézizuhannyal
- Automata zuhanyváltóval
- 1500 mm gégecsővel
- Fali Basic zuhanytartóval
- 35 mm kerámia vezérlőegységgel
- Vízkőmentes perlátorral
- Perlátor mérete: M24x1

Zuhanyszett nélkül 151-1751-00

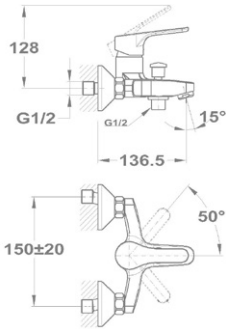

Zuhany csaptelep 153-1701-00

- Vízkőmentes Basic kézizuhannyal
- 1500 mm gégecsővel
- Fali Basic zuhanytartóval
- 35 mm kerámia vezérlőegységgel

Zuhanyszett nélkül 153-1751-00

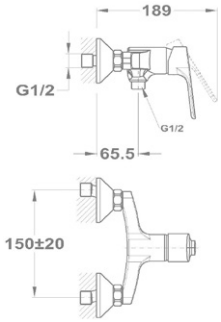

Termosztátos zuhany csaptelep 170-1751-10

- ECO gomb
- Biztonsági hőmérséklet stop 38°C-on
- Szűrővel, visszaáramlásgátló szeleppel
- Zuhanyszett nélkül

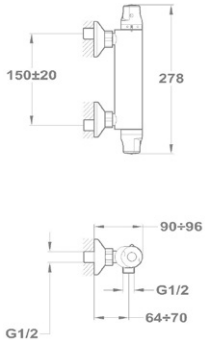

ÚJ

Mosogató csaptelep 152-1751-05

- Forgatható felső kifolyócsővel
- Kifolyócső: L200 mm
- Vízkőmentes perlátorral
- Perlátor mérete: M24x1
- 35 mm kerámia vezérlőegységgel
- Flexibilis bekötőcsővel: 3/8”

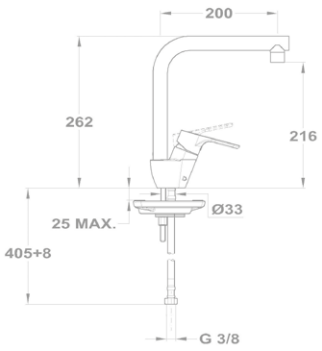

ÚJ

Mosogató csaptelep 152-1751-04

- Forgatható felső kifolyócsővel
- Kifolyócső: 240 mm
- Vízkőmentes perlátorral
- Perlátor mérete: M24x1
- 35 mm kerámia vezérlőegységgel
- Flexibilis bekötőcsővel: 3/8”

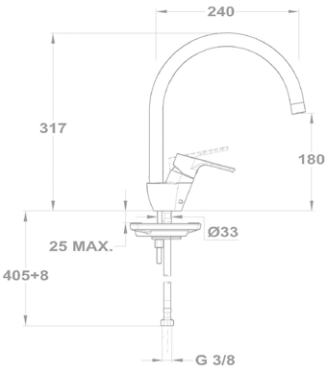

Mosogató csaptelep 152-1751-02

- Forgatható alsó kifolyócsővel
- Kifolyócső: 225 mm
- Vízkőmentes perlátorral
- Perlátor mérete: M24x1
- 35 mm kerámia vezérlőegységgel
- Flexibilis bekötőcsővel: 3/8”

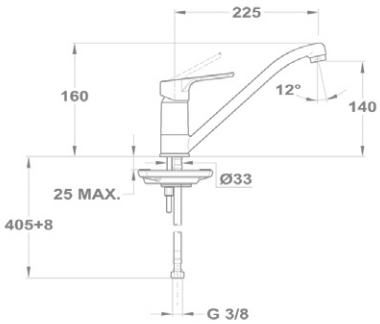

2in1

Kád-mosdó (KMT) csaptelep

155 -1701-10

- Vízkőmentes Basic kézizuhannyal
- Csaptelep testbe integrált automata zuhanyváltóval
- 1500 mm gégecsővel
- Fali Basic zuhanytartóval
- Forgatható kifolyócsővel
- Kifolyócső: 300 mm
- 35 mm kerámia vezérlőegységgel

Zuhanyszett nélkül 155-1751-10

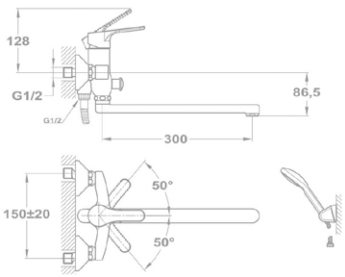

VIDEÓ

Inka

Vízkőmentes perlátor

Speciális vízkőmentes perlátor, mely lágy vízáramlást és zajcsökkentést biztosít.

Egyszerű felszerelés

A legtöbb modell felszereléséhez elegendő egy szabványos csavarkulcs.

5 YEARS GUARANTEE

5 év garancia

A Mofém és Teka csaptelepekre 5 év garanciát és 10 év alkatrészellátást vállalunk.

UP TO 50%

Mosdó csaptelep 150-0043-00

- Leeresztő szeleppel
- 7,5-9 l/perc vízátbocsátású vízkőmentes perlátorral
- Perlátor mérete: M24x1
- 35 mm kerámia vezérlőegységgel
- Flexibilis bekötőcsővel: 3/8”

Leeresztő szelep nélkül 150-0042-00

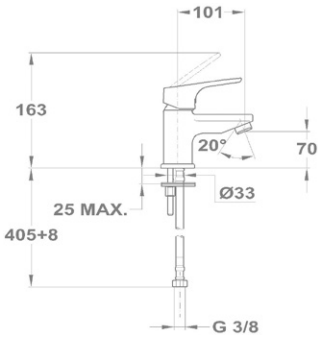

UP TO 50%

Mosdó csaptelep 150-0054-00

- Forgatható kifolyócsővel
- Kifolyócső: 150 mm
- 7,5-9 l/perc vízátbocsátású vízkőmentes perlátorral
- Perlátor mérete: M24x1
- 35 mm kerámia vezérlőegységgel
- Flexibilis bekötőcsővel: 3/8”
- Leeresztő szelep nélkül

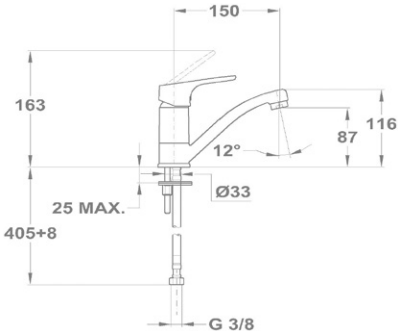

ÚJ

Kádtöltő csaptelep 151-0059-00

- Vízkőmentes Basic kézizuhannyal
- Automata zuhanyváltóval
- 1500 mm gégecsővel
- Fali Basic zuhanytartóval
- 35 mm kerámia vezérlőegységgel
- Vízkőmentes perlátorral
- Perlátor mérete: M24x1

Zuhanyszett nélkül 151-0059-02

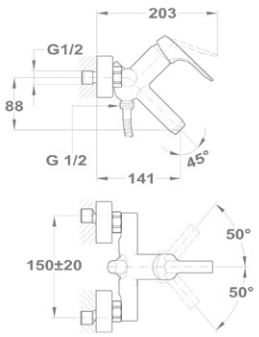

ÚJ

Zuhany csaptelep 153-0039-00

- Vízkőmentes Basic kézizuhannyal
- 1500 mm gégecsővel
- Fali Basic zuhanytartóval
- 35 mm kerámia vezérlőegységgel

Zuhanyszett nélkül 153-0039-02

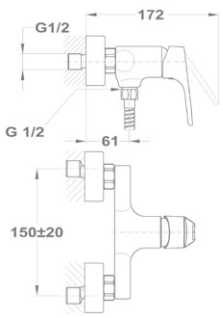

Mosogató csaptelep 652-0075-00

- Forgatható alsó kifolyócsővel
- Kifolyócső: 225 mm
- Vízkőmentes perlátorral
- Perlátor mérete: M24x1
- 35 mm kerámia vezérlőegységgel
- Flexibilis bekötőcsővel: 3/8”

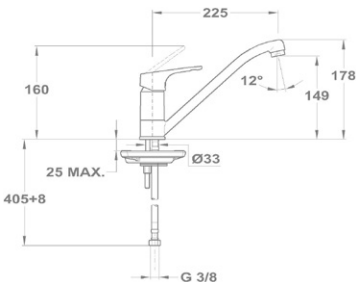

ÚJ

Mosogató csaptelep 152-0036-00

- Forgatható felső kifolyócsővel
- Kifolyócső: 180 mm
- Vízkőmentes perlátorral
- Perlátor mérete: M24x1
- 35 mm kerámia vezérlőegységgel

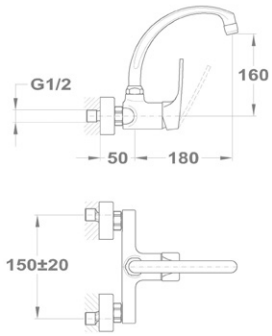

Junior

Vízkőmentes perlátor

Speciális vízkőmentes perlátor, mely lágy vízáramlást és zajcsökkentést biztosít.

Egyszerű felszerelés

A legtöbb modell felszereléséhez elegendő egy szabványos csavarkulcs.

5 YEARS GUARANTEE

5 év garancia

A Mofém és Teka csaptelepekre 5 év garanciát és 10 év alkatrészellátást vállalunk.

UP TO 50%

Mosdó csaptelep 150-0018-00

- Leeresztő szeleppel
- 7,5-9 l/perc vízátbocsátású vízkőmentes perlátorral
- Perlátor mérete: M24x1
- 35 mm kerámia vezérlőegységgel
- Flexibilis bekötőcsővel: 3/8”

Leeresztő szelep nélkül 150-0021-00

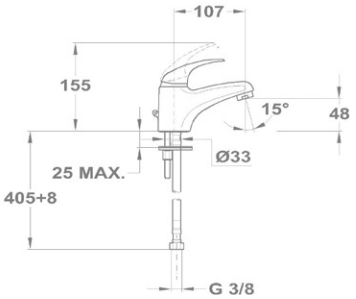

UP TO 50%

Mosdó csaptelep 150-0050-00

- Forgatható kifolyócsővel
- Kifolyócső: 150 mm
- 7,5-9 l/perc vízátbocsátású vízkőmentes perlátorral
- Perlátor mérete: M24x1
- 35 mm kerámia vezérlőegységgel
- Flexibilis bekötőcsővel: 3/8”
- Leeresztő szelep nélkül

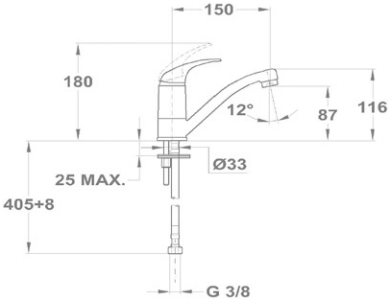

Kádtöltő csaptelep 151-0012-00

- Vízkőmentes Basic kézizuhannyal
- Automata zuhanyváltóval
- 1500 mm gégecsővel
- Fali Basic zuhanytartóval
- 35 mm kerámia vezérlőegységgel
- Vízkőmentes perlátorral
- Perlátor mérete: M24x1

Zuhanyszett nélkül 151-0012-02

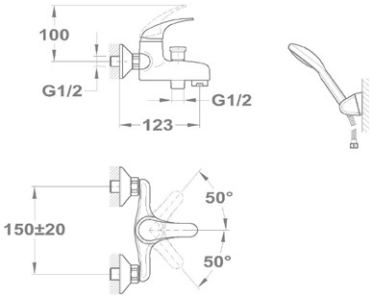

Zuhany csaptelep 153-0009-31

- Felső csatlakozással (3/4")
- Vízkőmentes zuhanyfej Ø65 mm
- Fix felszállócsővel
- Felszállócső: 1105 mm
- 3/4" csatlakozó anyával
- Fali rögzítő szettel
- 35 mm kerámia vezérlőegységgel

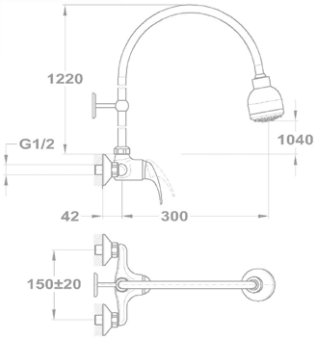

Zuhany csaptelep 153-0009-00

- Vízkőmentes Basic kézizuhannyal
- 1500 mm gégecsővel
- Fali Basic zuhanytartóval
- 35 mm kerámia vezérlőegységgel

Zuhanyszett nélkül 153-0009-04

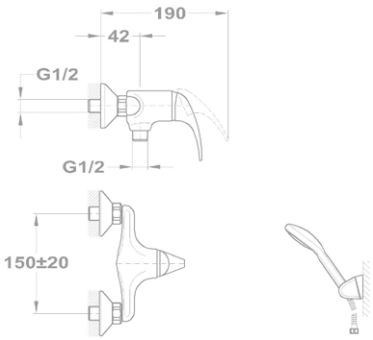

Ajánlott kiegészítők

Üvegpolc 520 mm 501-1050-00

WC papír tartó, fedél nélkül 501-1071-00

Búraszifon 165-0027-00

Törölközőtartó 501-1010-00

Mosogató csaptelep 652-0042-00

- Forgatható alsó kifolyócsővel
- Kifolyócső: 225 mm
- Vízkőmentes perlátorral
- Perlátor mérete: M24x1
- 35 mm kerámia vezérlőegységgel
- Flexibilis bekötőcsővel: 3/8"

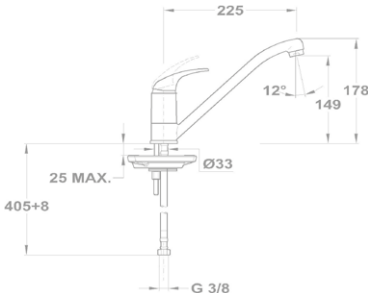

Mosogató csaptelep 152-0023-00

- Forgatható alsó kifolyócsővel
- Kifolyócső: 200 mm
- Vízkőmentes perlátorral
- Perlátor mérete: M24x1
- 35 mm kerámia vezérlőegységgel

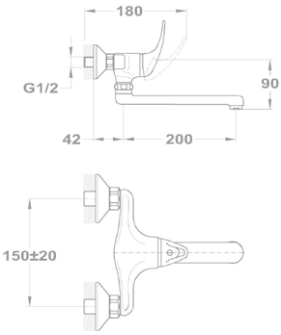

VIDEÓ

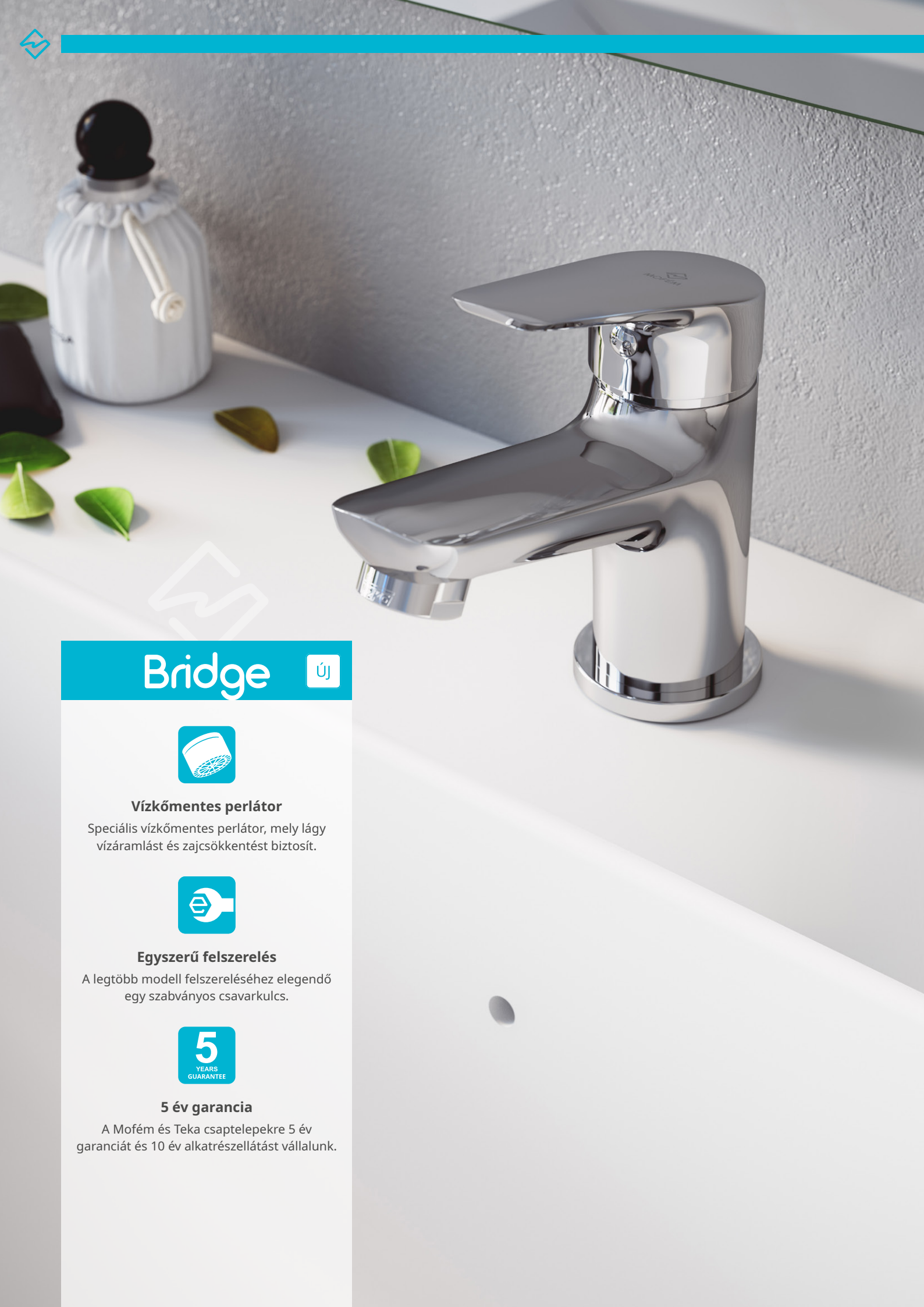

Bridge

ÚJ

Vízkőmentes perlátor

Speciális vízkőmentes perlátor, mely lágy vízáramlást és zajcsökkentést biztosít.

Egyszerű felszerelés

A legtöbb modell felszereléséhez elegendő egy szabványos csavarkulcs.

5 YEARS GUARANTEE

5 év garancia

A Mofém és Teka csaptelepekre 5 év garanciát és 10 év alkatrészellátást vállalunk.

UP TO 50%

Mosdó csaptelep 150-1801-00

- Leeresztő szeleppel
- 7,5-9 l/perc vízátbocsátású vízkőmentes perlátorral
- Perlátor mérete: M24x1
- 35 mm kerámia vezérlőegységgel
- Flexibilis bekötőcsővel: 3/8”

Leeresztő szelep nélkül 150-1851-00

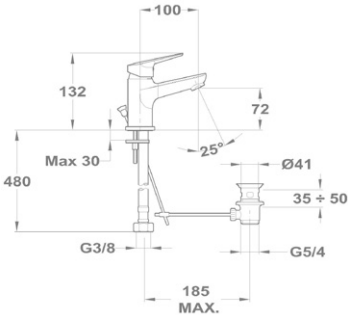

Kádtöltő csaptelep 151-1801-00

- Vízkőmentes 1 funkciós Bridge kézizuhannyal
- Automata zuhanyváltóval
- 1750 mm gégecsővel
- Fali zuhanytartóval
- 35 mm kerámia vezérlőegységgel
- Zajcsökkentő elemmel
- Vízkőmentes perlátorral
- Perlátor mérete: M24x1

Zuhanyszett nélkül 151-1851-00

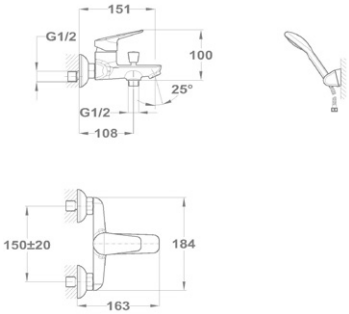

Zuhany csaptelep 153-1801-00

- Vízkőmentes 1 funkciós Bridge kézizuhannyal
- 1500 mm gégecsővel
- Fali zuhanytartóval
- 35 mm kerámia vezérlőegységgel
- Zajcsökkentő elemmel
- Vízkőmentes perlátorral
- Perlátor mérete: M24x1

Zuhanyszett nélkül 153-1851-00

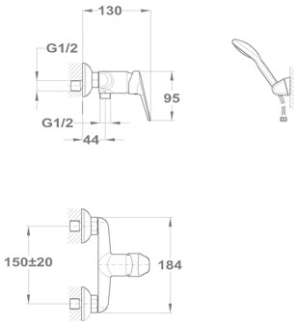

Mosogató csaptelep 152-1851-00

- Forgatható alsó kifolyócsővel
- Kifolyócső: 225 mm
- Vízkőmentes perlátorral
- Perlátor mérete: M24x1
- 35 mm kerámia vezérlőegységgel
- Flexibilis bekötőcsővel: 3/8”

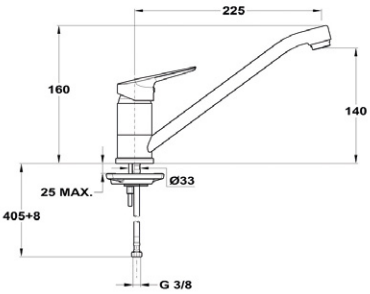

Mambo-5

Vízkőmentes perlátor

Speciális vízkőmentes perlátor, mely lágy vízáramlást és zajcsökkentést biztosít.

Egyszerű felszerelés

A legtöbb modell felszereléséhez elegendő egy szabványos csavarkulcs.

5 YEARS GUARANTEE

5 év garancia

A Mofém és Teka csaptelepekre 5 év garanciát és 10 év alkatrészellátást vállalunk.

UP TO 50%

Mosdó csaptelep 150-0034-00

- Leeresztő szeleppel
- 7,5-9 l/perc vízátbocsátású vízkőmentes perlátorral
- Perlátor mérete: M22x1
- 35 mm kerámia vezérlőegységgel
- Flexibilis bekötőcsővel: 3/8”

Leeresztő szelep nélkül 150-0033-00

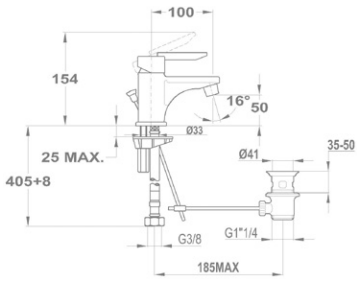

UP TO 50%

Mosdó csaptelep 150-0051-00

- Forgatható kifolyócsővel
- Kifolyócső: 150 mm
- 7,5-9 l/perc vízátbocsátású vízkőmentes perlátorral
- Perlátor mérete: M24x1
- 35 mm kerámia vezérlőegységgel
- Flexibilis bekötőcsővel: 3/8”
- Leeresztő szelep nélkül

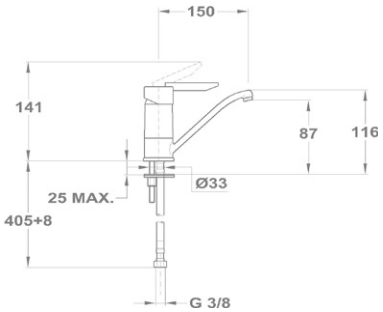

Kádtöltő csaptelep 151-0021-00

- Vízkőmentes Basic kézizuhannyal
- Automata zuhanyváltóval
- 1500 mm gégecsővel
- Fali Basic zuhanytartóval
- 35 mm kerámia vezérlőegységgel
- Vízkőmentes perlátorral
- Perlátor mérete: M24x1

Zuhanyszett nélkül 151-0021-03

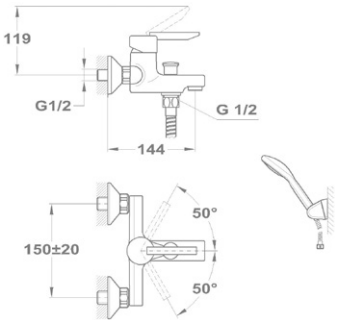

Zuhany csaptelep 153-0017-30

- Felső csatlakozással (3/4")
- Vízkőmentes zuhanyfej Ø65 mm
- Fix felszállócsővel
- Felszállócső: 1105 mm
- 3/4" csatlakozó anyával
- Fali rögzítő szettel
- 35 mm kerámia vezérlőegységgel

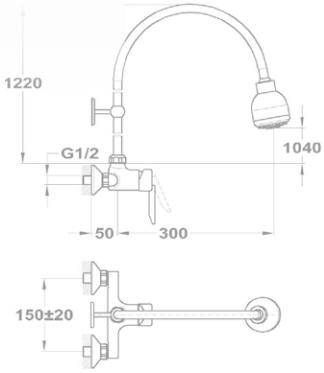

Zuhany csaptelep 153-0017-00

- Vízkőmentes Basic kézizuhannyal
- 1500 mm gégecsővel
- Fali Basic zuhanytartóval
- 35 mm kerámia vezérlőegységgel

Zuhanyszett nélkül 153-0017-03

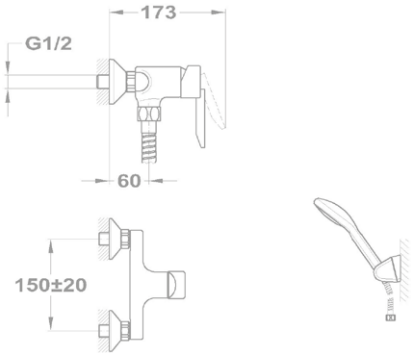

2in1

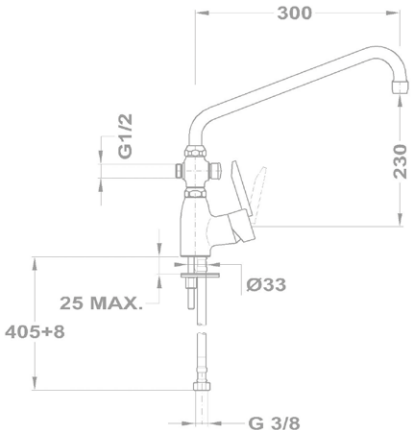

Kád-mosdó (KMT) csaptelep

155-0044-00

- Vízkőmentes Basic kézizuhannyal
- Automata zuhanyváltóval
- 1500 mm gégecsővel
- Fali Basic zuhanytartóval
- Forgatható U kifolyócsővel
- Kifolyócső: 300 mm
- 35 mm kerámia vezérlőegységgel
- Perlátor mérete: M22x1
- Flexibilis bekötőcsővel: 3/8"

Zuhanyszett nélkül 155-0044-01

Ajánlott kiegészítők

Zuhany gégecső 1500 mm 275-0041-07

Szappanadagoló 501-1022-00

Szappantartó, rácsos 501-1020-00

Akasztó, dupla 501-1030-00

Mosogató csaptelep 652-0072-00

- Forgatható alsó kifolyócsővel
- Kifolyócső: 225 mm
- Vízkőmentes perlátorral
- Perlátor mérete: M24x1
- 35 mm kerámia vezérlőegységgel
- Flexibilis bekötőcsővel: 3/8”

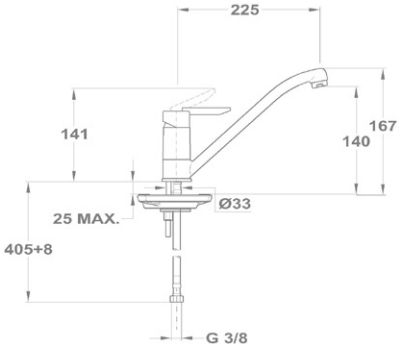

Mosogató csaptelep 152-0035-00

- Forgatható alsó kifolyócsővel
- Kifolyócső: 200 mm
- Vízkőmentes perlátorral
- Perlátor mérete: M24x1
- 35 mm kerámia vezérlőegységgel

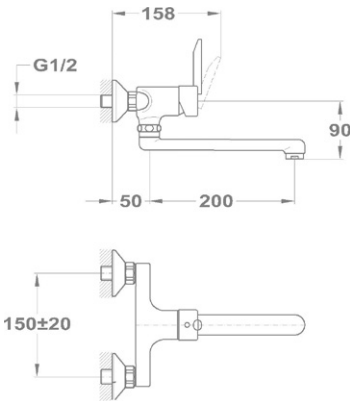

Mosogató csaptelep 152-0034-00

- Forgatható felső kifolyócsővel
- Kifolyócső: 180 mm
- Vízkőmentes perlátorral
- Perlátor mérete: M24x1
- 35 mm kerámia vezérlőegységgel

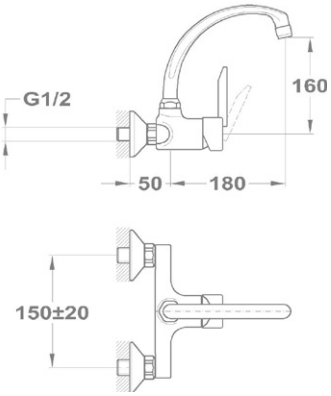

Golf

Vízkőmentes perlátor

Speciális vízkőmentes perlátor, mely lágy vízáramlást és zajcsökkentést biztosít.

Egyszerű felszerelés

A legtöbb modell felszereléséhez elegendő egy szabványos csavarkulcs.

5 YEARS GUARANTEE

5 év garancia

A Mofém és Teka csaptelepekre 5 év garanciát és 10 év alkatrészellátást vállalunk.

ÚJ

UP TO 60%

Mosdó csaptelep 140-1251-06

- Forgatható kifolyócsővel
- Kifolyócső: 130 mm
- 5 l/perc vízátbocsátású
- Vízkőmentes perlátorral
- Perlátor mérete: M22x1
- Kerámiás felsőrésszel
- Flexibilis bekötőcsővel: 3/8”
- Leeresztő szelep nélkül

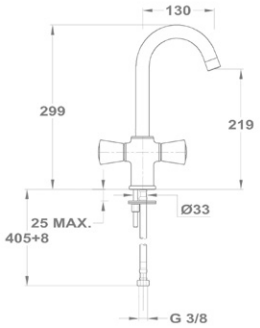

Mosdó szelep 146-1261-00

- Hideg vagy kevert vízhez
- 180°-os kerámia felsőrésszel
- 7,5-9 l/perc vízátbocsátású vízkőmentes perlátorral
- Perlátor mérete: M22x1
- Flexibilis bekötőcsővel: 3/8”

ÚJ

Kádtöltő csaptelep 141-1301-00

- Vízkőmentes Basic kézizuhannyal
- Automata zuhanyváltóval
- 1500 mm gégecsővel
- Fali Basic zuhanytartóval
- Kerámiás felsőrésszel
- Vízkőmentes perlátorral
- Perlátor mérete: M24x1

Zuhanyszett nélkül 141-1351-00

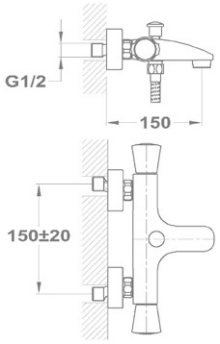

ÚJ

Zuhany csaptelep 143-1301-00

- Vízkőmentes Basic kézizuhannyal
- 1500 mm gégecsővel
- Fali Basic zuhanytartóval
- Kerámiás felsőrésszel

Zuhanyszett nélkül 143-1351-00

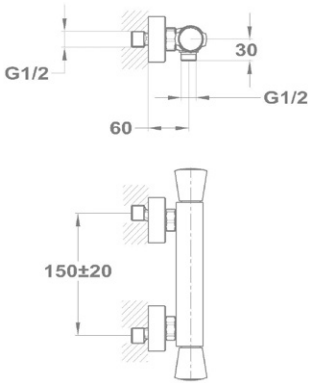

ÚJ

Mosogató csaptelep 142-1351-00

- Forgatható alsó kifolyócsővel
- Kifolyócső: 200 mm
- Vízkőmentes perlátorral
- Perlátor mérete: M24x1
- Kerámiás felsőrésszel

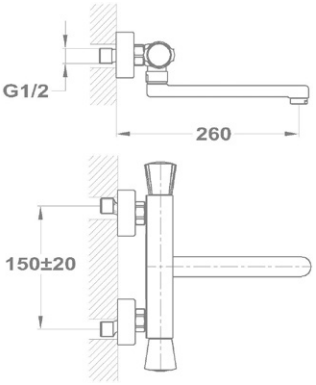

ÚJ

Mosogató csaptelep 142-1351-01

- Forgatható felső kifolyócsővel
- Kifolyócső: 180 mm
- 7,5-9 l/perc vízátbocsátású vízkőmentes perlátorral
- Perlátor mérete: M22x1
- Kerámiás felsőrésszel
- Flexibilis bekötőcsővel: 3/8”
- Leeresztő szelep nélkül

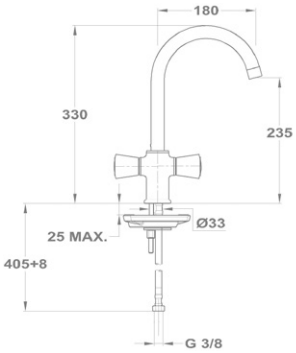

ÚJ

Mosogató csaptelep 142-1351-02

- Forgatható felső kifolyócsővel
- Kifolyócső: 240 mm
- 7,5-9 l/perc vízátbocsátású
- Vízkőmentes perlátorral
- Perlátor mérete: M22x1
- Kerámiás felsőrésszel
- Flexibilis bekötőcsővel: 3/8”
- Leeresztő szelep nélkül

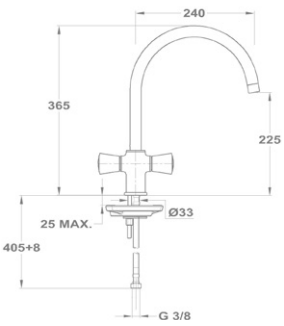

ÚJ

Mosogató csaptelep 142-1351-03

- Forgatható felső kifolyócsővel
- Kifolyócső: U200 mm
- 7,5-9 l/perc vízátbocsátású
- Vízkőmentes perlátorral
- Perlátor mérete: M22x1
- Kerámiás felsőrésszel
- Flexibilis bekötőcsővel: 3/8”
- Leeresztő szelep nélkül

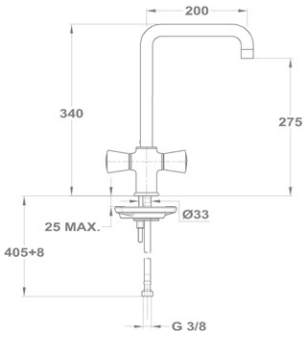

Ajánlott kiegészítők

WC kefe fali tartóval 501-1080-00

Szappantartó, tányéros 501-1021-00

Törölközőtartó, dupla 501-1011-00

Sarokszelep 1/2” - 3/8” 163-0006-00

Treff

Vízkőmentes perlátor

Speciális vízkőmentes perlátor, mely lágy vízáramlást és zajcsökkentést biztosít.

Egyszerű felszerelés

A legtöbb modell felszereléséhez elegendő egy szabványos csavarkulcs.

5 YEARS GUARANTEE

5 év garancia

A Mofém és Teka csaptelepekre 5 év garanciát és 10 év alkatrészellátást vállalunk.

Alsó bekötésű mosdó csaptelep
140-0017-00

- Kerámiás felsőrésszel
- 7,5-9 l/perc vízátbocsátású vízkőmentes perlátorral
- Perlátor mérete: M24x1
- Flexibilis bekötőcsővel: 3/8”
- Leeresztő szelep nélkül

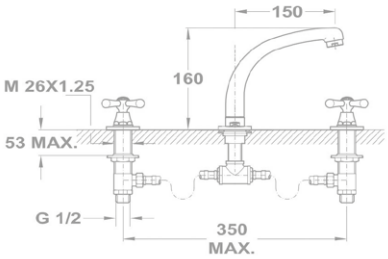

Mosdó csaptelep 140-0189-30

- 7,5-9 l/perc vízátbocsátású vízkőmentes perlátorral
- Perlátor mérete: M24x1
- Kerámiás felsőrésszel
- Flexibilis bekötőcsővel: 3/8”
- Leeresztő szelep nélkül

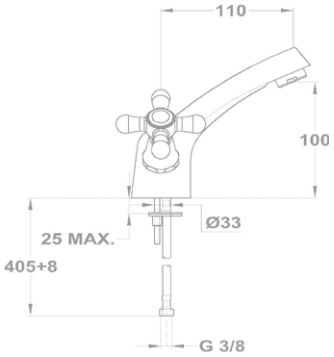

Mosdó csaptelep 140-0018-30

- 7,5-9 l/perc vízátbocsátású vízkőmentes perlátorral
- Kifolyócső: 130 mm
- Vízkőmentes perlátorral
- Perlátor mérete: M22x1
- Kerámiás felsőrésszel
- Flexibilis bekötőcsővel: 3/8”
- Leeresztő szelep nélkül

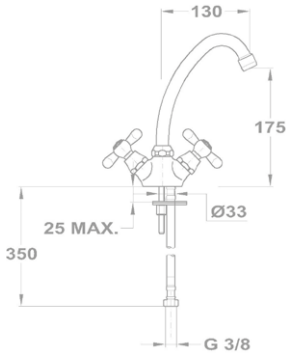

Mosdó csaptelep 140-0020-30

- Leeresztő szeleppel
- 7,5-9 l/perc vízátbocsátású vízkőmentes perlátorral
- Kifolyócső: 150 mm
- Vízkőmentes perlátorral
- Perlátor mérete: M22x1
- Kerámiás felsőrésszel
- Flexibilis bekötőcsővel: 3/8”

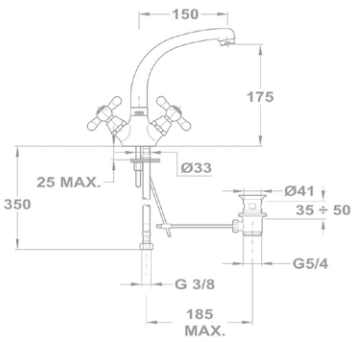

Kádtöltő csaptelep 141-0013-30

- Antica vízkőmentes kézizuhannyal
- 1500 mm gégecsővel
- Zuhanytartó villával
- Kerámiás felsőrésszel
- Vízkőmentes perlátorral
- Perlátor mérete: M24x1

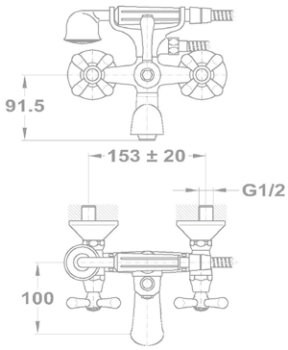

Zuhany csaptelep 143-0006-00

- Antica kézizuhannyal
- 1500 mm gégecsővel
- Zuhanytaró villával
- Kerámiás felsőrésszel

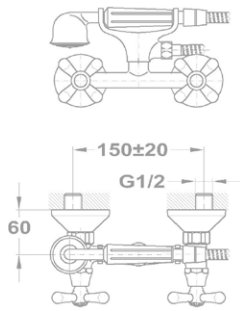

Mosogató csaptelep 142-0151-00

- Forgatható felső kifolyócsővel
- Kifolyócső: 200 mm
- Kerámiás felsőrésszel
- Vízkőmentes perlátorral
- Perlátor mérete: M22x1
- Flexibilis bekötőcsővel: 3/8”

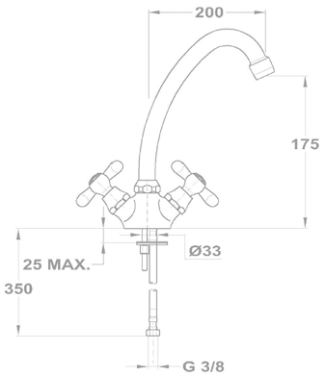

Mosogató csaptelep 142-0010-30

- Forgatható alsó kifolyócsővel
- Kifolyócső: 200 mm
- Vízkőmentes perlátorral
- Perlátor mérete: M22x1
- Kerámiás felsőrésszel

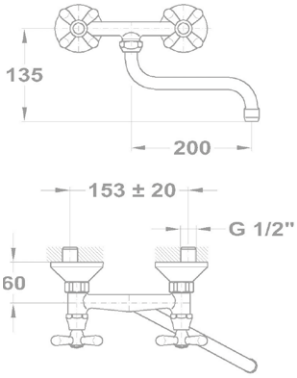

Treff zuhanyrendszer 143-0007-00

- Treff zuhany csaptelep, felső kifolyóval
- Mechanikus zuhanyváltó (baloldali állásban a kézizuhany, váltáskor a zuhanyfej irányába áramlik a víz)
- Állítható teleszkópos felszállócsővel, személyre szabható magasság:
  - Min. magasság: 800 mm
  - Max. magasság: 1300 mm
- Állítható zuhanytartó
- Vízkőmentes zuhanyfej Ø200 mm
- Vízkőmentes, 1 funkciós kézizuhany
- Megerősített fém gégecső 1500 mm

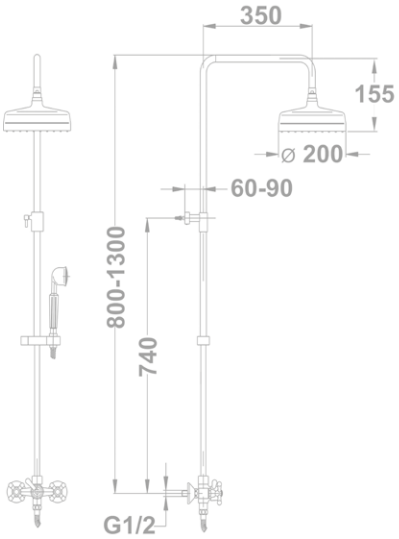

VIDEÓ

Eurosztár

Vízkőmentes perlátor

Speciális vízkőmentes perlátor, mely lágy vízáramlást és zajcsökkentést biztosít.

Egyszerű felszerelés

A legtöbb modell felszereléséhez elegendő egy szabványos csavarkulcs.

5 YEARS GUARANTEE

5 év garancia

A Mofém és Teka csaptelepekre 5 év garanciát és 10 év alkatrészellátást vállalunk.

UP TO 50%

Mosdó csaptelep 140-2198-00

- Leeresztő szelep nélkül
- Forgatható kifolyócsővel
- Kifolyócső: 130 mm
- 7,5-9 l/perc vízátbocsátású vízkőmentes perlátorral
- Perlátor mérete: M22x1
- Hagyományos felsőrésszel
- Flexibilis bekötőcsővel: 3/8”

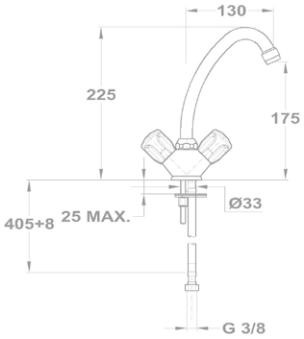

Kádtöltő csaptelep 141-0094-00

- Vízkőmentes Basic kézizuhannyal
- Automata zuhanyváltóval
- 1500 mm gégecsővel
- Hagyományos felsőrésszel
- Vízkőmentes perlátorral
- Perlátor mérete: M24x1

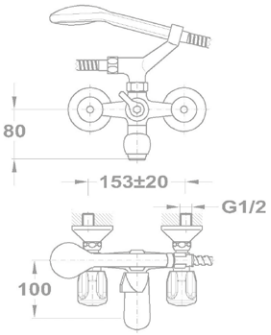

Zuhany csaptelep 143-0115-00

- Vízkőmentes Basic kézizuhannyal
- 1500 mm gégecsővel
- Fali Basic zuhanytartóval
- Hagyományos felsőrésszel

Állítható fali rúddal 143-0109-00

Zuhanyszett nélkül 143-0111-00

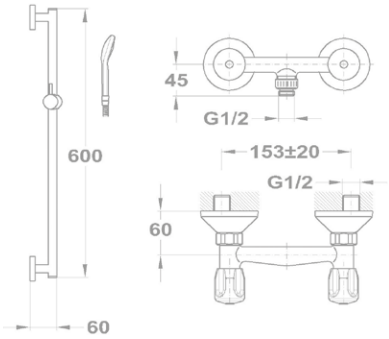

Zuhany csaptelep 143-0110-00

- Fali csatlakozással (3/4”)
- Vízkőmentes zuhanyfej Ø65 mm
- Fix felszállócsővel
- Felszállócső: 1105 mm
- 3/4” csatlakozó anyával
- Fali rögzítő szettel

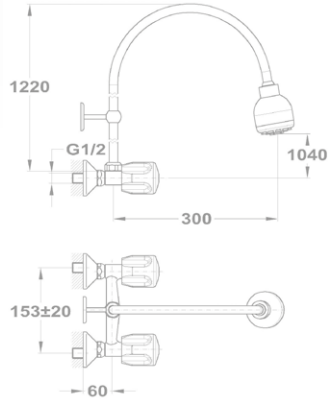

2in1

Kád-mosdó (KMT) csaptelep 145-2069-00

- Vízkőmentes Basic kézizuhannyal
- Automata zuhanyváltóval
- 1500 mm gégecsővel
- Fali Basic zuhanytartóval
- Forgatható U kifolyócsővel
- Kifolyócső: 300 mm
- Hagyományos felsőrésszel
- Perlátor mérete: M22x1
- Flexibilis bekötőcsővel: 3/8”

Állítható zuhanytartó rúddal 145-2068-00

Zuhanyszett nélkül 145-2071-00

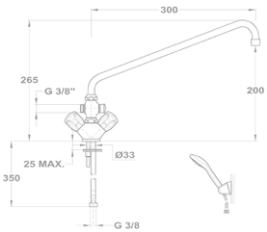

Mosogató csaptelep 142-2152-00

- Forgatható felső kifolyócsővel
- Kifolyócső: 200 mm
- Vízkőmentes perlátorral
- Perlátor mérete: M22x1
- Hagyományos felsőrésszel
- Flexibilis bekötőcsővel: 3/8”

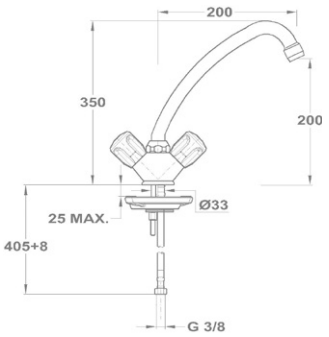

Mosogató csaptelep 142-0148-00

- Forgatható alsó kifolyócsővel
- Kifolyócső: 200 mm
- Vízkőmentes perlátorral
- Perlátor mérete: M22x1
- Hagyományos felsőrésszel

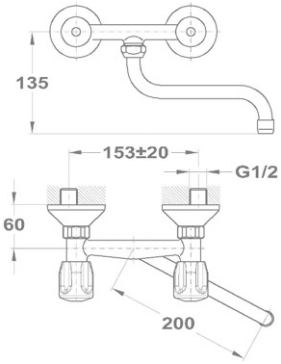

Bojler mosdó csaptelep 160-2004-02

- Alsó bekötésű, nyílt rendszerű bojlerekhez
- Forgatható kifolyócsővel
- Kifolyócső: 130 mm
- Egyedi biztonsági sugárvezetővel
- Sugárvezető mérete: M22x1
- Flexibilis bekötőcsővel: 3/8”

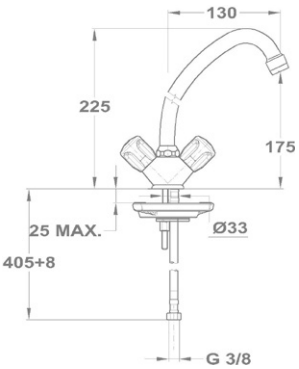

Bojler mosogató csaptelep 160-2004-20

- Alsó bekötésű, nyílt rendszerű bojlerekhez
- Két kezelőelemes vezérlés
- Forgatható kifolyócsővel
- Kifolyócső: 200 mm
- Egyedi biztonsági sugárvezetővel
- Sugárvezető mérete: M22x1
- Flexibilis bekötőcsővel: 3/8”

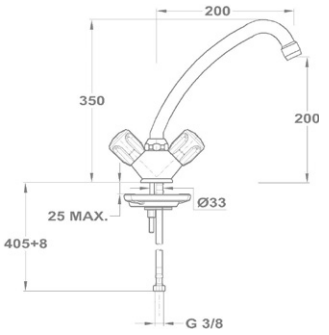

Bojler mosogató csaptelep 161-0028-01

- Felső elhelyezésű, nyílt rendszerű bojlerekhez
- Két kezelőelemes vezérlés
- Forgatható kifolyócsővel
- Kifolyócső: 200 mm
- Egyedi biztonsági sugárvezetővel
- Sugárvezető mérete: M22x1
- Fali csatlakozás: 1/2”

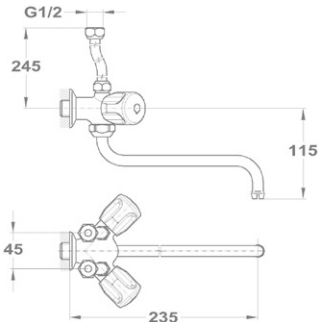

Állószelep 146-0042-00

- Vízkőmentes perlátorral
- Perlátor mérete: M22x1
- Hagyományos felsőrésszel

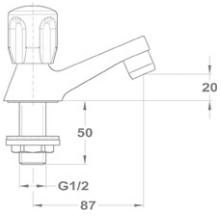

Lengőszelep álló 146-0033-00

- Forgatható felső kifolyócsővel
- Kifolyócső: 130 mm
- Vízkőmentes perlátorral
- Perlátor mérete: M22x1
- Hagyományos felsőrésszel

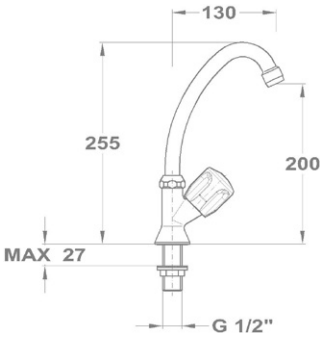

Lengőszelep fali 146-0034-00

- Forgatható alsó kifolyócsővel
- Kifolyócső: 200 mm
- Vízkőmentes perlátorral
- Perlátor mérete: M22x1
- Hagyományos felsőrésszel

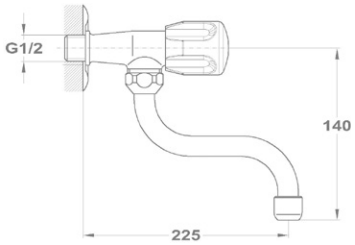

Ajánlott kiegészítők

Zuhany gégecső 1500 mm 275-0041-07

Sarokszelep 1/2" - 3/8" 163-0006-00

Kifolyószelep 3/4" 162-0006-00

141-0094-00

Bojler csaptelepek

Egyedi sugárvezető

Az egyedi sugárvezető megakadályozza a bojlereknél esetlegesen felléphető túlnyomás kialakulását.

Egyszerű felszerelés

A legtöbb modell felszereléséhez elegendő egy szabványos csavarkulcs.

5 YEARS GUARANTEE

5 év garancia

A Mofém és Teka csaptelepekre 5 év garanciát és 10 év alkatrészellátást vállalunk.

Bojler csaptelepek

Junior Evo bojler mosdó csaptelep
160-0020-00

- Alsó bekötésű, nyílt rendszerű bojlerekhez
- Forgatható kifolyócsővel
- Kifolyócső: 150 mm
- Egyedi biztonsági sugárvezetővel
- Sugárvezető mérete: M24x1
- 35 mm kerámia vezérlőegységgel
- Flexibilis bekötőcsővel: 3/8”

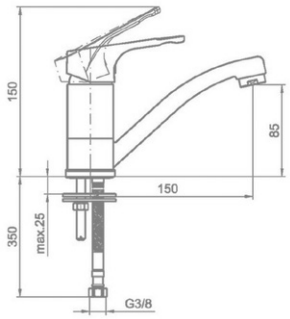

Junior Evo bojler mosogató csaptelep 160-0021-00

- Alsó bekötésű, nyílt rendszerű bojlerekhez
- Forgatható kifolyócsővel
- Kifolyócső: 225 mm
- Egyedi biztonsági sugárvezetővel
- Sugárvezető mérete: M24x1
- Flexibilis bekötőcsővel: 3/8”

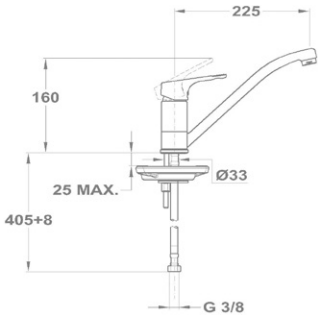

Junior Evo bojler mosdó/mosogató csaptelep 161-0031-40

- Felső elhelyezésű, nyílt rendszerű bojlerekhez
- Forgatható kifolyócsővel
- Kifolyócső: 200 mm
- Egyedi biztonsági sugárvezetővel
- Sugárvezető mérete: M22x1
- 35 mm kerámia vezérlőegységgel
- Fali csatlakozás: 1/2”

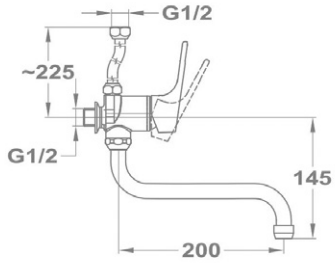

Eurosztár bojler mosdó csaptelep
160-2004-02

- Alsó bekötésű, nyílt rendszerű bojlerekhez
- Forgatható kifolyócsővel
- Kifolyócső: 130 mm
- Egyedi biztonsági sugárvezetővel
- Sugárvezető mérete: M22x1
- Flexibilis bekötőcsővel: 3/8”

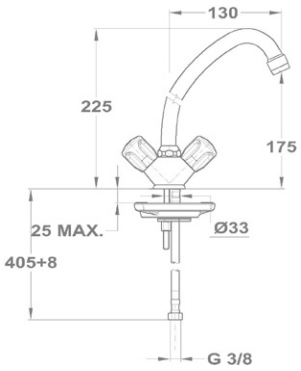

Eurosztár bojler mosogató csaptelep 160-2004-20

- Alsó bekötésű, nyílt rendszerű bojlerekhez
- Forgatható kifolyócsővel
- Kifolyócső: 200 mm
- Egyedi biztonsági sugárvezetővel
- Sugárvezető mérete: M22x1
- Flexibilis bekötőcsővel: 3/8”

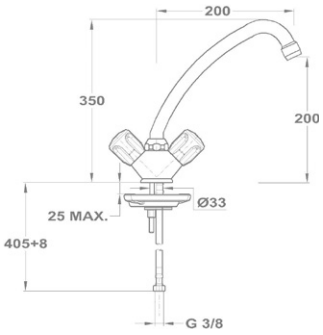

Eurosztár bojler mosogató csaptelep 161-0028-01

- Felső elhelyezésű, nyílt rendszerű bojlerekhez
- Forgatható kifolyócsővel
- Kifolyócső: 200 mm
- Egyedi biztonsági sugárvezetővel
- Sugárvezető mérete: M22x1
- Fali csatlakozás: 1/2”

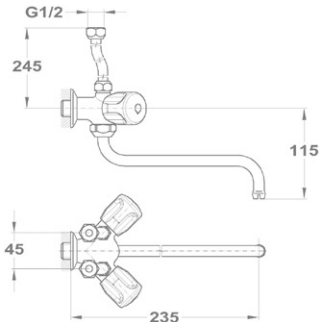

MOFÉM

Zuhanyprogram

Zuhanyrendszerek
66. oldal

Zuhanyszettek
72. oldal

Kézizuhanyok és zuhanyrudak
73. oldal

Zuhanyfejek és zuhanykarok
74. oldal

Kiegészítők
75. oldal

Fiesta fürdőszobai kiegészítők
76. oldal

Mofém GO szettek
78. oldal

Zenit termosztátos zuhanyrendszer 170-1901-00

- Termosztátos csaptelep felső kifolyóval
- Biztonsági hőmérséklet stop 38 °C-on
- Hideg csapteleptest rendszer
- Integrált zuhanyváltó
- Állítható teleszkópos felszállócsővel, személyre szabható magasság:
  - › Min. magasság: 790 mm
  - › Max. magasság: 1240 mm
- Állítható zuhanytartó
- Vízkőmentes Ultraslim zuhanyfej Ø200 mm
- Vízkőmentes 3 funkciós kézizuhany
- Megerősített fém gégecső 1500 mm

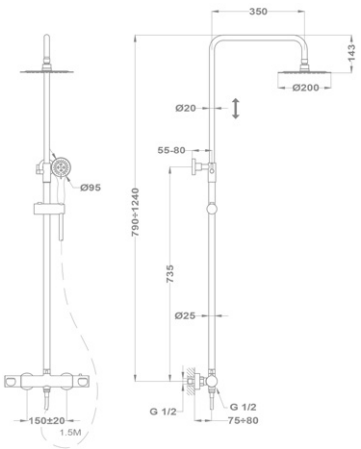

Zenit Dual Control zuhanyrendszer 153-1901-03

- Dual control csaptelep felső kifolyóval
- Hideg csapteleptest rendszer
- Integrált zuhanyváltó
- Állítható teleszkópos felszállócsővel, személyre szabható magasság:
  - › Min. magasság: 730 mm
  - › Max. magasság: 1310 mm
- Állítható zuhanytartó
- Vízkőmentes Ultraslim zuhanyfej Ø250 mm
- Vízkőmentes 3 funkciós kézizuhany
- Csavarodásmentes PVC gégecső 1500 mm

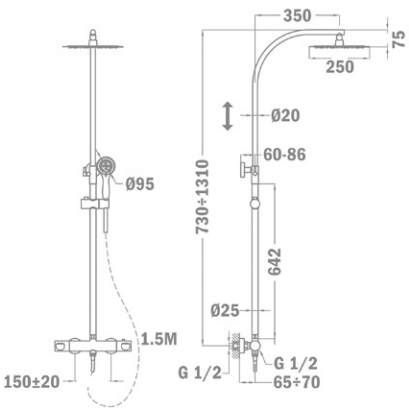

Zenit zuhanyrendszer 153-1901-01

- Zenit zuhany csaptelep felső kifolyóval
- Mechanikus kerámia zuhanyváltó
- Állítható teleszkópos felszállócsővel, személyre szabható magasság:
  - › Min. magasság: 960 mm
  - › Max. magasság: 1338 mm
- Állítható zuhanytartó
- Vízkőmentes zuhanyfej Ø200 mm
- Vízkőmentes 3 funkciós kézizuhany
- Megerősített fém gégecső 1500 mm

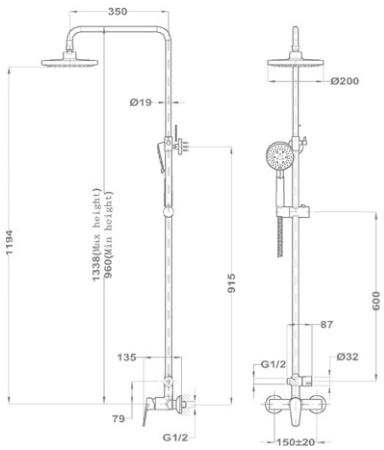

Zenit zuhanyrendszer alsó kifolyócsővel 153-1901-02

- Kádtöltő csaptelep felső kifolyóval
- Mechanikus zuhanyváltó
- Állítható teleszkópos felszállócsővel, személyre szabható magasság:
  - Min. magasság: 960 mm
  - Max. magasság: 1338
- Állítható zuhanytartó
- Vízkőmentes zuhanyfej Ø200 mm
- Vízkőmentes 3 funkciós kézizuhany
- Megerősített fém gégecső 1750 mm

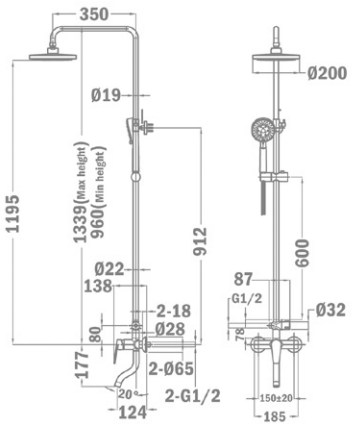

170-0004-00

ÚJ

Evo X termosztátos zuhanyrendszer 170-0009-00

- Termosztátos csaptelep felső kifolyóval
- Biztonsági hőmérséklet stop 38 °C-on
- Hideg csapteleptest rendszer
- Integrált zuhanyváltó
- Állítható teleszkópos felszállócsővel, személyre szabható magasság:
  - Min. magasság: 790 mm
  - Max. magasság: 1240 mm
- Állítható zuhanytartó
- Vízkőmentes zuhanyfej Ø250 mm
- Vízkőmentes 1 funkciós kézizuhany
- Megerősített fém gégecső 1500 mm

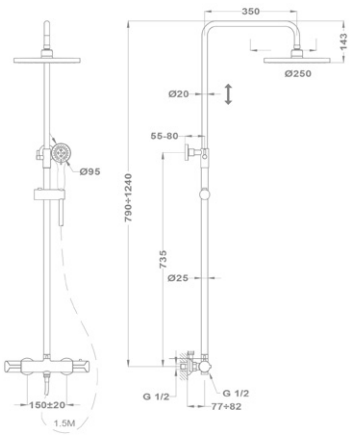

Junior Evo termosztátos zuhanyrendszer 170-0004-00

- Junior EVO termosztátos csaptelep felső kifolyóval
- Biztonsági hőmérséklet stop 38 °C-on
- Integrált zuhanyváltó
- Állítható teleszkópos felszállócsővel, személyre szabható magasság:
  - › Min. magasság: 998 mm
  - › Max. magasság: 1168 mm
- Állítható zuhanytartó
- Vízkőmentes zuhanyfej Ø200 mm
- Vízkőmentes 1 funkciós kézizuhany
- Megerősített fém gégecső 1500 mm

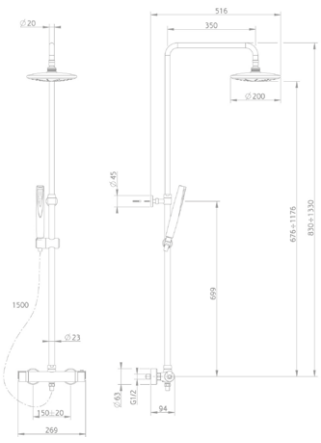

Evo X Dual Control zuhanyrendszer

153-0049-00

- Dual control csaptelep felső kifolyóval
- Hideg csapteleptest rendszer
- Integrált automata zuhanyváltó
- Állítható teleszkópos felszállócsővel, személyre szabható magasság:
  - › Min. magasság: 790 mm
  - › Max. magasság: 1240 mm
- Állítható zuhanytartó
- Vízkőmentes Ultraslim zuhanyfej Ø200 mm
- Vízkőmentes 3 funkciós kézizuhany
- Megerősített fém gégecső 1500 mm

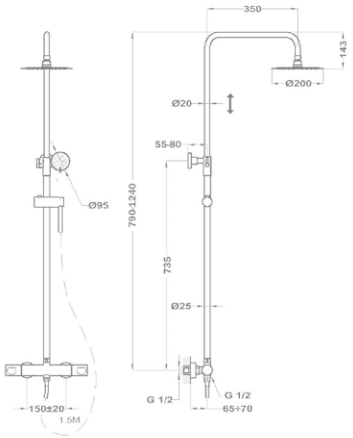

Junior Evo zuhanyrendszer

153-0048-00

- Junior EVO zuhany csaptelep felső kifolyóval
- Automata zuhanyváltó (alaphelyzetben a kézizuhany, váltáskor a zuhanyfej irányába áramlik a víz)
- Állítható teleszkópos felszállócsővel, személyre szabható magasság:
  - › Min. magasság: 998 mm
  - › Max. magasság: 1168 mm
- Állítható zuhanytartó
- Vízkőmentes zuhanyfej Ø200 mm
- Vízkőmentes 3 funkciós kézizuhany
- Megerősített fém gégecső 1500 mm

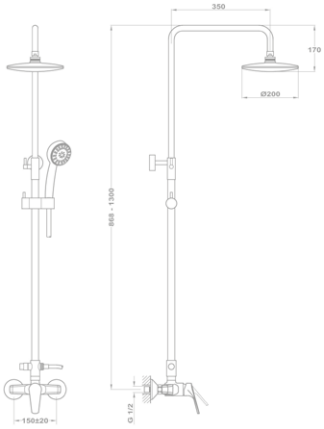

Junior Evo zuhanyrendszer

275-0059-07

- Univerzális szerelési rendszer: csatlakoztatható bármely nem süllyesztett
- Kád- és zuhany csaptelephez
- Mechanikus zuhanyváltó (alaphelyzetben a zuhanyfej, váltáskor a kézizuhany irányába áramlik a víz)
- Állítható teleszkópos felszállócsővel, személyre szabható magasság:
  - Min. magasság: 998 mm
  - Max. magasság: 1168 mm
- Állítható zuhanytartó
- Vízkőmentes zuhanyfej Ø200 mm
- Vízkőmentes 3 funkciós kézizuhany
- Megerősített fém gégecső 1500 mm
- Fém flexibilis bekötőcső (80 cm) a csaptelep és a zuhanyrendszer közt
- Figyelem: nem tartalmazza a csaptelepet!

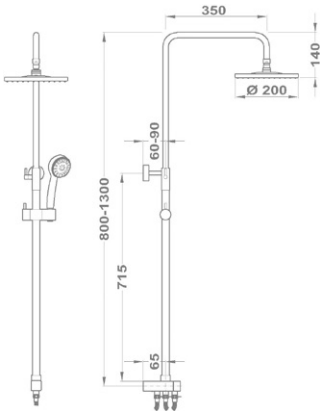

Treff zuhanyrendszer

143-0007-00

- Treff zuhany csaptelep, felső kifolyóval
- Mechanikus zuhanyváltó (baloldali állásban a kézizuhany, váltáskor a zuhanyfej irányába áramlik a víz)
- Állítható teleszkópos felszállócsővel, személyre szabható magasság:
  - Min. magasság: 800 mm
  - Max. magasság: 1300 mm
- Állítható zuhanytartó
- Vízkőmentes zuhanyfej Ø200 mm
- Vízkőmentes, 1 funkciós kézizuhany
- Megerősített fém gégecső 1500 mm

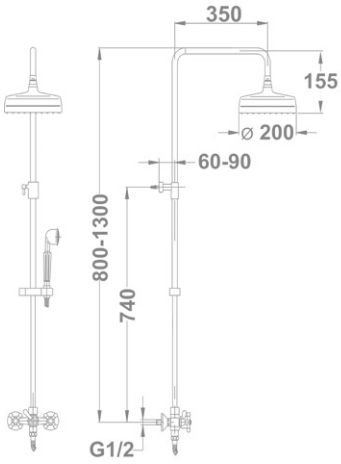

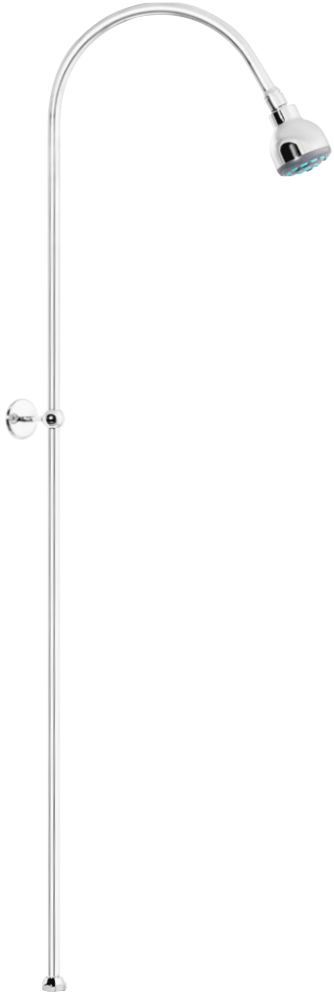

Basic zuhanyrendszer

279-0076-08

- Fix felszállócső 1105 mm
- Vízkőmentes zuhanyfej Ø65 mm
- 3/4” csatlakozó anyával
- Fali rögzítő szettel
- Figyelem: nem tartalmazza a csaptelepet!

Basic zuhanyszett 275-0031-07

- Basic kézizuhany
  - 1 funkció: Eső
  - Ø 70 mm
- Basic zuhanyrúd
  - Állítható zuhanytartó
  - Ø18 mm
  - Zuhanyrúd: 550 mm
  - Szappantartó tálcával
- Megerősített fém gégecső
  - 1500 mm

Ducal zuhanyszett 275-0043-07

- Ducal kézizuhany
  - 1 funkció: Eső
  - Ø 85 mm
- Basic zuhanyrúd
  - Állítható zuhanytartó
  - Ø18 mm
  - Zuhanyrúd: 550 mm
- Megerősített fém gégecső
  - 1500 mm

Basic zuhanyszett 275-0032-07

- Basic fali zuhanytartó
- Basic kézizuhany
  - 1 funkció: Eső
- Ø 70 mm
- Megerősített fém gégecső 1500 mm

Ducal zuhanyszett 275-0033-07

- Ducal fali zuhanytartó
- Ducal kézizuhany
  - 1 funkció: Eső
- Ø 85 mm
- Megerősített fém gégecső 1500 mm

Kézizuhanyok és zuhanyrudak

ÚJ

Zenit kézizuhany 175-0003-00

- 3 funkció:
  - › Eső
  - › Masszázs
  - › Szoft
- Vízkőmentes
- Ø 100 mm

ÚJ

Bridge kézizuhany 175-0004-00

- 1 funkció:
  - › Eső
- Vízkőmentes
- Ø 95 mm

Ducal kézizuhany 275-0036-07

- 1 funkció:
  - › Eső
- Vízkőmentes
- Ø 85 mm

Antica kézizuhany 275-0037-07

- 1 funkció:
  - › Eső
- Vízkőmentes
- Ø 50 mm

Basic kézizuhany 275-0035-07

- 1 funkció:
  - › Eső
- Vízkőmentes
- Ø 70 mm

Basic Zuhanyrúd
275-0034-07

- Állítható zuhanytartó
- Ø18 mm
- 550 mm

Zuhanyfejek és zuhanykarok

ÚJ

Zenit zuhanyfej 175-0005-00

- Ultraslim
- Méret: Ø200 mm
- Vízkőmentes
- Forgatható gömbcsuklós

ÚJ

Evo X zuhanyfej 175-0006-00

- Méret: Ø250 mm
- Vízkőmentes
- Forgatható gömbcsuklós

Evo zuhanyfej 175-0001-00

- 100% krómozott felület
- Méret: Ø200 mm
- Vízkőmentes
- Forgatható gömbcsuklós

Antica zuhanyfej 175-0002-00

- Méret: Ø200 mm
- Vízkőmentes
- Forgatható gömbcsuklós

Basic zuhanyfej 275-0042-07

- 1 funkció
- Vízkőmentes
- Ø65 mm

ÚJ

Zuhanykar 90° x 400
169-0003-02

- Ø 20 mm
- Menet 1/2”
- Krómozott sárgaréz

ÚJ

Zuhanykar 90° x 300
169-0003-03

- Ø 20 mm
- Menet 1/2”
- Krómozott sárgaréz

ÚJ

Zuhanykar 45° x 200
169-0003-01

- Ø 20 mm
- Menet 1/2”
- Krómozott sárgaréz

ÚJ

Zuhanykar 45° x 150
169-0003-00

- Ø 20 mm
- Menet 1/2”
- Krómozott sárgaréz

Basic nyújtható zuhany gégecső
275-0055-07

- 1450-2300 mm

Basic zuhany gégecső
275-0041-07

- 1500 mm
- Rozsdamentes acél

Basic zuhanytartó 275-0038-07

- Állítható

Ducal zuhanytartó 275-0039-07

- Állítható

Kád kifolyócső 169-0001-00

- Süllyesztett kádtöltő csaptelephez

Basic szappantartó
275-0054-07

- Vízelvezető kialakítással
- Ø18 mm zuhanyrúdhoz

Fali csatlakozós kézizuhany tartó
169-0002-00

- Süllyesztett csaptelepekhez

Fiesta

Könnyen tisztítható

A krómozott sárgaréz felületekeknek köszönhetően a kiegészítők a csaptelepekkel megegyező módon tisztíthatóak.

Egyszerű felszerelés

A legtöbb modell felszereléséhez elegendő egy szabványos csavarkulcs.

2 YEAR GUARANTEE

2 év garancia

A Mofém Fiesta fürdőszobai kiegészítőkre 2 év garanciát vállalunk.

Akasztó, dupla 501-1030-00

Pohártartó üvegpohárral 501-1040-00

Üvegpohár 501-1040-01

Szappanadagoló 501-1022-00

Szappanadagoló üveg - 501-1022-01

Szappantartó, tányéros 501-1021-00

Üvegtányér 501-1021-01

Szappantartó, rácsos
501-1020-00

Törölközőtartó gyűrű
501-1012-00

Törölközőtartó 501-1010-00
Törölközőtartó, dupla 501-1011-00

- Méret: 600 mm

Törölközőtartó, lengő 501-1013-00

- Méret: 430 mm

Üvegpolc 501-1050-00

- Méret: 520 mm

Üveglap 501-1050-01

Kapaszkodó rúd 501-1060-00

- Méret: 350 mm

WC papír tartó,

Fedeles 501-1070-00

Fedél nélkül 501-1071-00

WC papír tartó 501-1072-00

WC kefe fali tartóval
501-1080-00

Kerámia tartó 501-1080-01
WC kefe 501-1080-02

Fiesta 5in1 501-1081-00

ÚJ

Fürdőszobai kiegészítő szett

- Törölközőtartó gyűrű
- Törölközőtartó 600 mm
- Wc parír tartó fedeles
- Szappantartó
- Akasztó dupla

MOFÉM GO

Vízkőmentes perlátor

Speciális vízkőmentes perlátor, mely lágy vízáramlást és zajcsökkentést biztosít.

5 év garancia

A Mofém és Teka csaptelepekre 5 év garanciát és 10 év alkatrészellátást vállalunk.

Egyszerű felszerelés

A legtöbb modell felszereléséhez elegendő egy szabványos csavarkulcs.

25 év garancia

A Mofém Evo rozsdamentes mosogatótálcákra 25 év garanciát vállalunk, mely gyártási- vagy anyaghibából eredő meghibásodásokra érvényes.

Pro 3in1 156-0001-00

Pro mosdó csaptelep

- 5 l/perc vízátbocsátású vízkőmentes perlátorral
- Leeresztő szelep nélkül

Pro kádtöltő csaptelep

- Automata zuhanyváltóval
- Vízkőmentes perlátorral

Basic zuhanyszett

- Basic kézizuhany
  - 1 funkció: Eső
- Basic zuhanyrúd állítható zuhanytartóval, szappantartó tálcával
- 550 mm, Ø18 mm
- Megerősített fém gégecső 1500 mm

EVO 1B 1D 156-0003-00

EVO 1B 1D mosogatótálca

- Hagyományos, ráépíthető
- Magas minőségű AISI 304 rozsdamentes acélból
- Higiénikus, hőálló és rendkívül tartós felület
- A sorközépen álló mosogatószekrény (modul) szélessége min. 45 cm
- Méretek: [Sz x M] 780 x 435 mm, [Sz x M x M] 368 x 338 x 150 mm

Junior Evo mosogató csaptelep

- Vízkőmentes perlátorral

Szelep csomag

- 1 ½" lefolyócsomag gumidugóval

EVO 1B 156-0002-00

EVO 1B mosogatótálca

- Hagyományos, ráépíthető
- Magas minőségű AISI 304 rozsdamentes acélból készült
- Higiénikus, hőálló és rendkívül tartós felület
- A sorközépen álló mosogatószekrény (modul) szélessége min. 40 cm
- Méretek: [Sz x M] 465 x 465 mm, [M] 150 mm

Pro mosogató csaptelep

- Kifolyócső: 225mm
- Vízkőmentes perlátorral

Szelep csomag

- 1 ½" lefolyócsomag gumidugóval

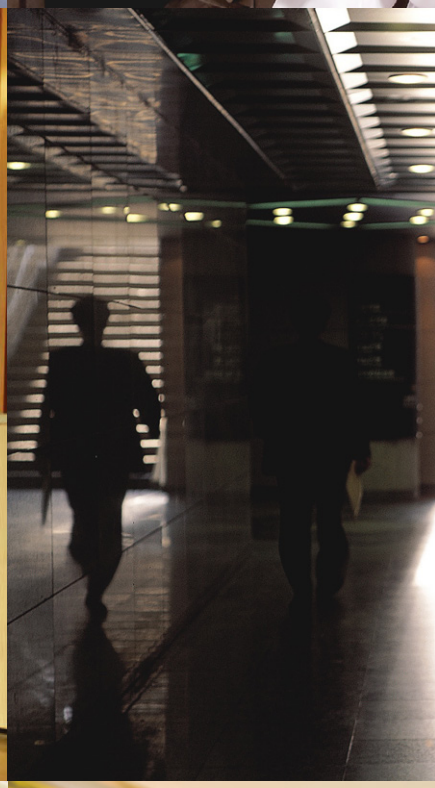

Terminals
Concourses
Baggage Claim
Ground Transport
2 3 5
B E F

MOFÉM

Mofém Projekt rendszerek

M–Tronic
82. oldal

Linear
86. oldal

MULTI-BOX®
90. oldal

Automata nyomógombos szelepek
94. oldal

Orvosi csaptelepek
96. oldal

Kiegészítő szerelvények
98. oldal

M-Tronic

Maximális komfort a végső felhasználónak és a karbantartóknak (takarítás, javítás)

Az automata nyomógombos csapokkal ellentétben az elektronikus csaptelepek működtetése nem igényel erőkifejtést. On/Off üzemmód a takarítás vagy a karbantartási munkálatok elvégzéséhez.

Vandálbiztos

Vandálbiztos, magas ellenállóképességű perlátor, melyet nagyon nehéz megrongálni.

Higiénia és munka biztonság

Érintésmentes technológia. Megakadályozza a baktérium lerakódást a kezeken.

Elektromos mosdó csaptelep MLU 01

- Hideg vagy kevertvíz csatlakozással
- Szennyeződésgyűjtő szűrőkkel
- Visszacsapó szeleppel
- Vandálbiztos kialakítás
- Üzemi nyomás 0,1-0,6 MPa
- 7,5-9 l/perc vízátbocsátású vízkőmentes perlátorral
- Perlátor mérete: M24x1
- Pult alá építhető külső mágnesszelepházzal
- Automatikus víz-stop 5 perc folyamatos használat után
- Alacsony töltöttségi szint jelzés az elemmel működtetett típusoknál
- Tápfeszültség megszűnése esetén a mágnesszelep automatikusan lezár
- Flexibilis bekötőcsővel: 3/8”
- Távirányítóval beállítható paraméterek

Energia ellátás:

- 6V-os mágnesszelep, 4x1,5V alkáli elemmel **180-7501-00**
- 6V-os mágnesszelep, 230V/50Hz hálózati egységgel **180-7511-00**
- 24V-os mágnesszelep (hálózati egység nem tartozék) **180-7521-00**

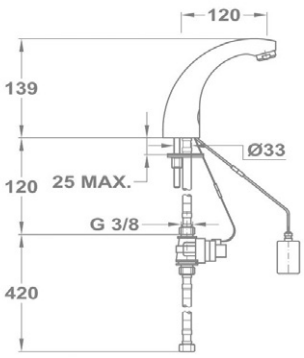

Elektromos mosdó csaptelep MLU 08

- Hideg vagy kevertvíz csatlakozással
- Energia ellátás: 6V külső elemtartó ház (4x1,5V AA)
- Szennyeződésgyűjtő szűrőkkel
- Visszacsapó szeleppel
- Vandálbiztos kialakítás
- Üzemi nyomás 0,1-0,6 MPa
- Forgatható kifolyócsővel
- Kifolyócső: 150 mm
- 7,5-9 l/perc vízátbocsátású vízkőmentes perlátorral
- Perlátor mérete: M19x1
- Pult alá építhető külső mágnesszelepházzal
- Automatikus víz-stop 5 perc folyamatos használat után
- Alacsony töltöttségi szint jelzés az elemmel működtetett típusoknál
- Tápfeszültség megszűnése esetén a mágnesszelep automatikusan lezár
- Flexibilis bekötőcsővel: 3/8”
- Távirányítóval beállítható paraméterek

Energia ellátás:

- 6V-os mágnesszelep, 4x1,5V alkáli elemmel **180-7501-03**
- 6V-os mágnesszelep, 230V/50Hz hálózati egységgel **180-7511-03**
- 24V-os mágnesszelep (hálózati egység nem tartozék) **180-7521-03**

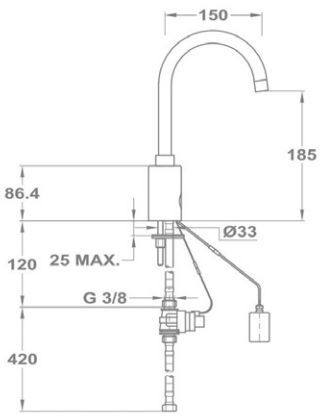

Elektromos mosogató csaptelep MLU 10

- Hideg vagy kevertvíz csatlakozással
- Energia ellátás: 6V külső elemtartó ház (4x1,5V AA)
- Szennyeződésgyűjtő szűrőkkel
- Visszacsapó szeleppel
- Vandálbiztos kialakítás
- Üzemi nyomás 0,1-0,6 MPa
- Forgatható kifolyócsővel
- Kifolyócső: 180 mm
- Vízkőmentes perlátorral
- Perlátor mérete: M20x1
- Pult alá építhető külső mágnesszelepházzal
- Automatikus víz-stop 5 perc folyamatos használat után
- Alacsony töltöttségi szint jelzés az elemmel működtetett típusoknál
- Tápfeszültség megszűnése esetén a mágnesszelep automatikusan lezár
- Flexibilis bekötőcsővel: 3/8”
- Távirányítóval beállítható paraméterek

Energia ellátás:

- 6V-os mágnesszelep, 4x1,5V alkáli elemmel **182-7501-03**
- 6V-os mágnesszelep, 230V/50Hz hálózati egységgel **182-7511-03**
- 24V-os mágnesszelep (hálózati egység nem tartozék) **182-7521-03**

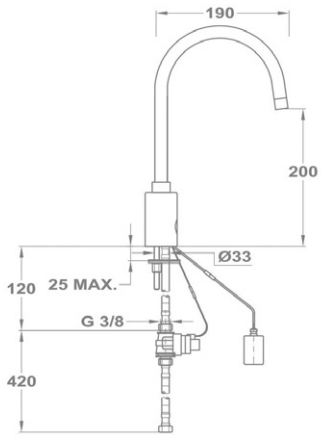

ÚJ

Elektromos mosdó csaptelep MLU30XL

- Integrált hőmérséklet szabályozóval
- Szennyeződésgyűjtő szűrőkkel
- Visszacsapó szeleppel
- Vandálbiztos kialakítás
- Üzemi nyomás 0,1-0,6 MPa
- 6 l/perc vízátbocsátású vízkőmentes integrált perlátorral
- Perlátor mérete: M20x1
- Integrált mágnesszeleppel
- Automatikus víz-stop 5 perc folyamatos használat után
- Alacsony töltöttségi szint jelzés az elemmel működtetett típusoknál
- Tápfeszültség megszűnése esetén a mágnesszelep automatikusan lezár
- Flexibilis bekötőcsővel: 3/8”
- Távirányítóval beállítható paraméterek

Energia ellátás:

- 6V-os mágnesszelep 4x1,5V alkáli elemmel
  180-7551-20

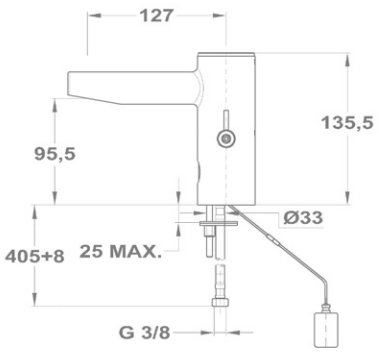

Elektromos süllyesztett vizelde öblítő MLP

- Szennyeződésgyűjtő szűrőkkel
- Vandálbiztos kialakítás
- Integrált mágnesszeleppel
- Öblítés kezdete a tartomány elhagyása után: 2 s
- Távirányítóval állítható öblítési idő: 0,5-15 s
- Térfogatáram szabályozás a csatlakozóba épített gömbcsappal
- Érzékelési tartomány: 0,3-0,7 m
- Térfogatáram: 12 l/min
- Be/Ki csatlakozás ¾” külső
- Automatikus öblítés 24 óra nem használat után
- Alacsony elem töltöttségi szint kijelzése
- Tápfeszültség megszűnése esetén a mágnesszelep automatikusan lezár
- Műanyag rögzítő doboz - 140x140x75 mm
- Krómozott rozsdamentes takaró lap - 170x170x10 mm
- Vizelde csatlakozás: Rozsdamentes acél cső Ø20x250 mm
- Távirányítóval beállítható paraméterek

Energia ellátás:

MLP 06K 6V-os mágnesszelep
184-7501-10

4x1,5V alkáli elemmel
184-7501-10

MLP 02KZ 6V-os mágnesszelep
184-7511-10

- 230V/50Hz hálózati egységgel

MLP 02K 24V-os mágnesszelep
184-7521-10

- (hálózati egység nem tartozék)

Elektromos vizelde öblítő MLP09 184-7501-00

- Szennyeződésgyűjtő szűrőkkel
- Vandálbiztos kialakítás
- Integrált mágnesszeleppel
- Öblítés kezdete a tartomány elhagyása után: 2 s
- Távirányítóval állítható öblítési idő: 0,5-15 s
- Térfogatáram szabályozás a csatlakozóba épített gömbcsappal
- Automatikus öblítés 24 óra nem használat után
- Alacsony elem töltöttségi szint kijelzése
- Tápfeszültség megszűnése esetén a mágnesszelep automatikusan lezár
- Fali csatlakozás: 1/2” külső menet
- Vizelde csatlakozás: Rozsdamentes acél cső Ø20x250 mm
- Távirányítóval beállítható paraméterek

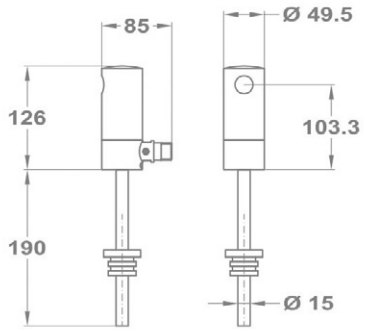

Távirányító elektronikus csaptelepekhez MLD 03

169-0015-00

- Érzékelési távolság beállítása
- Késleltetési idő beállítása
- Ki/Be kapcsolás (tisztítás, karbantartás)
- Beszabályozási adatlap: www.mofem.hu
- MLU 01, MLU 08, MLU 10 és MLU 30 elektronikus csaptelepekhez

M-tronic tápegység

- M-tronic elektromos csaptelepekhez

MLZ01Y 24V tápegység 169-0017-00

- Max. 2 csaptelephez

MLZ01Z 24V tápegység 169-0018-00

- Max. 4 csaptelephez

MLZ03Z 24V tápegység 169-0019-00

- Max. 9 csaptelephez

M-tronic adapter MLZ08 169-0020-00

- 230/6V adapter
- M-tronic elektromos csaptelepekhez

M-tronic Y bekötő egységcsomag

169-0014-00

- MLU 01, MLU 08 és MLU 10 elektronikus csaptelepek helyi vízhőfok beállításához
- Lehetővé teszi a csaptelep hideg és meleg vízhálózatra való csatlakozását

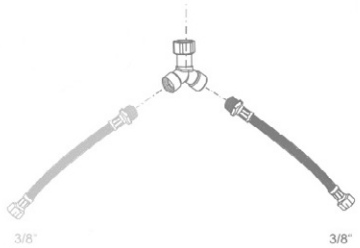

Linear

38
liter/min

Magas átfolyási érték

Az EN 1253-2 szabványnak megfelelően a Mofém Linear lefolyók 38 l/perc vizet engednek át a rendszeren.

65
mm

Helytakarékos konstrukció

Az alacsony szerkezeti magasságnak köszöhetően nem kell olyan magas / mély padozatot kialakítani otthonában (min. 65mm).

5
YEARS GUARANTEE

5 év garancia

A Mofém és Teka csaptelepekre 5 év garanciát és 10 év alkatrészellátást vállalunk.

Beépítési videó

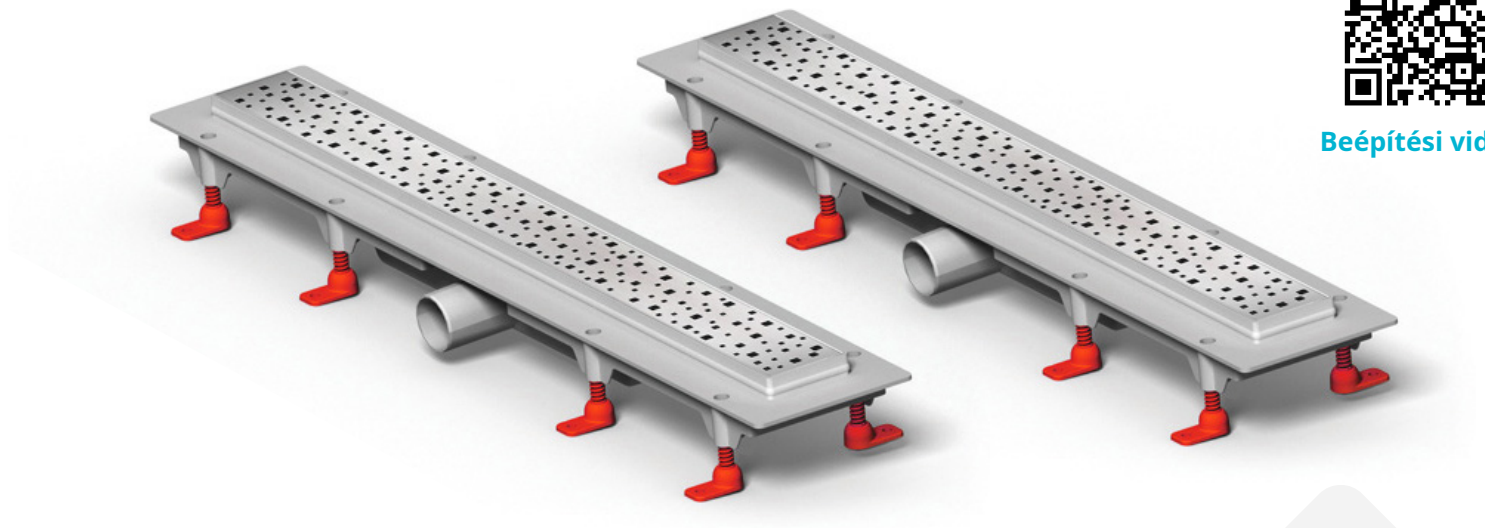

5 YEARS GUARANTEE

38 liter/min

65 mm

Linear zuhanyfolyóka

- **Esztétikus**, padlóba süllyesztett megoldás
- **Széles méret és design választék**
- Használatával **nincs szükség zuhanytálcák beépítésére**
- **Helytakarékos** konstrukció, 65 mm minimális aljzatbeton vastagság
- **Szerelőbarát** megoldás a menetes rögzítő füleknek köszönhetően (8db)
- **Biztonságos**, tökéletesen síkba építhető a padozat szintjével
- **Könnyen tisztítható**
- Nagy teherbírású (300kg), 1,5mm vastag fényezett **rozsdamentes** acél rács
- Polipropilén elfolyó ház, mely magába foglalja a kombinált szifont, kifolyócsövet, rögzítő füleket, lefogató dűbelt, csavart és a szigetelő gallért is
- **EN1253-2** szabvány szerinti **38 l/perc vízelvezetés**
- Visszacsapó tárcsák (2db) biztosítják a bűzelzárást
- Elázás védelem a párazáró gallérnak és az öntapadós párazáró szalagnak köszönhetően
- 3+1 mintázat: **Drops** + **Medium** + **Klasik/Floor** (a mintázat nélküli rács megfordítva burkolható kerámiával)

Szerelőbarát megoldások

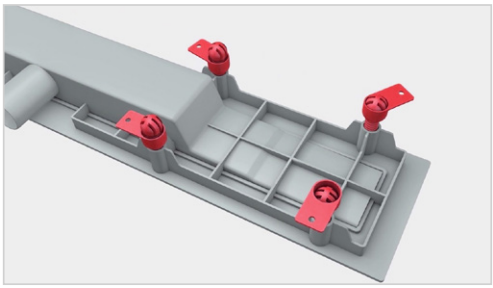

- **Független állítható önbeálló fülek,** melyek tökéletesen idomulnak minden falfelülethez és a megfelelő síkban stabilan rögzítik a rendszert, ezzel meggátolva a későbbi rögzítési problémákból eredő meghibásodásokat.

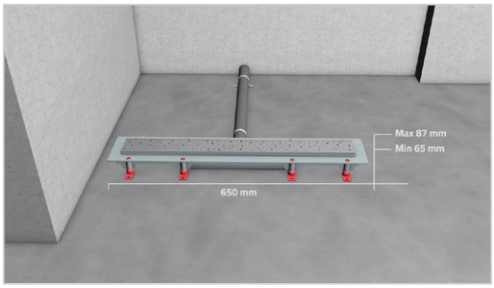

- **Helytakarékos konstrukció:**
  Az alacsony szerekezeti magasságnak köszönhetően nem kell olyan magas/mély padozatot kialakítani otthonában
- **Állítható beépítési magasság:**
  minimum 65 mm, maximum 87 mm

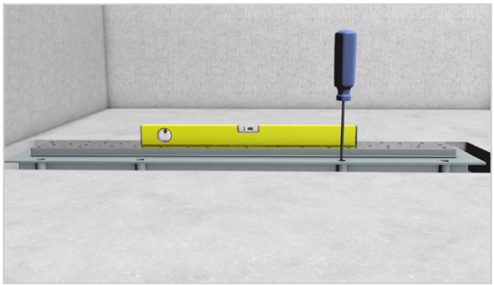

- Rögzítés után a **független állítható önbeálló fülek** (8 db) csavarorsójával finoman be lehet állítani a homlokfelület síkját. A megfelelő vízelfolyás érdekében a burkolásnál 2%-os esést javasolunk a lefolyó irányába.

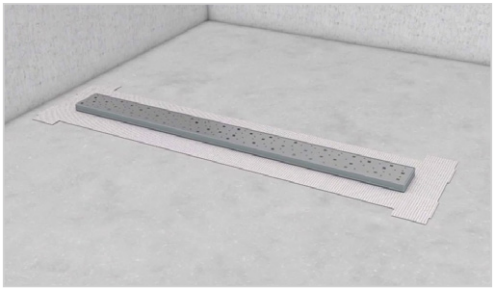

- A párazáró gallér és az öntapadós párazáró szalag **megakadályozza, hogy a víz és a pára bejusson az aljzat szerkezetbe**, ezzel elkerülve a járólap alatti elázást.

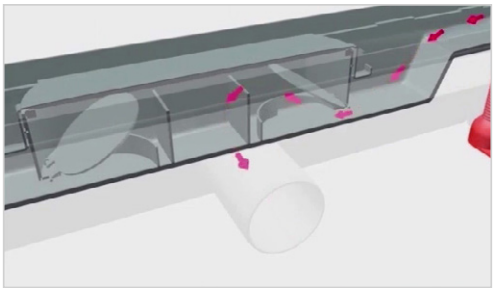

- A kombinált szifon **garantálja a bűzelzárást** vízzel teli és száraz szifon esetén is. A rendszer magába foglal egy bűzelzáró kamrát, tömítőgyűrűvel ellátott fedelet és 2db visszacsapó tárcsát is.

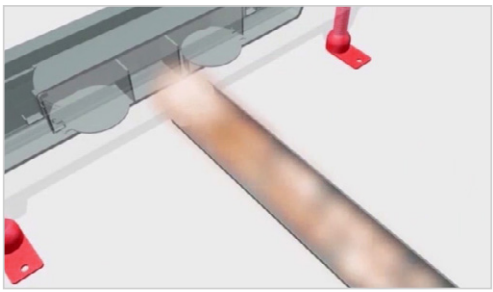

Padlósíkra építhető zuhanyfolyóka:

Zuhanyfolyóka	Kód
MLP-650 KF padló lefolyó	501-0002-00
MLP-650 M padló lefolyó	501-0002-01
MLP-650 D padló lefolyó	501-0002-02
MLP-750 KF padló lefolyó	501-0003-00
MLP-750 M padló lefolyó	501-0003-01
MLP-750 D padló lefolyó	501-0003-02
MLP-850 KF padló lefolyó	501-0004-00
MLP-850 M padló lefolyó	501-0004-01
MLP-850 D padló lefolyó	501-0004-02

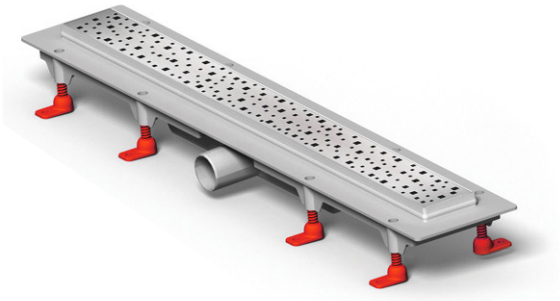

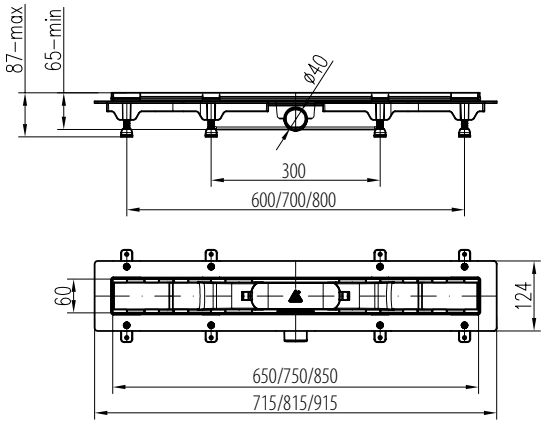

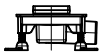

Medium (M)

Drops (D)

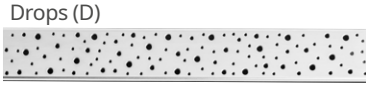

Klasik/Floor (KF)

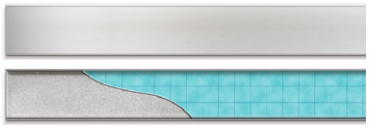

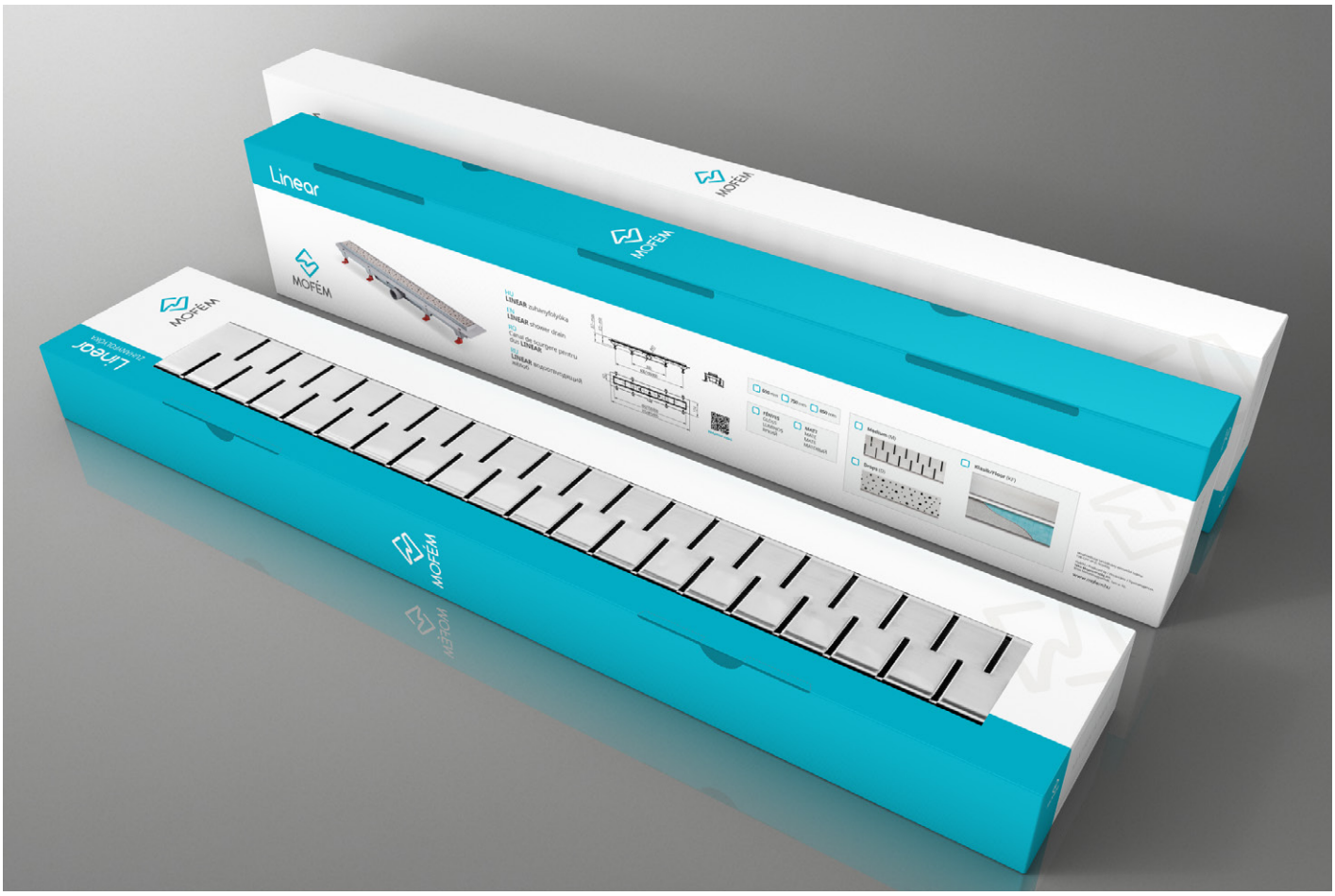

MULTI-BOX®

Szerelőbarát kialakítás

A független állítható rögzítő füleknek köszönhetően könnyedén lehet a boxot akár egyenetlen felületekhez illeszteni. Rögzítés után a 4 db állító csavarral finoman be lehet kalibrálni a **MULTI-BOX®** homlokfelületének a síkját.

Zajcsökkentő és vízütésgátló elemek

A falon kívüli kerámia egységekbe épített zajcsökkentő elemek jelentős mértékben csökkentik a vízáramlás zajszintjét.

Széles beépítési mérettartomány

Az állítható füleknek és a dobozon kialakított 27 mm-es beépítési tartománynak köszönhetően biztosítja a könnyű szerelést.

Magyar termék nagydíj®

A Magyar Termék Nagydíj® 2014. évi pályázatára benyújtott MOFÉM **MULTI-BOX®** falsík alatti univerzális egység elnyerte a Magyar Termék Nagydíj® kitüntető címet. A Magyar Termék Nagydíj® védjegy megtestesíti és kifejezi Magyarország elismerését és elkötelezettségét a tanúsított minőség iránt.

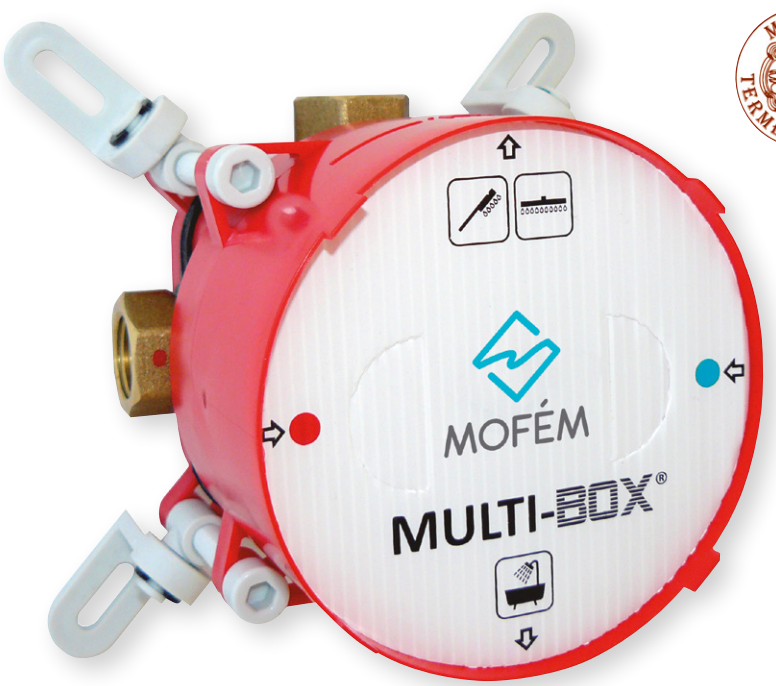

MAGYAR TERMÉK NAGYDÍJ

MULTI-BOX® falsík alatti elem

172-0001-00

- Állítható rögzítő fülekkel
- Utólagos finom igazítás
- Széles beépítési mérettartomány (85-112 mm)
- Párazáró koronggal
- Egyszerű szerelés
- 4 db 1/2"-os csatlakozás: 2 db bemenet+ 2 db kimenet
- 1 db záró dugóval
- Átöblítő elemmel

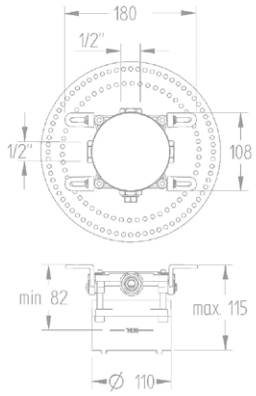

MULTI-BOX® alaptesthossz

273-0148-06

- Toldat M22x1 4db
- O gyűrű 8 db
- Csavar DIN912 4db

A süllyesztett csaptelep rendszer előnyei

- **Multifunkcionalitás:** Egy süllyesztett elem, melyből kialakítható akár zuhanyrendszer, kádtöltő csaptelep vagy mindez egyben.
- A süllyesztett megoldásnak köszönhetően elkerülhető a csövekben áramló forró víz okozta égési sérülés
- **Egyszerű használat:** Egy kezelő felületen tudjuk a csatlakoztatott egységeket szabályozni (hőfokszabályozó, vízmennyiség szabályozó, váltógomb)
- Kevesebb tisztítandó terület
- Helytakarékos megoldás: nagyobb hely a zuhanyzóban, fürdőszobában
- A homogén falfelület, egységes arculatot kölcsönöz a fürdőszobának

Tudta, hogy...

a MOFÉM MULTI-BOX® rendszernél a falon kívüli egységet elég csak akkor beszerezni, amikor már kész van a fürdőszoba, mert a MULTI-BOX® rendszert nyomás alá lehet helyezni az átöblítő elemnek köszönhetően?

Szerelőbarát megoldások

- **Független állítható önbeálló fülek,** melyek tökéletesen idomulnak minden falfelülethez és a megfelelő síkban stabilan rögzítik a rendszert, ezzel meggátolva a későbbi rögzítési problémákból eredő meghibásodásokat.

- Rögzítés után a 4 db csavarral **finoman be lehet állítani** a homlok felületének a síkját. Ez segítségünkre lehet akkor, amikor már rákötöttük a boxra a csőrendszert, viszont szükséges még egy kis finom igazítás.

- Tájoló fogak a **vízszintes/függőleges pozíció** beállításához szolgálnak segítségül. Ráhelyezve a vízszintmérőt pontosan lehet pozícionálni a terméket így biztosítva a falon kívüli egység pontos pozícióját.

- **Színjelzéssel ellátott hideg/meleg bemeneti csatlakozó** segíti a helyes hálózati víz rákötését. Ezzel elkerülhető a box fordított állású bekötése.
- **Porvédő tárcsa védi** a belső csatlakozó felületet a kőműves és burkolási munkavégzéskor keletkező szennyeződésektől.

- **Párazáró korong** megakadályozza, hogy a víz és a pára bejusson a falszerkezetbe, ezzel elkerülve a csempe alatti falsík elázását.

- **Széles beépítési mérettartomány:** a minimum és maximum beépítési tartomány jelölve van a dobozon (27 mm).

- Az átöblítő elemnek köszönhetően a MULTI-BOX® beépítése után nyomás alá lehet helyezni a rendszert és szerelvényezés előtt pedig átöblítéssel ki lehet tisztítani a vezetékeket. Segítségével elvégezhető a szivárgási ellenőrzés.

Trend Plus
Süllyesztett kádtöltő csaptelep falon kívüli része 151-1551-10

- 40 mm kerámia vezérlőegységgel
- Fém takarótányérral
- Automata zuhanyváltóval
- Zuhanyszett nélkül

Trend Plus
Süllyesztett zuhany csaptelep falon kívüli része 153-1551-10

- 40 mm kerámia vezérlőegységgel
- Fém takarótányérral
- Zuhanyszett nélkül

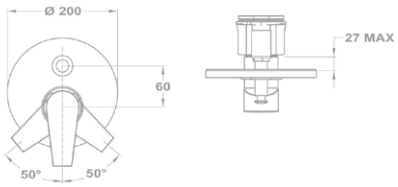

Junior Evo
Süllyesztett kádtöltő csaptelep falon kívüli része 151-0066-00

- 40 mm kerámia vezérlőegységgel
- Fém takarótányérral
- Automata zuhanyváltóval
- Zuhanyszett nélkül

Junior Evo
Süllyesztett zuhany csaptelep falon kívüli része 153-0065-00

- 40 mm kerámia vezérlőegységgel
- Fém takarótányérral
- Zuhanyszett nélkül

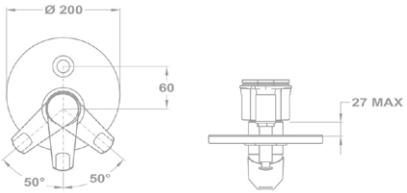

ÚJ

Junior Evo Süllyesztett termosztátos zuhany csaptelep egyutas 170-0006-00

- Egyutas
- Biztonsági hőmérséklet STOP 38°C-on
- Szűrővel védett visszaáramlás gátló szelepek
- Zuhanyszett nélkül

Junior Evo
Süllyesztett termosztátos zuhany csaptelep kétutas 170-0005-00

- Kétutas
- Biztonsági hőmérséklet STOP 38°C-on
- Szűrővel védett visszaáramlás gátló szelepek
- Zuhanyszett nélkül

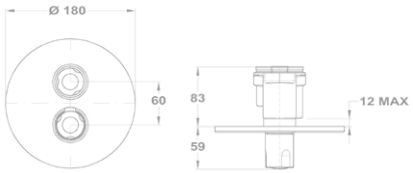

Ajánlott beépítési módok

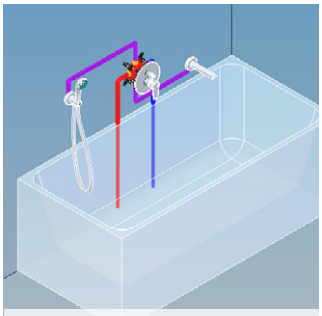

Süllyesztett kétutas csaptelep, fali csatlakozós kézizuhany tartó, kád kifolyócső

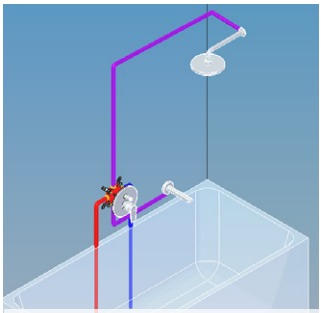

Süllyesztett kétutas csaptelep, kádkifolyócső, zuhanykar, zuhanyfej

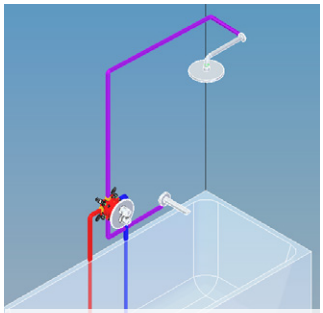

Kétutas termosztátos csaptelep, kádkifolyócső, zuhanykar, zuhanyfej

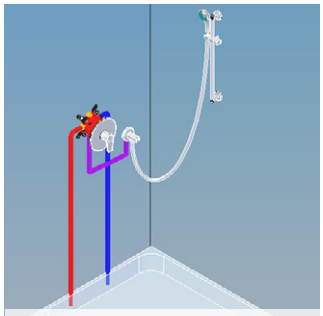

Süllyesztett egyutas csaptelep, zuhanyszett zuhanyrúddal, fali csatlakozós kézizuhany tartó

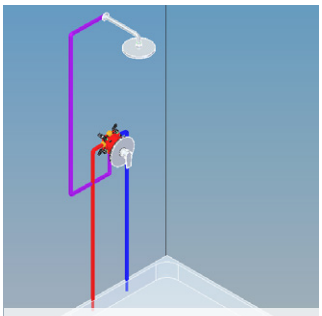

Süllyesztett egyutas csaptelep, zuhanykar, zuhanyfej

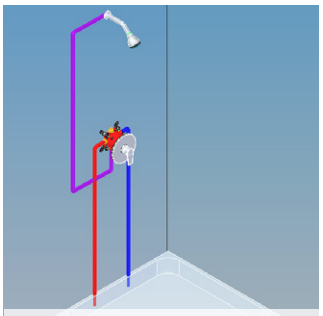

Süllyesztett egyutas csaptelep, zuhanykar, zuhanyfej

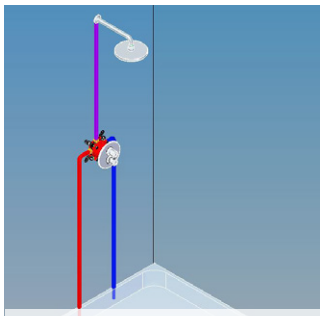

Egyutas termosztátos csaptelep, zuhanykar, zuhanyfej

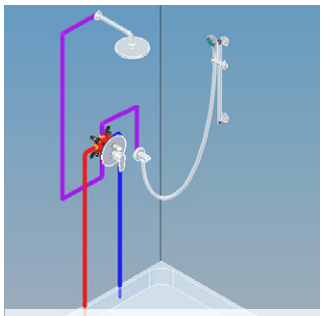

Süllyesztett kétutas csaptelep, zuhanyszett zuhanyrúddal, fali csatlakozós kézizuhany tartó, zuhanykar, Evo zuhanyfej

Automata nyomógombos szelepek

Automata csaptelep

Takarítson meg vizet a Mofém önelzáró csaptelepeivel, melyek egy gombnyomásra nyitnak és automatikusan zárnak egy automata szelep segítségével.

Alkatrészprogram

A megjelölt termékekhez alkatrészeinket átlátható rendszerben, bliszterezett csomagolásban pultra helyezhető kínáló falakkal biztosítjuk az üzletekben.

Vandálbiztos

A csaptelepek egy sárgaréz darabból készülnek, a működő részek nem láthatók.

5 év garancia

A Mofém és Teka csaptelepekre 5 év garanciát és 10 év alkatrészellátást vállalunk.

Környezetvédelem

Felelősen gondolkodunk környezetünkről.

Gyors és egyszerű szerelés

Gyors és egyszerű felszerelési rendszer. A legtöbb modellhez elegendő egy 12 mm-es csavarkulcs.

Automata nyomógombos szelepek

Automata mosdó szelep

146-0051-00

- Nyitvatartási idő: 10 sec.
- Egyszeri öblítési mennyiség (3 bar nyomáson) 1 liter (gyári beállítás esetén)
- Öblítési mennyiség állítható

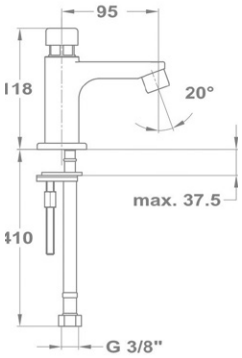

ÚJ

M-Press automata mosdó szelep

146-0052-00

- Működési nyomás tartomány: 0,2 - 10 bar (ajánlott: 6 bar)
- Működési hőmérséklet tartomány: 4 - 65 °C
- Gyárilag beállított időzítési érték: 15 ± 5 sec.
- Átfolyó vízmennyiség: 5 ±1 liter/min. (3 bar nyomáson)
- Vízfogyasztás egyszeri működésnél: kb. 0,8 liter (3 bar)
- Szabvány megfelelés: MSZ EN 816

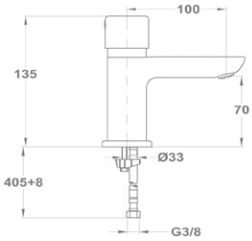

ÚJ

M-Press automata zuhany szelep fix felszálló csővel

143-0118-00

- Működési nyomás tartomány: 0,2 - 10 bar (ajánlott: (6 bar)
- Működési hőmérséklet tartomány: 4 - 65 °C
- Gyárilag beállított időzítési érték: 45 ± 6 sec.
- Átfolyó vízmennyiség 12 ± 2 liter/min. (3 bar nyomáson)
- Vízfogyasztás egyszeri működésnél: kb. 8 liter (3 bar)
- Szabvány megfelelés: MSZ EN 816

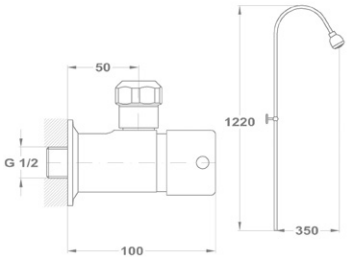

ÚJ

M-Press automata zuhanyszelep

143-0118-01

- Működési nyomás tartomány: 0,2 - 10 bar (ajánlott: (6 bar)
- Működési hőmérséklet tartomány: 4 - 65 °C
- Gyárilag beállított időzítési érték: 45 ±6 sec.
- Átfolyó vízmennyiség 12 ±2 liter/min. (3 bar nyomáson)
- Vízfogyasztás egyszeri működésnél: kb. 8 liter (3 bar)
- Szabvány megfelelés: MSZ EN 816

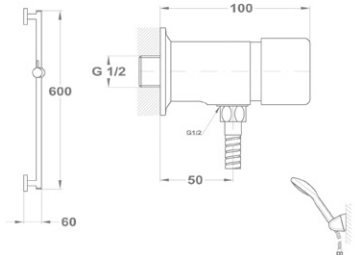

ÚJ

M-Press automata vizelde öblítő szelep

166-0009-00

- Működési nyomás tartomány: 0,2 - 10 bar (ajánlott: (6 bar)
- Működési hőmérséklet tartomány: 4 - 65 °C
- Vízfogyasztás egyszeri működésnél: kb. 0,5 (-0,2) liter (1 bar)
- Szabvány megfelelés: MSZ EN 816

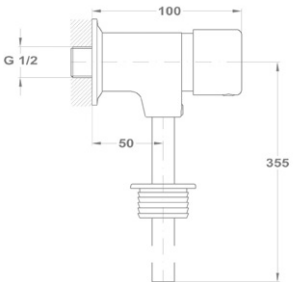

ÚJ

M-Press automata fali mosdó/ivókút szelep

166-0010-00

- Működési nyomás tartomány: 0,2 - 10 bar (ajánlott: (6 bar)
- Működési hőmérséklet tartomány: 4 - 65 °C
- Gyárilag beállított időzítési érték: 15 ± 5 sec.
- Átfolyó vízmennyiség: 5 ±1 liter/min. (3 bar nyomáson)
- Vízfogyasztás egyszeri működésnél: kb. 0,8 liter (3 bar)
- Szabvány megfelelés: MSZ EN 816

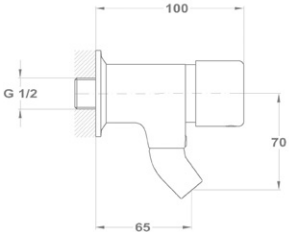

Orvosi csaptelepek

Egyszerű felszerelés

A legtöbb modell felszereléséhez elegendő egy szabványos csavarkulcs.

Zajcsökkentő elemek

A kádtöltő és zuhany csaptelepek zajcsökkentő elemeket tartalmaznak, melyek jelentős mértékben csökkentik a vízáramlás zajszintjét.

UP TO 60%

Vízmegtakarítás

A mosdó csaptelep olyan perlátort tartalmaz, mely a vízfogyasztást 5l/percre redukálja.

UP TO 60%

Trend Plus orvosi mosdó csaptelep
159-1501-00

- Leeresztő szeleppel
- 5 l/perc vízátbocsátású vízkőmentes perlátorral
- Perlátor mérete: M24x1
- 40 mm kerámia vezérlőegységgel
- Flexibilis bekötőcsővel: 3/8”

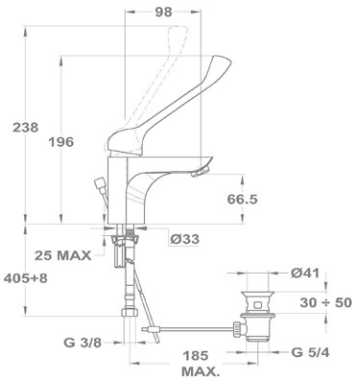

Trend Plus orvosi mosogató csaptelep 159-1551-02

- Forgatható alsó kifolyócsővel
- Kifolyócső: 225 mm
- Vízkőmentes perlátorral
- Perlátor mérete: M24x1
- 40 mm kerámia vezérlőegységgel
- Flexibilis bekötőcsővel: 3/8”

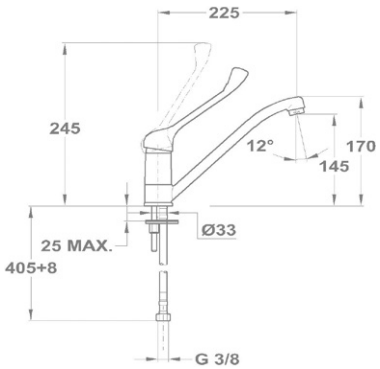

Trend Plus orvosi mosogató csaptelep 159-1551-06

- Forgatható alsó kifolyócsővel
- Kifolyócső: 200 mm
- Vízkőmentes perlátorral
- Perlátor mérete: M24x1
- 40 mm kerámia vezérlőegységgel
- Zajcsökkentő elemmel

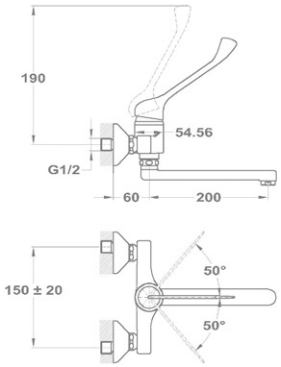

UP TO 60%

Junior Evo orvosi mosdó csaptelep
159-0021-00

- Leeresztő szeleppel
- 5 l/perc vízátbocsátású vízkőmentes perlátorral
- Perlátor mérete: M24x1
- 35 mm kerámia vezérlőegységgel
- Flexibilis bekötőcsővel: 3/8”

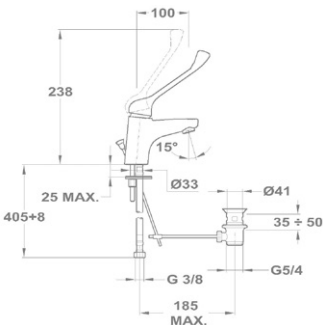

Junior Evo orvosi mosogató csaptelep 159-0022-00

- Forgatható alsó kifolyócsővel
- Kifolyócső: 225 mm
- Vízkőmentes perlátorral
- Perlátor mérete: M24x1
- 35 mm kerámia vezérlőegységgel
- Flexibilis bekötőcsővel: 3/8”

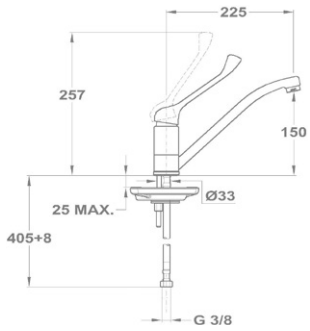

Junior Evo orvosi mosogató csaptelep 159-0023-00

- Forgatható alsó kifolyócsővel
- Kifolyócső: 200 mm
- Vízkőmentes perlátorral
- Perlátor mérete: M24x1
- 35 mm kerámia vezérlőegységgel
- Zajcsökkentő elemmel

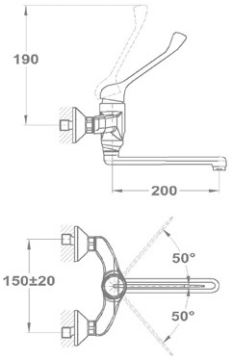

Kiegészítő szerelvények

Gyors és egyszerű szerelés

Gyors és egyszerű felszerelési rendszer.

Környezetvédelem

Felelősen gondolkodunk környezetünkről.

Alkatrészprogram

A megjelölt termékekhez alkatrészeinket átlátható rendszerben, bliszterezett csomagolásban pultra helyezhető kínáló falakkal biztosítjuk az üzletekben.

Újrahasznosítható

A Mofém csaptelepek csomagolását környezetbarát technológiákkal állítják elő, így a csomagolás újrahasznosított papírból, illetve a lenyomatok környezetre ártalmatlan festékkel készültek.

Minőségi alapanyag

A Mofém-Teka termékek magas minőségű sárgarézből készülnek, mely garantálja a termékek minőségét.

Könnyen tisztítható

A Mofém-Teka csaptelepek és kiegészítők a gyártás során egy nikkel és króm réteget kapnak, mely amellett, hogy védi a termékeket könnyen tisztíthatóvá is teszi őket.

Kifolyószelep 162-0035-07

- Perlátorral
- Dizájn kivitel
- ½"

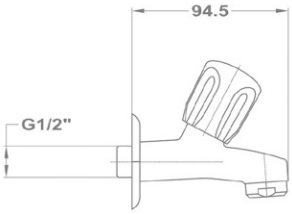

Kifolyószelep 162-0035-17

- Tömlővéggel
- Dizájn kivitel
- ½"

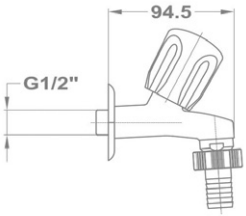

Kifolyószelep

- Tömlővéges és közvetlen gyorscsatlakozási lehetőséggel
- Légbeszívóval

½" 162-0007-00

¾" 162-0008-00

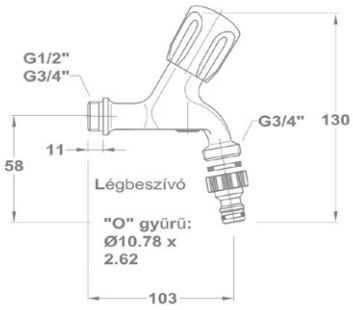

Kifolyószelep

- Perlátorral

½" 162-0005-00

¾" 162-0006-00

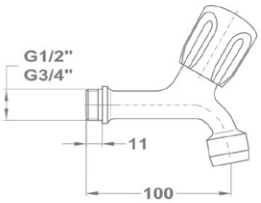

Kifolyószelep

- Tömlővéggel

½" 162-0001-00

¾" 162-0002-00

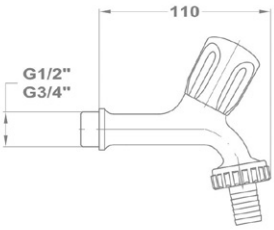

Sarokszelep

½" - ½" 163-0002-00

½" - 3/8" 163-0006-00

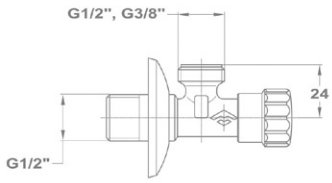

Sarokszelep szűrővel 163-0010-10

- Rozsdamentes, cserélhető és tisztítható acélszűrővel
- Csatlakozás: 3/8”

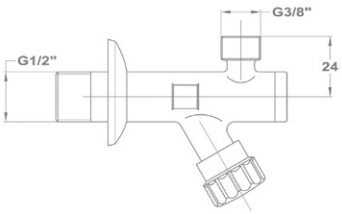

Kombinált sarokszelep 163-0015-01

- Mosógép/mosogatógép csatlakozó – ¾”
- Mosdó csatlakozó – 3/8”
- Fali csatlakozó – ½”
- Visszacsapó szeleppel
- Szabályozható, cserélhető felsőrésszel
- Tömlővéggel

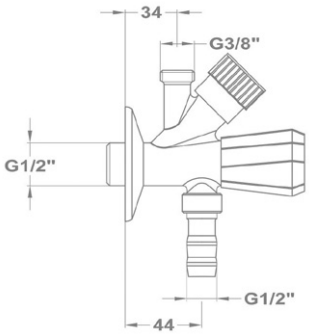

Mosógéptöltő szelep 163-0014-00

- Króm felület
- ½” – ¾”

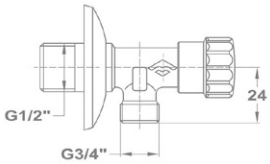

Mosógéptöltő szelep

- Eurosztár fogantyúval
- Króm felület
- 1/2” csatlakozással

Jobbos 167-0001-00

Balos 167-0002-00

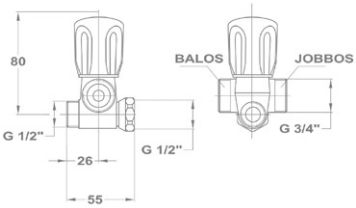

Golf mosdó szelep 146-1261-00

- Hideg vagy kevert vízhez
- 180°-os kerámia felsőrésszel
- 7,5-9 l/perc vízátbocsátású vízkőmentes perlátorral
- Perlátor mérete: M22x1
- Flexibilis bekötőcsővel: 3/8”

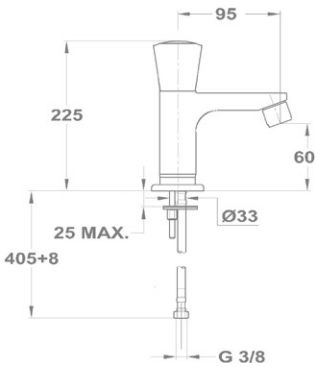

Állószelep Eurosztár 146-0042-00

- Hagyományos felsőrésszel
- Vízkőmentes perlátorral: M22x1

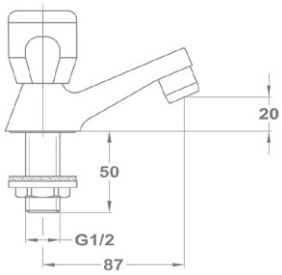

Csempeszelep

1/2” kék 164-0014-00 **3/4” kék** 164-0016-00

1/2” piros 164-0015-00 **3/4” piros** 164-0017-00

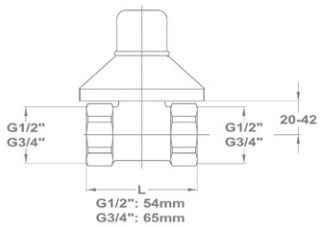

Kiegészítő szerelvények

Csőszifon 165-0027-05

- Nagy mérettartományban állítható
- Fényezett, krómozott
- Kúpos tömítőgyűrűs kivitel

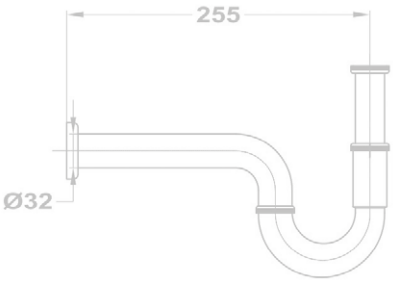

WC öblítő szelep 166-0002-00

- Öblítőcsővel
- Fém fogantyúval
- Fali csatlakozás: 3/4”
- Vízátbocsátás: 27 l/perc

Öblítőcső nélkül 166-0002-01

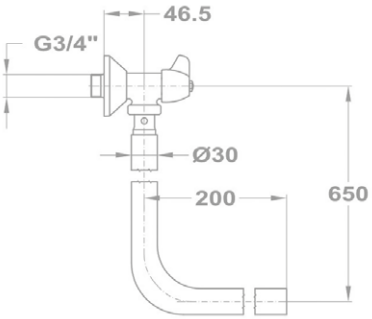

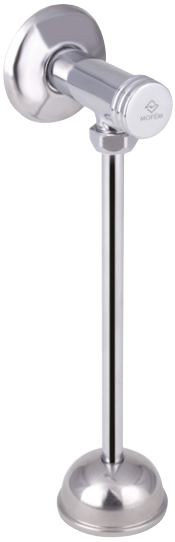

Vizeldeöblítő 166-0007-00

- Nyomógombos változat
- Fali csatlakozás: 1/2”
- Krómozott cső: Ø10x0,75

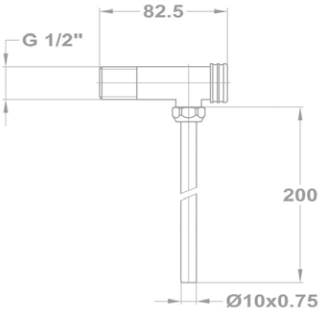

Búraszifon 165-0027-00

- Fényezett, krómozott
- Vízátbocsátás: 18 l/perc
- Leeresztő szeleppel

Leeresztő szelep nélkül 165-0027-04

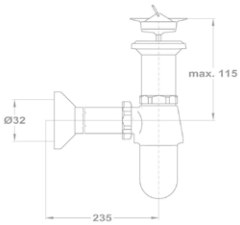

Nyomógombos leeresztő szelep 168-0005-00

- A leeresztő dugó megnyomásával működtethető nyitás-zárás
- Dizájn kivitel
- Szifon csatlakozó: 5/4”

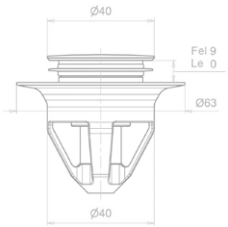

Mofém vízkőoldó tisztítószer 502-0040-01

- Biológiailag lebomló citromsav alapú összetevőkkel
- Alkalmas vízköves, szennyezett, zsíros és szappanfoltos felületek tisztítására
- Speciálisan csaptelepekre, fürdőszobai kiegészítőkre kifejlesztve
- Ergonómikus kialakítás a kényelmes használat érdekében
- 500 ml

MOFÉM

Mosogatótálcák és konyhai csaptelepek

Mofém mosogatótálcák
104. oldal

Konyhai csaptelepek
106. oldal

Mofém mosogatótálcák

25 év garancia

A Mofém Evo rozsdamentes mosogatótálcákra 25 év garanciát vállalunk, mely gyártási- vagy anyaghibából eredő meghibásodásokra érvényes.

Könnyen tisztítható

Az angol Étel Higiéniai Hatóság által elvégzett felmérés szerint, a rozsdamentes acélhoz képest minden felületet 10-szer többször kell tisztítani, hogy a baktériumokat és a szennyeződéseket eltávolíthassuk.

Törhetetlen és vandálbiztos

A nagyfokú ellenállóképesség elérése érdekében a termékek mélyhúzásos technológiával készültek és kialakításuknak köszönhetően vandálbiztosak.

Magas ellenálló képesség

A Mofém Evo mosogatótálcák magas minőségű AISI 304 rozsdamentes acélból készülnek, ezzel biztosítva hosszú életet a termékeknek mindennapos használat során.

Környezetbarát

A mosogatótálcák környezetbarát alapanyagokból készültek.

Pórusmentes felület

A Mofém Evo mosogatótálcák magas minőségű AISI 304 rozsdamentes acélból készültek, melyen nem tudnak baktériumok megtelepedni.

Mofém mosogatótálcák

EVO 1B 1D mosogatótálca 91101123

Tartozékok:
- 1 1/2" lefolyócsomag gumidugóval

Méretek
- [Sz x M] 780 x 435 mm
- [Sz x M x M] 368 x 338 x 150 mm

Beépítési lehetőségek
- Hagyományos, ráépíthető
- Megfordítható
- A sorközépen álló mosogatószekrény (modul) szélessége min. 45 cm

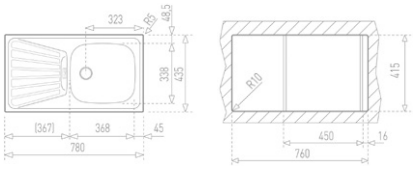

EVO 2B mosogatótálca 30000817

Tartozékok:
- 1 1/2" lefolyócsomag gumidugóval

Méretek
- [Sz x M] 800 x 440 mm
- [Sz x M x M] 2 x 340 x 370 x 150 mm

Beépítési lehetőségek
- Hagyományos, ráépíthető
- A sorközépen álló mosogatószekrény (modul) szélessége min. 80 cm

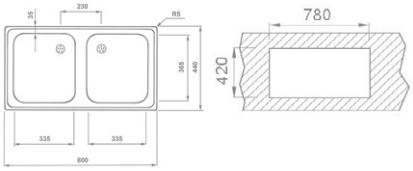

EVO 1B mosogatótálca 30000818

Tartozékok:
- 1 1/2" lefolyócsomag gumidugóval

Méretek
- [Sz x M] 465 x 465 mm
- [D] 150 mm

Beépítési lehetőségek
- Hagyományos, ráépíthető
- A sorközépen álló mosogatószekrény (modul) szélessége min. 40 cm

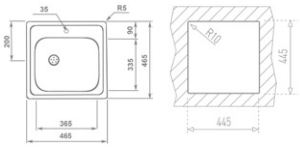

ÚJ

Trend 1B 1D 145120000

Tartozékok:
- 3 1/2" lefolyócsomag

Méretek:
- [Sz x M] 860 x 500 mm
- [Sz x M x M] 340 x 420 x 164 mm

Beépítési lehetőségek
- Hagyományos, ráépíthető
- Megfordítható
- A sorközépen álló mosogatószekrény (modul) szélessége min. 45 cm

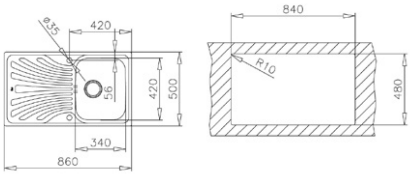

ÚJ

Trend 1 1/2B 1D 145150000

Tartozékok:
- 3 1/2" lefolyócsomag

Méretek:
- [Sz x M] 1000 x 500 mm
- [Sz x M x M] 340 x 420 x 164 mm
- [Sz x M x M] 185 x 280 x 132 mm

Beépítési lehetőségek
- Hagyományos, ráépíthető
- Megfordítható
- A sorközépen álló mosogatószekrény (modul) szélessége min. 60 cm

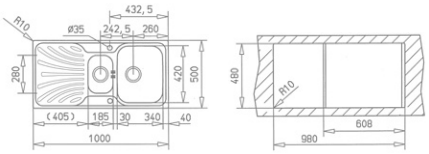

Konyhai csaptelepek

5 év garancia

A Mofém és Teka csaptelepekre 5 év garanciát és 10 év alkatrészellátást vállalunk.

Egyszerű felszerelés

A legtöbb modell felszereléséhez elegendő egy szabványos csavarkulcs.

Flow mosogató csaptelep

51.915.28.00

- Forgatható felső kifolyócsővel
- Kifolyócső: 200 mm
- Coin slot vízkőmentes perlátorral
- 35 mm kerámia vezérlőegységgel
- Flexibilis bekötőcsővel: 3/8”

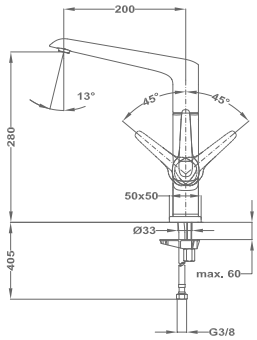

Flame mosogató csaptelep

40.913.28.00

- Forgatható alsó kifolyócsővel
- Kifolyócső: 225 mm
- Vízkőmentes perlátorral
- Perlátor mérete: M24x1
- 40 mm kerámia vezérlőegységgel
- Flexibilis bekötőcsővel: 3/8”

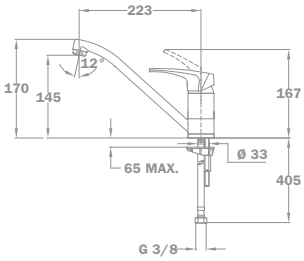

Flame mosogató csaptelep

40.938.28.00

- Forgatható felső kifolyócsővel
- Kifolyócső: 210 mm
- Vízkőmentes perlátorral
- Kihúzható vízkőmentes kétfunkciós zuhanyfejjel
- 40 mm kerámia vezérlőegységgel
- Flexibilis bekötőcsővel: 3/8”

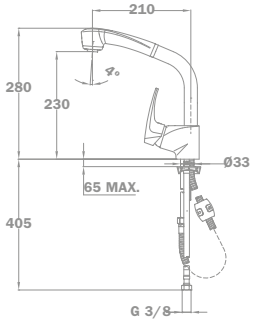

Flame mosogató csaptelep

40.978.28.00

- Forgatható alsó kifolyócsővel
- Kifolyócső: 201 mm
- Vízkőmentes perlátorral
- Perlátor mérete: M24x1
- Kihúzható vízkőmentes kétfunkciós zuhanyfejjel
- 40 mm kerámia vezérlőegységgel
- Flexibilis bekötőcsővel: 3/8”

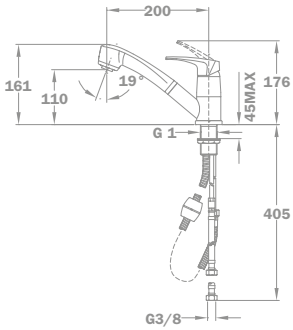

Flame mosogató csaptelep

40.994.28.00

- Forgatható felső kifolyócsővel
- Kifolyócső: 211 mm
- Vízkőmentes perlátorral
- Perlátor mérete: M24x1
- 40 mm kerámia vezérlőegységgel
- Flexibilis bekötőcsővel: 3/8”

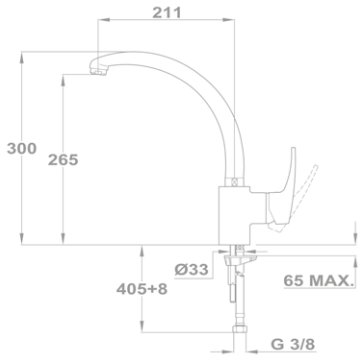

Sky mosogató csaptelep

23.913.28.00

- Forgatható alsó kifolyócsővel
- Kifolyócső: 225 mm
- Vízkőmentes perlátorral
- Perlátor mérete: M24x1
- 40 mm kerámia vezérlőegységgel
- Flexibilis bekötőcsővel: 3/8”

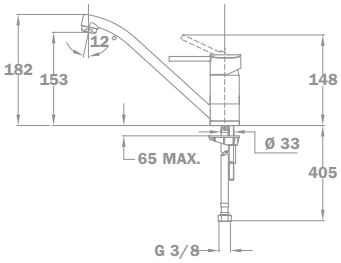

Konyhai csaptelepek

Sky mosogató csaptelep 23.915.28.00

- Forgatható felső kifolyócsővel
- Kifolyócső: 193 mm
- Vízkőmentes perlátorral
- Perlátor mérete: M20x1
- 40 mm kerámia vezérlőegységgel
- Flexibilis bekötőcsővel: 3/8”

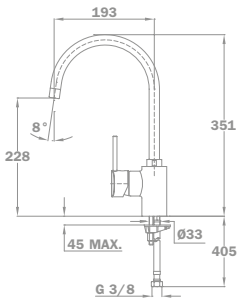

Trend Plus mosogató csaptelep
152-1551-02

- Forgatható alsó kifolyócsővel
- Kifolyócső: 225 mm
- Vízkőmentes perlátorral
- Perlátor mérete: M24x1
- 40 mm kerámia vezérlőegységgel
- Flexibilis bekötőcsővel: 3/8”

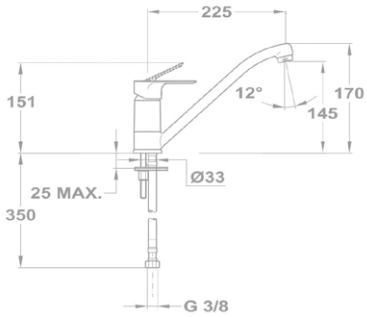

ÚJ

Trend Plus mosogató csaptelep
152-1551-07

- Forgatható felső kifolyócsővel
- Kifolyócső: 180 mm
- Vízkőmentes perlátorral
- Perlátor mérete: M22x1
- 35 mm Eco click kerámia vezérlőegységgel
- Flexibilis bekötőcsővel: 3/8”

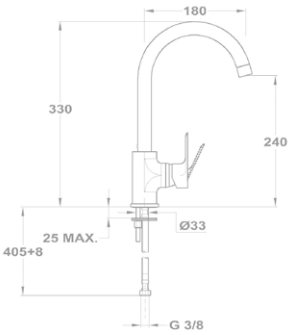

Trend Plus mosogató csaptelep
152-1551-06

- Forgatható alsó kifolyócsővel
- Kifolyócső: 200 mm
- Vízkőmentes perlátorral
- Perlátor mérete: M24x1
- 40 mm kerámia vezérlőegységgel
- Zajcsökkentő elemmel

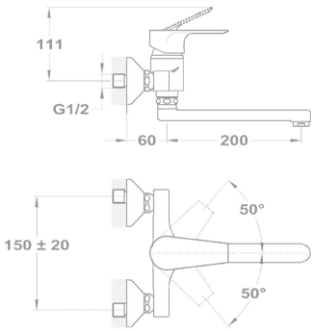

ÚJ

Trend Plus mosogató csaptelep
152-1551-04

- Forgatható alsó kifolyócsővel
- Kifolyócső: 201 mm
- Vízkőmentes perlátorral
- Perlátor mérete: M24x1
- Kihúzható vízkőmentes kétfunkciós zuhanyfejjel
- 40 mm kerámia vezérlőegységgel
- Flexibilis bekötőcsővel: 3/8”

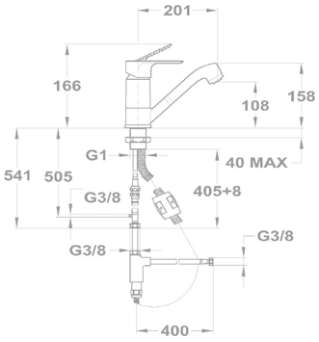

ÚJ

Zenit magasított mosogató csaptelep 152-1951-00

- Forgatható alsó kifolyócsővel
- Kifolyócső: 225 mm
- Vízkőmentes perlátorral
- Perlátor mérete: M24x1
- 35 mm kerámia vezérlőegységgel
- Flexibilis bekötőcsővel: 3/8”

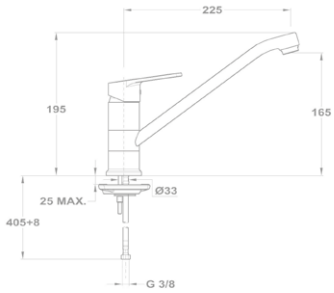

Junior Evo bojler mosogató csaptelep

160-0021-00

- Alsó bekötésű, nyílt rendszerű bojlerekhez
- Forgatható kifolyócsővel
- Kifolyócső: 225 mm
- Egyedi biztonsági sugárvezetővel
- Sugárvezető mérete: M24x1
- Flexibilis bekötőcsővel: 3/8”

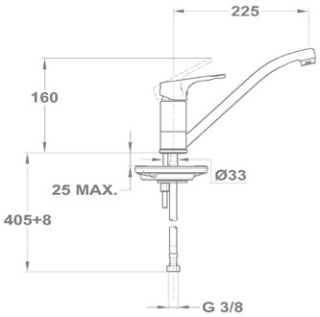

ÚJ

Junior Evo mosogató csaptelep

152-0050-00

- Forgatható alsó kifolyócsővel
- Kifolyócső: 201 mm
- Vízkőmentes perlátorral
- Perlátor mérete: M24x1
- Kihúzható vízkőmentes kétfunkciós zuhanyfejjel
- 40 mm kerámia vezérlőegységgel
- Flexibilis bekötőcsővel: 3/8”

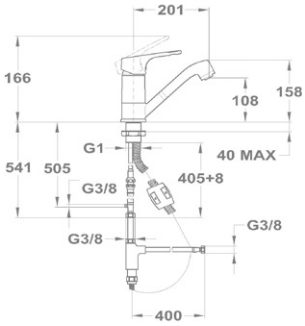

Junior Evo mosogató csaptelep

152-0048-00

- Forgatható felső kifolyócsővel
- Kifolyócső: 210 mm
- Vízkőmentes perlátorral
- Perlátor mérete: M24x1
- 35 mm kerámia vezérlőegységgel
- Flexibilis bekötőcsővel: 3/8”

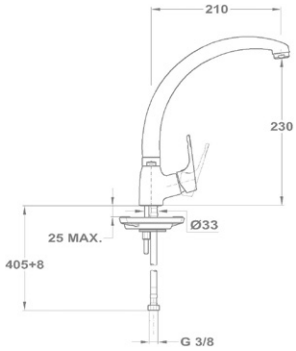

ÚJ

EVO X mosogató csaptelep

152-0082-00

- Kihúzható 1 funkciós zuhanyfej
- Forgatható felső kifolyócsővel
- Kifolyócső: 193 mm
- Vízkőmentes perlátorral
- Perlátor mérete: M24x1
- 35 mm kerámia vezérlőegységgel
- Flexibilis bekötőcsővel: 3/8”
- Easy quick rögzítés

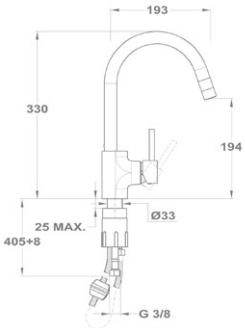

ÚJ

EVO X Mosogató csaptelep

152-0052-02

- Forgatható felső kifolyócsővel
- Kifolyócső: U200 mm
- Vízkőmentes perlátorral
- Perlátor mérete: M22x1
- 35 mm Eco click kerámia vezérlőegységgel
- Flexibilis bekötőcsővel: 3/8”

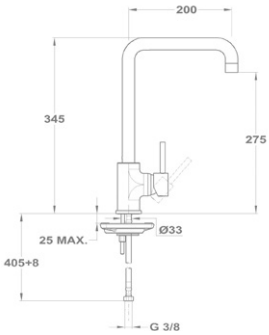

ÚJ

EVO X Mosogató csaptelep

152-0052-01

- Forgatható felső kifolyócsővel
- Kifolyócső: 240 mm
- Vízkőmentes perlátorral
- Perlátor mérete: M22x1
- 35 mm Eco click kerámia vezérlőegységgel
- Flexibilis bekötőcsővel: 3/8”

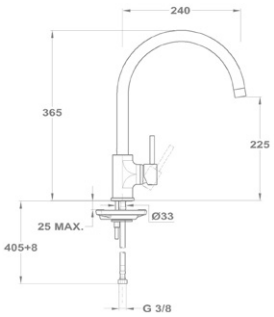

ÚJ

Junior Evo mosogató csaptelep

152-0069-00

- Forgatható felső kifolyócsővel
- Kifolyócső: 240 mm
- Vízkőmentes perlátorral
- Perlátor mérete: M22x1
- 35 mm kerámia vezérlőegységgel
- Flexibilis bekötőcsővel: 3/8”

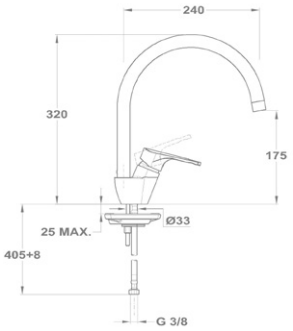

ÚJ

EVO X mosogató csaptelep

152-0052-00

- Forgatható felső kifolyócsővel
- Kifolyócső: 180 mm
- Vízkőmentes perlátorral
- Perlátor mérete: M22x1
- 35 mm Eco click kerámia vezérlőegységgel
- Flexibilis bekötőcsővel: 3/8”

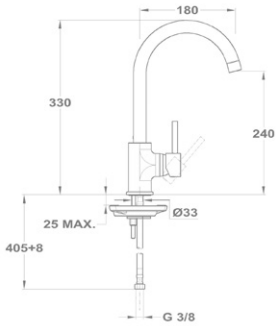

VIDEÓ

ÚJ

Junior Evo magasított mosogató csaptelep

152-0052-03

- Forgatható alsó kifolyócsővel
- Kifolyócső: 225 mm
- Vízkőmentes perlátorral
- Perlátor mérete: M22x1
- 35 mm kerámia vezérlőegységgel
- Flexibilis bekötőcsővel: 3/8”

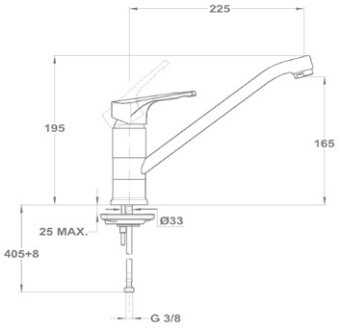

Junior Evo mosogató csaptelep

152-0047-00

- Forgatható alsó kifolyócsővel
- Kifolyócső: 200 mm
- Vízkőmentes perlátorral
- Perlátor mérete: M24x1
- 35 mm kerámia vezérlőegységgel
- Zajcsökkentő elemmel

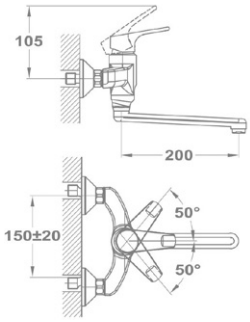

Junior Evo bojler mosdó/mosogató csaptelep 161-0031-40

- Felső elhelyezésű, nyílt rendszerű bojlerekhez
- Forgatható kifolyócsővel
- Kifolyócső: 200 mm
- Egyedi biztonsági sugárvezetővel
- Sugárvezető mérete: M22x1
- 35 mm kerámia vezérlőegységgel
- Fali csatlakozás: 1/2”

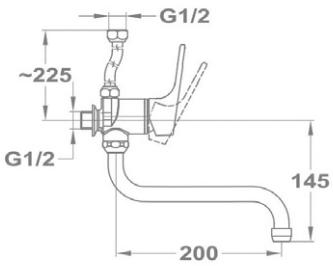

Junior Evo mosogató csaptelep

152-0049-00

- Forgatható alsó kifolyócsővel
- Kifolyócső: 225mm
- Vízkőmentes perlátorral
- Perlátor mérete: M24x1
- 35 mm kerámia vezérlőegységgel
- Flexibilis bekötőcsővel: 3/8”

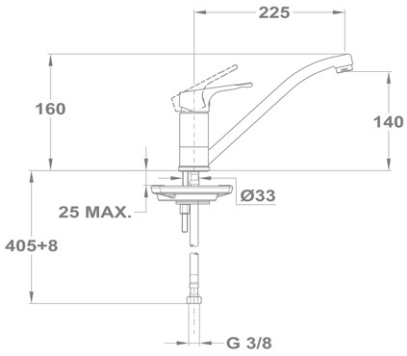

Junior Evo mosogató csaptelep

152-0067-00

- Forgatható felső kifolyócsővel
- Kifolyócső: 190 mm
- Vízkőmentes perlátorral
- Perlátor mérete: M19x1
- 35 mm kerámia vezérlőegységgel
- Flexibilis bekötőcsővel: 3/8”

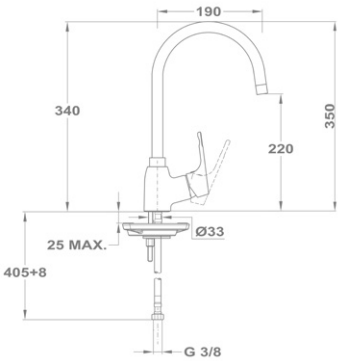

ÚJ

Pro mosogató csaptelep 152-1751-05

- Forgatható felső kifolyócsővel
- Kifolyócső: L200 mm
- Vízkőmentes perlátorral
- Perlátor mérete: M24x1
- 35 mm kerámia vezérlőegységgel
- Flexibilis bekötőcsővel: 3/8”

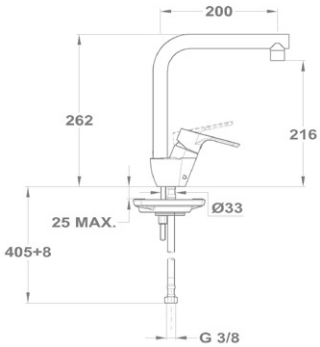

ÚJ

Pro mosogató csaptelep 152-1751-04

- Forgatható felső kifolyócsővel
- Kifolyócső: 240 mm
- Vízkőmentes perlátorral
- Perlátor mérete: M24x1
- 35 mm kerámia vezérlőegységgel
- Flexibilis bekötőcsővel: 3/8”

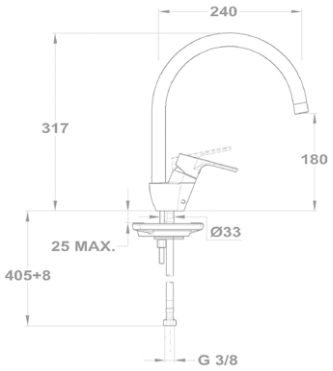

Pro mosogató csaptelep 152-1751-02

- Forgatható alsó kifolyócsővel
- Kifolyócső: 225 mm
- Vízkőmentes perlátorral
- Perlátor mérete: M24x1
- 35 mm kerámia vezérlőegységgel
- Flexibilis bekötőcsővel: 3/8”

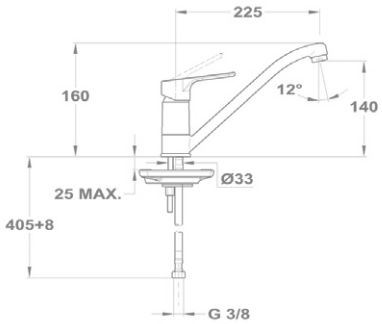

Inka mosogató csaptelep 652-0075-00

- Forgatható alsó kifolyócsővel
- Kifolyócső: 225 mm
- Vízkőmentes perlátorral
- Perlátor mérete: M24x1
- 35 mm kerámia vezérlőegységgel
- Flexibilis bekötőcsővel: 3/8”

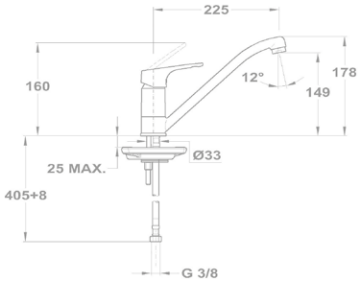

ÚJ

Inka mosogató csaptelep 152-0036-00

- Forgatható felső kifolyócsővel
- Kifolyócső: 180 mm
- Vízkőmentes perlátorral
- Perlátor mérete: M24x1
- 35 mm kerámia vezérlőegységgel

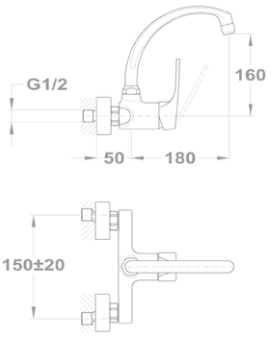

Junior mosogató csaptelep 652-0042-00

- Forgatható alsó kifolyócsővel
- Kifolyócső: 225 mm
- Vízkőmentes perlátorral
- Perlátor mérete: M24x1
- 35 mm kerámia vezérlőegységgel
- Flexibilis bekötőcsővel: 3/8”

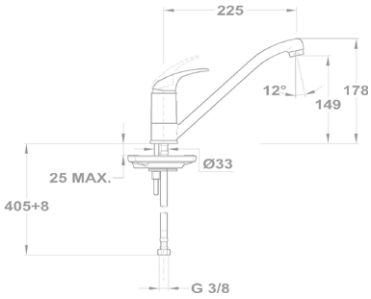

Junior mosogató csaptelep 152-0023-00

- Forgatható alsó kifolyócsővel
- Kifolyócső: 200 mm
- Vízkőmentes perlátorral
- Perlátor mérete: M24x1
- 35 mm kerámia vezérlőegységgel

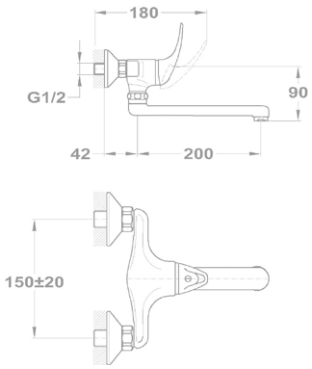

ÚJ

Bridge mosogató csaptelep 152-1851-00

- Forgatható alsó kifolyócsővel
- Kifolyócső: 225 mm
- Vízkőmentes perlátorral
- Perlátor mérete: M24x1
- 35 mm kerámia vezérlőegységgel
- Flexibilis bekötőcsővel: 3/8”

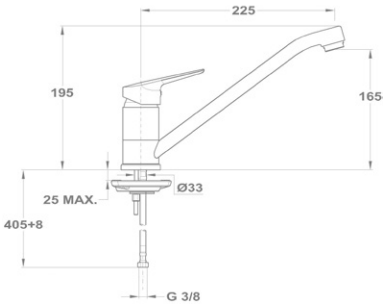

Mambo-5 mosogató csaptelep

652-0072-00

- Forgatható alsó kifolyócsővel
- Kifolyócső: 225 mm
- Vízkőmentes perlátorral
- Perlátor mérete: M24x1
- 35 mm kerámia vezérlőegységgel
- Flexibilis bekötőcsővel: 3/8”

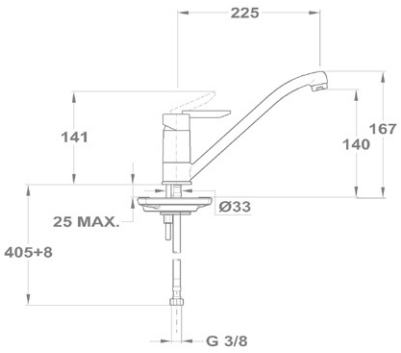

Mambo-5 mosogató csaptelep
152-0035-00

- Forgatható alsó kifolyócsővel
- Kifolyócső: 200 mm
- Vízkőmentes perlátorral
- Perlátor mérete: M24x1
- 35 mm kerámia vezérlőegységgel

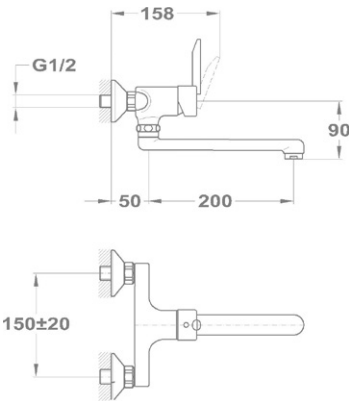

Mambo-5 mosogató csaptelep
152-0034-00

- Forgatható felső kifolyócsővel
- Kifolyócső: 180 mm
- Vízkőmentes perlátorral
- Perlátor mérete: M24x1
- 35 mm kerámia vezérlőegységgel

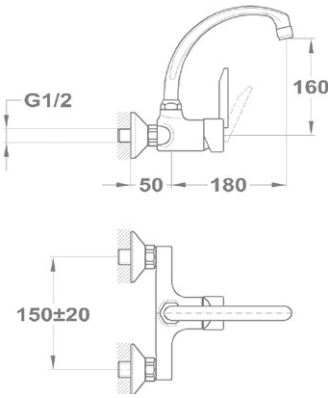

ÚJ

Golf mosogató csaptelep 142-1351-00

- Forgatható alsó kifolyócsővel
- Kifolyócső: 200 mm
- Vízkőmentes perlátorral
- Perlátor mérete: M24x1
- Kerámiás felsőrésszel

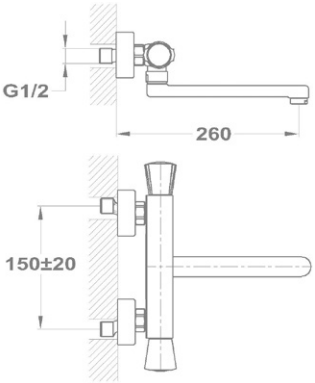

ÚJ

Golf mosogató csaptelep 142-1351-01

- Forgatható felső kifolyócsővel
- Kifolyócső: 180 mm
- 7,5-9 l/perc vízátbocsátású vízkőmentes perlátorral
- Perlátor mérete: M22x1
- Kerámiás felsőrésszel
- Flexibilis bekötőcsővel: 3/8”
- Leeresztő szelep nélkül

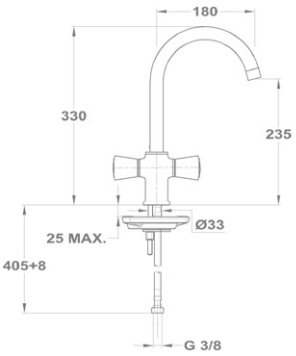

ÚJ

Golf mosogató csaptelep 142-1351-02

- Forgatható felső kifolyócsővel
- Kifolyócső: 240 mm
- 7,5-9 l/perc vízátbocsátású
- Vízkőmentes perlátorral
- Perlátor mérete: M22x1
- Kerámiás felsőrésszel
- Flexibilis bekötőcsővel: 3/8”
- Leeresztő szelep nélkül

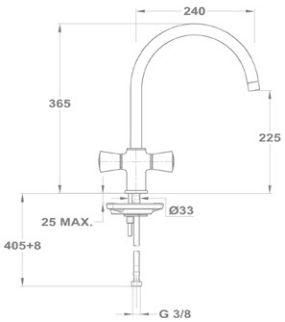

ÚJ

Golf mosogató csaptelep 142-1351-03

- Forgatható felső kifolyócsővel
- Kifolyócső: U200 mm
- 7,5-9 l/perc vízátbocsátású
- Vízkőmentes perlátorral
- Perlátor mérete: M22x1
- Kerámiás felsőrésszel
- Flexibilis bekötőcsővel: 3/8”
- Leeresztő szelep nélkül

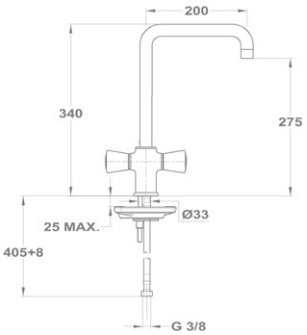

Treff mosogató csaptelep 142-0151-00

- Forgatható felső kifolyócsővel
- Kifolyócső: 200 mm
- Kerámiás felsőrésszel
- Vízkőmentes perlátorral
- Perlátor mérete: M22x1
- Flexibilis bekötőcsővel: 3/8”

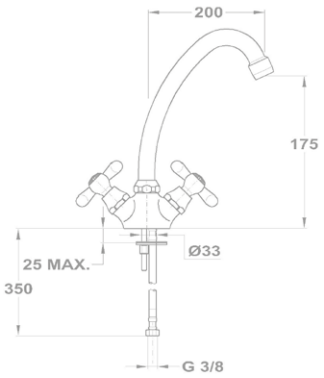

Treff mosogató csaptelep 142-0010-30

- Forgatható alsó kifolyócsővel
- Kifolyócső: 200 mm
- Vízkőmentes perlátorral
- Perlátor mérete: M22x1
- Kerámiás felsőrésszel

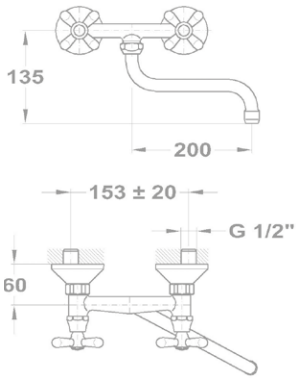

Eurosztár mosogató csaptelep 142-2152-00

- Forgatható felső kifolyócsővel
- Kifolyócső: 200 mm
- Vízkőmentes perlátorral
- Perlátor mérete: M22x1
- Hagyományos felsőrésszel
- Flexibilis bekötőcsővel: 3/8”

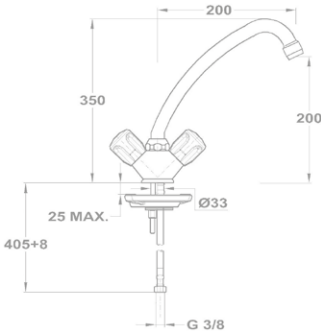

Eurosztár mosogató csaptelep 142-0148-00

- Forgatható alsó kifolyócsővel
- Kifolyócső: 200 mm
- Vízkőmentes perlátorral
- Perlátor mérete: M22x1
- Hagyományos felsőrésszel

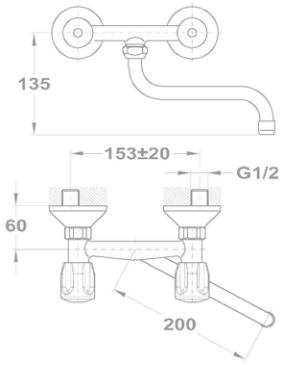

Eurosztár bojler mosogató csaptelep 160-2004-20

- Alsó bekötésű, nyílt rendszerű bojlerekhez
- Két kezelőelemes vezérlés
- Forgatható kifolyócsővel
- Kifolyócső: 200 mm
- Egyedi biztonsági sugárvezetővel
- Sugárvezető mérete: M22x1
- Flexibilis bekötőcsővel: 3/8”

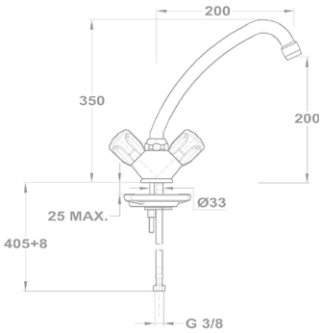

Eurosztár bojler mosogató csaptelep 161-0028-01

- Felső elhelyezésű, nyílt rendszerű bojlerekhez
- Két kezelőelemes vezérlés
- Forgatható kifolyócsővel
- Kifolyócső: 200 mm
- Egyedi biztonsági sugárvezetővel
- Sugárvezető mérete: M22x1
- Fali csatlakozás: 1/2”

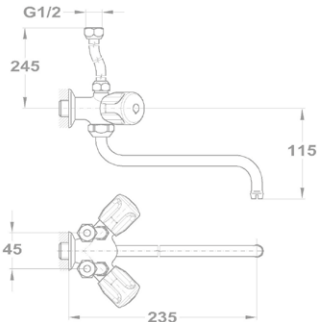

Flexibilis bekötőcsövek

Extra ellenálló

A magas minőségű rozsdamentes acélból készült védőszövetnek köszönhetően a Mofém flexibilis bekötőcsövek ellenállóbbak.

Egészségre ártalmatlan

A Mofém flexibilis bekötőcsövek egészségre ártalmatlan EPDM gumiból készülnek, melyből nem oldódnak ki károsanyagok a vízzel való érintkezéskor.

Hosszú élettartam

A Mofém flexibilis bekötőcsövek kialakítása és alapanyaga lehetővé teszi, hogy a termékek sok idő elteltével is biztonságosan működjenek.

Gyors és egyszerű szerelés

Gyors és egyszerű felszerelési rendszer.

MFLEX DN 8

Belső átmérő (mm)	8
Külső átmérő (mm)	12
Csatlakozó elem belső átmérője (mm)	6
Átfolyási érték 3 bar-on (lit/min)	28
Legkisebb hajlítási sugár (mm)	30
Üzemi nyomás (bar)	10
Üzemi hőmérséklet (°C)	90

Felhasználás

- Ajánlott csaptelepekhez és épületgépészeti berendezésekhez

Anyagok

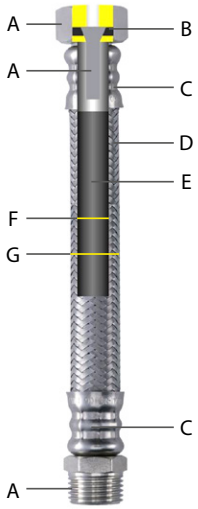

A. **Nikkelezett sárgaréz**

B. **Egészségre ártalmatlan gumi - EPDM**

C. **Rozsdamentes acél AISI304**

D. **Védőszövet rozsdamentes acélból AISI304**

E. **Egészségre ártalmatlan gumi - EPDM**

F. **Belső átmérő 8 mm**

G. **Külső átmérő 12 mm**

Megnevezés	Csatlakozó méret	Hossz (mm)	Csomag	Doboz	Paletta	Kódszám
MFLEXV BB-1212-200	1/2”-1/2”	200	10	100	5 400	533-0003-03
MFLEXV BB-1212-300	1/2”-1/2”	300	10	100	5 400	533-0003-04
MFLEXV BB-1212-400	1/2”-1/2”	400	10	100	3 600	533-0003-05
MFLEXV BB-1212-500	1/2”-1/2”	500	10	100	2 400	533-0003-06
MFLEXV BB-1212-600	1/2”-1/2”	600	10	100	3 000	533-0003-07
MFLEXV BB-1212-700	1/2”-1/2”	700	10	100	3 000	533-0003-08
MFLEXV BB-1212-800	1/2”-1/2”	800	10	100	2 400	533-0003-09
MFLEXV BB-1212-1000	1/2”-1/2”	1 000	10	100	2 000	533-0003-00
MFLEXV BB-1212-1200	1/2”-1/2”	1 200	10	100	1 500	533-0003-01
MFLEXV BB-1212-1500	1/2”-1/2”	1 500	10	100	1 000	533-0003-02
MFLEXV BB-3812-200	3/8”-1/2”	200	10	100	5 400	533-0003-10
MFLEXV BB-3812-300	3/8”-1/2”	300	10	100	5 400	533-0003-11
MFLEXV BB-3812-400	3/8”-1/2”	400	10	100	3 600	533-0003-12
MFLEXV BB-3812-500	3/8”-1/2”	500	10	100	3 600	533-0003-13
MFLEXV BB-3838-200	3/8”-3/8”	200	10	100	5 400	533-0003-14
MFLEXV BB-3838-300	3/8”-3/8”	300	10	100	5 400	533-0003-15
MFLEXV BB-3838-400	3/8”-3/8”	400	10	100	2 800	533-0003-16
MFLEXV BB-3838-500	3/8”-3/8”	500	10	100	2 400	533-0003-17
MFLEXV BB-3838-600	3/8”-3/8”	600	10	100	4 000	533-0003-18
MFLEXV KB-1212-200	1/2”-1/2”	200	10	100	5 400	533-0004-03
MFLEXV KB-1212-300	1/2”-1/2”	300	10	100	5 400	533-0004-04
MFLEXV KB-1212-400	1/2”-1/2”	400	10	100	2 800	533-0004-05
MFLEXV KB-1212-500	1/2”-1/2”	500	10	100	2 000	533-0004-06
MFLEXV KB-1212-600	1/2”-1/2”	600	10	100	2 000	533-0004-07
MFLEXV KB-1212-800	1/2”-1/2”	800	10	100	3 000	533-0004-08
MFLEXV KB-1212-1000	1/2”-1/2”	1 000	10	100	2 000	533-0004-00
MFLEXV KB-1212-1200	1/2”-1/2”	1 200	10	100	1 500	533-0004-01
MFLEXV KB-1212-1500	1/2”-1/2”	1 500	10	100	900	533-0004-02
MFLEXV KB-1238-300	1/2"-3/8"	300	10	100	5400	533-0004-09
MFLEXV KB-1238-400	1/2"-3/8"	400	10	100	2800	533-0004-10
MFLEXV KB-1238-500	1/2"-3/8"	500	10	100	2000	533-0004-11
MFLEXV KB-3838-300	1/2"-3/8"	300	10	100	5400	533-0004-12
MFLEXV KB-3838-400	1/2"-3/8"	400	10	100	2800	533-0004-13
MFLEXV KB-3838-500	1/2"-3/8"	500	10	100	2000	533-0004-14
MFLEXV KB-3838-600	1/2"-3/8"	600	10	100	2000	533-0004-15

MFLEX DN 8

Felhasználás

- Ajánlott fürdőszobai és konyhai csaptelepekhez

Megnevezés	Csatlakozó méret	Hossz (mm)	Csőcsonk hossz (mm)	Csomag	Doboz	Paletta	Kódszám
MFLEXV B12-M10x1-L37-300	½" – M10x1	300	37	10	100	5 400	533-0006-00
MFLEXV B12-M10x1-L37-400	½" – M10x1	400	37	10	100	3 600	533-0006-01
MFLEXV B12-M10x1-L37-500	½" – M10x1	500	37	10	100	3 600	533-0006-02
MFLEXV B12-M10x1-L37-600	½" – M10x1	600	37	10	100	3 000	533-0006-03
MFLEXV B38-M10x1-L37-400	3/8"– 10x1	400	37	10	100	3 600	533-0006-04
MFLEXV B38-M10x1-L37-500	3/8"- M10x1	500	37	10	100	3 600	533-0006-05
MFLEXV B38-M10x1-L37-600	3/8" –M10x1	600	37	10	100	3 000	533-0006-06
MFLEXV B12-M10x1-L17-300	½" – M10x1	300	17	10	100	3 000	533-0006-07
MFLEXV B12-M10x1-L17-400	½" – M10x1	400	17	10	100	3 600	533-0006-08
MFLEXV B12-M10x1-L17-500	½" – M10x1	500	17	10	100	3 600	533-0006-09
MFLEXV B12-M10x1-L17-600	½" – M10x1	600	17	10	100		533-0006-10
MFLEXV B38-M10x1-L17-300	3/8" – 10x1	300	17	10	100	3 600	533-0006-11
MFLEXV B38-M10x1-L17-400	3/8" –M10x1	400	17	10	100	3 600	533-0006-12
MFLEXV B38-M10x1-L17-500	3/8" –M10x1	500	17	10	100	3 600	533-0006-13
MFLEXV B38-M10x1-L17-600	3/8" –M10x1	600	17	10	100	3 600	533-0006-14

MFLEX BICO DN 8

Felhasználás

- Ajánlott csaptelepekhez és épületgépészeti berendezésekhez

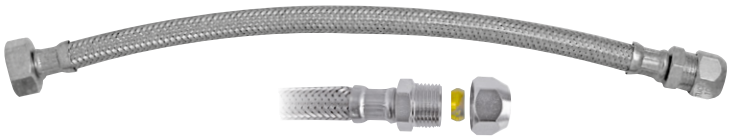

Megnevezés	Csatlakozó méret	Hossz (mm)	Csomag	Doboz	Paletta	Kódszám
MFLEXV BICO BB-1210-100	1/2" – 10	100	10	100	8 400	533-0005-00
MFLEXV BICO BB-1210-150	1/2" - 10	150	10	100	8 400	533-0005-01
MFLEXV BICO BB-1210-200	1/2"- 10	200	10	100	5 400	533-0005-02
MFLEXV BICO BB-1210-250	1/2" - 10	250	10	100	5 400	533-0005-03
MFLEXV BICO BB-1210-300	1/2" - 10	300	10	100	5 400	533-0005-04
MFLEXV BICO BB-1210-350	1/2" - 10	350	10	100	5 400	533-0005-05
MFLEXV BICO BB-1210-400	1/2" - 10	400	10	100	3 600	533-0005-06
MFLEXV BICO BB-1210-500	1/2" - 10	500	10	100	3 600	533-0005-07
MFLEXV BICO BB-1210-600	1/2" - 10	600	10	100	3 000	533-0005-08
MFLEXV BICO BB -3810-100	3/8" -10	100	10	100	8 400	533-0005-09
MFLEXV BICO BB -3810-150	3/8" -10	150	10	100	8 400	533-0005-10
MFLEXV BICO BB -3810-200	3/8" -10	200	10	100	5 400	533-0005-11
MFLEXV BICO BB -3810-250	3/8" -10	250	10	100	5 400	533-0005-12
MFLEXV BICO BB -3810-300	3/8" -10	300	10	100	5 400	533-0005-13
MFLEXV BICO BB -3810-400	3/8" -10	400	10	100	3 600	533-0005-14
MFLEXV BICO BB -3810-500	3/8" -10	500	10	100	3 600	533-0005-15

MFLEX SUPER DN 13

Belső átmérő (mm)	13
Külső átmérő (mm)	19
Csatlakozó elem belső átmérője (mm)	9.5
Átfolyási érték 3 bar-on (lit/min)	65
Legkisebb hajlítási sugár (mm)	45
Üzemi nyomás (bar)	10
Üzemi hőmérséklet (°C)	90

Felhasználás

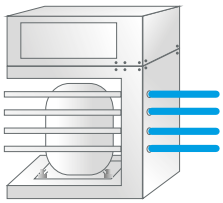

- Ajánlott gázkazánokhoz, bojlerekhez, légkondicionáló berendezésekhez

Anyagok

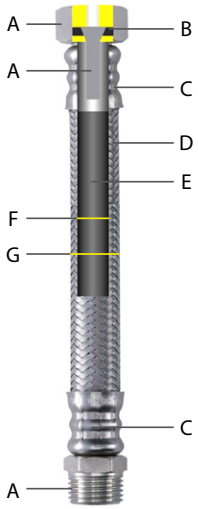

A. **Nikkelezett sárgaréz**

B. **Egészségre ártalmatlan gumi - EPDM**

C. **Rozsdamentes acél AISI304**

D. **Védőszövet rozsdamentes acélból AISI304**

E. **Egészségre ártalmatlan gumi - EPDM**

F. **Belső átmérő 13 mm**

G. **Külső átmérő 19 mm**

Megnevezés	Csatlakozó méret	Hossz (mm)	Csomag	Doboz	Paletta	Kódszám
MLEXV SUPER BB-1212-300	1/2" - 1/2"	300	10	50	2 000	533-0007-00
MLEXV SUPER BB -1212-400	1/2" - 1/2"	400	10	50	1 000	533-0007-01
MLEXV SUPER BB -3412-300	3/4" - 1/2"	300	10	50	1 200	533-0007-02
MLEXV SUPER BB -3412-400	3/4" - 1/2"	400	10	50	1 200	533-0007-03
MLEXV SUPER BB -3434-300	3/4" - 3/4"	300	10	50	1 000	533-0007-04
MLEXV SUPER BB -3434-400	3/4" - 3/4"	400	10	50	1 200	533-0007-05
MLEXV SUPER BB -3434-500	3/4" - 3/4"	500	10	50	2 000	533-0007-06
MLEXV SUPER BB -3434-600	3/4" - 3/4"	600	10	50	1 200	533-0007-07
MLEXV SUPER KB -3434-300	3/4" - 3/4"	300	10	50	1 200	533-0007-08
MLEXV SUPER KB -3434-400	3/4" - 3/4"	400	10	50	1 200	533-0007-09
MLEXV SUPER KB -3434-500	3/4" - 3/4"	500	10	50	2 000	533-0007-10

MFLEX EXTRA DN 19, DN 25

Belső átmérő (mm)	19/25
Külső átmérő (mm)	27/33
Csatlakozó elem belső átmérője (mm)	15/20
Átfolyási érték 3 bar-on (lit/min)	120/200
Legkisebb hajlítási sugár (mm)	70/100
Üzemi nyomás (bar)	10/10
Üzemi hőmérséklet (°C)	90/90

Felhasználás

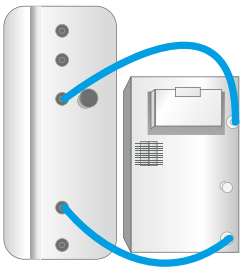

- Ajánlott gázkazánokhoz, légkondicionáló berendezésekhez

Anyagok

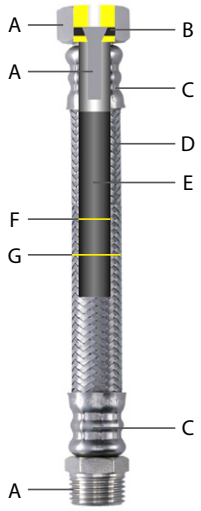

A. Nikkelezett sárgaréz

B. Egészségre ártalmatlan gumi - EPDM

C. Rozsdamentes acél AISI304

D. Védőszövet rozsdamentes acélból AISI304

E. Egészségre ártalmatlan gumi - EPDM

F. Belső átmérő 19/25 mm

G. Külső átmérő 19/25 mm

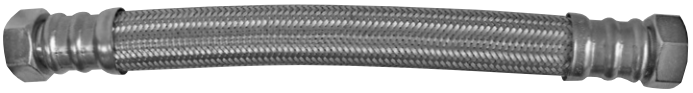

DN 19 MFLEX EXTRA

Megnevezés	Csatlakozó méret	Hossz (mm)	Csomag	Doboz	Paletta	Kódszám
MFLEXV EXTRA BB -34-300	3/4"	300	5	30	720	533-0002-08
MFLEXV EXTRA BB -34-400	3/4"	400	5	30	720	533-0002-09
MFLEXV EXTRA BB -34-500	3/4"	500	5	30	1 200	533-0002-10
MFLEXV EXTRA BB -34-600	3/4"	600	5	30	900	533-0002-11
MFLEXV EXTRA KB -34-300	3/4"	300	5	30	720	533-0002-12
MFLEXV EXTRA KB -34-400	3/4"	400	5	30	600	533-0002-13
MFLEXV EXTRA KB -34-500	3/4"	500	5	30	960	533-0002-14
MFLEXV EXTRA KB -34-600	3/4"	600	5	30	900	533-0002-15

DN 25 MFLEX EXTRA

Megnevezés	Csatlakozó méret	Hossz (mm)	Csomag	Doboz	Paletta	Kódszám
MFLEXV EXTRA BB -1-300	1"	300	3	21	504	533-0002-00
MFLEXV EXTRA BB -1-400	1"	400	3	21	504	533-0002-01
MFLEXV EXTRA BB -1-500	1"	500	3	21	840	533-0002-02
MFLEXV EXTRA BB -1-600	1"	600	3	21	630	533-0002-03
MFLEXV EXTRA KB -1-300	1"	300	3	21	504	533-0002-04
MFLEXV EXTRA KB -1-400	1"	400	3	21	504	533-0002-05
MFLEXV EXTRA KB -1-500	1"	500	3	21	840	533-0002-06
MFLEXV EXTRA KB -1-600	1"	600	3	21	630	533-0002-07

MFG BORDCSO DN 12, DN 20

Belső átmérő (mm)	12/20
Külső átmérő (mm)	18/27
Legkisebb hajlítási sugár (mm)	30/45
Üzemi nyomás (bar)	0.4
Maximum hosszúság (mts)	0.8-1.35

Anyagok

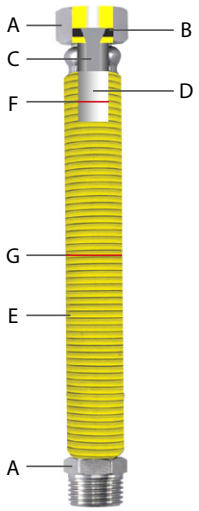

A. Nikkelezett sárgaréz
B. Csatlakozó anya
C. Rozsdamentes acél AISI304
D. Rozsdamentes acél AISI316
E. PE hőre lágyuló cső
F. Belső átmérő Ø12/20 mm
G. Külső átmérő Ø18/27 mm

PRES INOX EXTENSIBLE®

Felhasználás

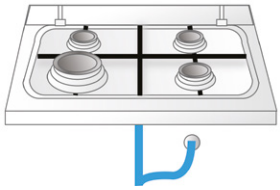

- Ajánlott rögzített gáz készülékekhez: kazánokhoz, bojlerekhez, főzőlapokhoz

Megnevezés	Csatlakozó méret	Hossz (mm)	Csomag	Doboz	Paletta	Kódszám
MFG BORDCSO BB -1212-300	1/2" - 1/2"	300	5	50	1 200	533-0001-00
MFG BORDCSO BB -1212-500	1/2" - 1/2"	500	5	20	2 000	533-0001-01
MFG BORDCSO BB -1212-750	1/2" - 1/2"	750	5	25	750	533-0001-02
MFG BORDCSO BB -1234-300	1/2" - 3/4"	300	5	50	1 200	533-0001-03
MFG BORDCSO BB -1234-500	1/2" - 3/4"	500	5	50	2 000	533-0001-04
MFG BORDCSO BB -1234-750	1/2" - 3/4"	750	5	25	750	533-0001-05
MFG BORDCSO BB -3434-300	3/4" - 3/4"	300	5	25	600	533-0001-06
MFG BORDCSO BB -3434-500	3/4" - 3/4"	500	5	25	1 000	533-0001-07
MFG BORDCSO BB -3434-750	3/4" - 3/4"	750	5	25	750	533-0001-08
MFG BORDCSO KB -1212-300	1/2" - 1/2"	300	5	50	1 200	533-0001-09
MFG BORDCSO KB -1212-500	1/2" - 1/2"	500	5	50	2 000	533-0001-10
MFG BORDCSO KB -1212-750	1/2" - 1/2"	750	5	25	750	533-0001-11
MFG BORDCSO KB -3434-500	3/4" - 3/4"	500	5	25	1 000	533-0001-12

MOFÉM
MOFÉM

Alkatrészprogram

Falirózsák, takarótányérok
126. oldal

Csatlakozók
126. oldal

Fogantyúk
127. oldal

Perlátorok
128. oldal

Kartusok, felsőrészek, javító készletek
129. oldal

Kifolyócsövek
130. oldal

Zuhanyváltók
131. oldal

Egyéb fényes alkatrészek
131. oldal

Épületgépészeti alkatrészek
133. oldal

Falirózsák, takarótányérok

Takarótányér kúpos 273-0054-06

- 2 db Takarótányér
- Egy és kétfogantyús fali csaptelepekhez

Falirózsa 1/2" 273-0056-06

- 2 db Falirózsa 1/2"
- Eurosztár fali lengőszelep
- Treff fali lengőszelep

Falirózsa 3/4" 273-0057-06

- 2 db Falirózsa 3/4"
- WC öblítő

Takarótányér hengeres 273-0113-06

- 2 db Takarótányér
- Egy és kétfogantyús fali csaptelepekhez

Takarótányér 273-0053-06

- 2 db Takarótányér
- Sarokszelep 3/8"
- Sarokszelep 1/2"
- Vizelde öblítőszelep
- Automata zuhany

Csatlakozók

Csatlakozó anya + szelepülék

273-0011-06

- 2 db Csatlakozó anya 3/4"
- 2 db Szelepülék M18x1,25
- 2 db „O" gyűrű 14x2
- Kétfogantyús H típusú zuhany csaptelepekhez

Csatlakozó áttét 3/4"-1/2"

273-0013-06

- Kétfogantyús
- „H" típusú csaptelepekhez

Gyorscsatlakozó 3/4"

273-0017-06

- 1 db gyorscsatlakozó
- 1 db alátét 24x19x3
- 1 db „O" gyűrű 10,77x2,62

Z- idom

273-0039-06

- 2 db „Z" idom
- 2 db alátét
- Egy és kétkezelőelemes fali csaptelepekhez

Fogantyúk

Fogantyú Trend Plus 273-0153-06

- 1 db Trend Plus fogantyú
- 1 db krómozott színjelző
- 1 db hernyócsavar M5x6
- Trend Plus mosdó, kádtöltő és zuhany csaptelepekhez

Fordított Mofém logóval 273-0154-06

- KMT és felső kifolyású mosogató csaptelepekhez

Fogantyú Junior Evo 273-0088-06

- 1 db Junior Evo fogantyú 35 mm
- 1 db krómozott színjelző
- 1 db hernyócsavar M5x6
- Junior Evo mosdó, bide, kádtöltő, zuhany és alsó kifolyócsöves mosogató csaptelepekhez

Fordított Mofém logóval 273-0157-06

- 35 mm kerámia vezérlőegységhez
- Junior Evo felső kifolyócsöves mosogatókhoz és KMT csaptelephez

Fogantyú Junior Evo 273-0158-06

- 1 db Junior Evo fogantyú 40 mm
- 1 db krómozott színjelző
- 1 db hernyócsavar M5x6
- Junior Evo süllyesztett kád/zuhany csaptelepekhez és kihúzható fejes mosogatókhoz

Fogantyú Pro 273-0155-06

- 1 db Pro fogantyú
- 1 db krómozott színjelző
- 1 db hernyócsavar M5x6
- Pro mosdó, kádtöltő, zuhany, fali KMT és alsó kifolyócsöves mosogató csaptelepekhez

Fordított Mofém logóval 273-0156-06

- Álló KMT és felső kifolyású mosogató csaptelepekhez

Fogantyú Mode 273-0087-06

- 1 db Mode fogantyú
- 1 db krómozott színjelző
- 1 db hernyócsavar M5x6
- Mode mosdó, kádtöltő és zuhany csaptelephez

Fordított Mofém logóval 273-0160-06

- Álló KMT és felső kifolyású mosogató csaptelepekhez

Fogantyú Inka 273-0086-06

- 1 db Inka fogantyú
- 1 db krómozott színjelző
- 1 db hernyócsavar M5x6
- Inka mosdó, kádtöltő, zuhany és alsó kifolyócsöves mosogató csaptelepekhez

Fordított Mofém logóval 273-0161-06

- Álló KMT és felső kifolyású mosogató csaptelepekhez

Fogantyú Golf 273-0109-06

- 2 db Golf fogantyú
- 1 db színjelző kék
- 1 db színjelző piros
- 2 db csavar M4x10
- Golf csaptelep család

Fogantyú Junior 273-0022-06

- 1 db Junior fogantyú
- 1 db színjelző
- 1 db hernyócsavar M5x6
- Junior mosdó, kádtöltő, zuhany csaptelephez

Fordított Mofém logóval 273-0023-06

- KMT, bojler és felső kifolyású mosogató csaptelepekhez

Fogantyú Mambo-5 273-0085-06

- 1 db Mambo-5 fogantyú
- 1 db krómozott színjelző
- 1 db hernyócsavar M5x6
- Mambo-5 mosdó, kádtöltő, zuhany és alsó kifolyócsöves mosogató csaptelepekhez

Fordított Mofém logóval 273-0162-06

- Álló KMT és felső kifolyású mosogató csaptelepekhez

Fogantyú Treff 273-0018-06

- 1 db Treff fogantyú
- 1 db színjelző hideg
- 1 db kupak
- 1 db csavar M4x8
- 1 db alátét külsőfogazású M4
- Treff csaptelep család

Fogantyú Treff 273-0019-06

- 1 db Treff fogantyú
- 1 db színjelző meleg
- 1 db kupak
- 1 db csavar M4x8
- 1 db alátét külsőfogazású M4
- Treff csaptelep család

Fogantyú Eurosztár 273-0058-06

- 2 db Eurosztár fogantyú
- 1 db színjelző kék
- 1 db színjelző piros
- 2 db csavar M4x10
- Eurosztár csaptelep család
- Bojler csaptelep
- Kifolyószelep

Perlátorok

Gömbcsuklós perlátor 273-0027-06

- Átfolyási érték: „B” 22,8-25,2 l/perc
- 1 db Gömbcsuklós perlátor M22x1
- Mambo-5, Inka, MF2, Treff , Eurosztár, Szolár Nova bide

Gömbcsuklós perlátor 273-0028-06

- Átfolyási érték: „B” 22,8-25,2 l/perc
- 1 db Gömbcsuklós perlátor M24x1 HONEYCOMB
- Trend Plus, Trend, Mode, Junior Evo, Junior és Inka bide

Perlátor 273-0025-06

- Átfolyási érték: „B” 22,8-25,2 l/perc
- 2 db Szerelt perlátor M24x1 HONEYCOMB
- Trend Plus, Trend, Mode, Junior Evo, Junior, Inka, Treff , Eurosztár, Szolár Nova mosdó, bide csaptelepekhez
- Trend Plus, Junior Evo, Pro, Junior, Inka, Mambo-5 kádtöltő csaptelepekhez

Perlátor 273-0026-06

- Átfolyási érték: „D”34,8-37,8/l min
- 1 db Szerelt perlátor M28x1 HONEYCOMB
- Mode, Trend, Treff, Szolár Nova kádtöltő csaptelep

Perlátor 273-0142-06

- Átfolyási érték: 22,8 - 25,2 l /min
- 2 db Szerelt perlátor M19x1 HONEYCOMB
- Trend 2, Junior Evo, Golf mosdó csaptelepekhez

Perlátor ECO

- 2 db Szerelt perlátor M24x1 HONEYCOMB
- Trend Plus, Mode, Junior Evo, Pro, Trend, Inka, Junior, Mambo-5 mosdó csaptelepekhez

Átfolyási érték: 5 l /min 273-0112-06

Átfolyási érték: 7,5 - 9 l /min 273-0021-06

Perlátor ECO 273-0020-06

- Átfolyási érték: 7,5 - 9 l /min
- 2 db Szerelt perlátor M22x1 HONEYCOMB
- Mambo-5, Eurosztár, Treff mosdó csaptelepekhez

Perlátor ECO 273-0141-06

- Átfolyási érték: 7,5 - 9 l /min
- 2 db Szerelt perlátor M19x1 HONEYCOMB
- Trend 2, Junior Evo, Golf mosdó csaptelepekhez

Kartusok, felsőrészek, javító készletek

Javító készlet 273-0042-06

- 1 db állítócsavar
- 1 db zuhanyváltó excenter
- 1 db szerelt dugattyú
- 2 db O gyűrű
- 1 db alátét Ø24x20x1,5
- Kétfogantyús kádtöltő csaptelepekhez

Szerelőkulcs 273-0044-06

- 1 db szerelőkulcs
- Egykaros csaptelepek kartus és perlátor cseréjéhez

Javító készlet

- 1 db leszorító csavar
- 1 db kartus:
  - Alacsony 45 mm 273-0047-06
  - Alacsony 40 mm 273-0063-06
  - Magas 40 mm 273-0065-06
  - Alacsony 35 mm 273-0071-06
  - Magas 35 mm 273-0043-06

Szelepfelsőrész 1/2" Classic 273-0029-06

- 2 db szelepfelsőrész 1/2" Standard zsírkamrás
- Eurosztár, Treff, Szolár Nova csaptelep családokhoz

Szelepfelsőrész 3/4" 273-0033-06

- 1 db Szelepfelsőrész 3/4" négyszögletes orsóvéggel
- WC öblítő szelep

Szelepfelsőrész 1/2" 273-0030-06

- 2 db Szelepfelsőrész 1/2" Kerámiás, 180°-os
- Eurosztár, Treff, Szolár Nova csaptelep családokhoz

Kerámia betét

- 1 db kerámia betét

Junior Evo termosztátos zuhany csaptelephez 273-0167-06

Pro termosztátos zuhany csaptelephez 273-0168-06

Termosztát elem

- 1 db termosztát elem
- 1 db szabályozó gyűrű

Junior Evo termosztátos zuhany csaptelephez 273-0165-06

Pro termosztátos zuhany csaptelephez 273-0166-06

Szelepfelsőrész automata mosdóhoz és vizelde öblítőhöz 273-0170-06

- Nyitvatartási idő (3bar) 10±15% sec
- Öblítési vízmennyiség (3bar) 1 l

Szelepfelsőrész automata WC öblítőhöz 273-0172-06

- Nyitvatartási idő (3bar) 4±15% sec
- Öblítési vízmennyiség (3bar) 6 l
- Fali csatlakozás: 3/4"

Kifolyócsövek

Kifolyócső C130 273-0015-06

- 1 db kifolyócső C130
- Eurosztár, Treff , Szolár Nova mosdó, Eurosztár, Treff álló lengőszelep

Kifolyócső C150 HP 273-0080-06

- 1 db Kifolyócső C150 HP
- Treff mosdó/mosogató csaptelepekhez

Kifolyócső C180 HP 273-0078-06

- 1 db Kifolyócső C180 HP
- Trend, Inka, Junior, Mambo-5, Treff mosogató csaptelepekhez

Kifolyócső C200 273-0016-06

- 1 db Kifolyócső C200
- Eurosztár, Treff , Szolár Nova álló mosogató csaptelepkhez

Kifolyócső C210 HP 273-0081-06

- 1 db Kifolyócső C210 HP
- Mode, Junior Evo, Pro, Inka, Golf mosogató csaptelepekhez

Kifolyócső J150 273-0106-06

- 1 db Kifolyócső J150
- Trend Plus, Golf mosdó csaptelepekhez

Kifolyócső J190 273-0107-06

- 1 db Kifolyócső J190
- Trend Plus, Junior Evo, Golf mosogató csaptelepekhez

Kifolyócső S200 273-0014-06

- 1 db kifolyócső S200
- Eurosztár, Treff , Szolár Nova fali mosdó , Eurosztár, Treff fali lengőszelep

Kifolyócső S300 273-0009-06

- 1 db kifolyócső S300
- Eurosztár, Treff fali KMT és mosogató csaptelepekhez

Kifolyócső HP200 273-0012-06

- 1 db Kifolyócső HP200
- Mode, Junior Evo, Pro, Trend, Junior, Mambo-5 fali mosogató csaptelepekhez

Kifolyócső HP300 273-0108-06

- 1 db kifolyócső HP300
- Eurosztár, Treff fali KMT és mosogató csaptelepekhez

Kifolyócső U300 273-0079-06

- 1 db Kifolyócső U300
- Kád-mosdó (KMT) álló csaptelepekhez

Kifolyócső C300 273-0010-06

- 1 db kifolyócső C 300
- Kád-mosdó (KMT) álló csaptelepekhez

Zuhanyváltók

KMT zuhanyváltó 273-0034-06

- 1 db KMT zuhanyváltó
- Álló és fali KMT csaptelepek

Zuhanyváltó 273-0036-06

- 1 db Trend zuhanyváltó
- 1 db Trend zuhanyváltó fogantyú
- 1 db gégecső csatlakozó tömítéssel
- Trend kádtöltő csaptelep

Zuhanyváltó 273-0037-06

- 1 db Junior zuhanyváltó
- Junior kádtöltő csaptelep

Zuhanyváltó 273-0038-06

- 1 db Inka zuhanyváltó
- Inka kádtöltő csaptelep

Zuhanyváltó 273-0064-06

- 1 db zuhanyváltó
- Trend, Junior, Junior Evo, Mambo-5 kádtöltő csaptelep

Egyéb fényes alkatrészek

Kézizuhany tartó 273-0169-06

- 1 db elfordítós kézizuhany tartó Junior Evo zuhanyrendszerekhez

Kézizuhany tartó 273-0151-06

- BASIC zuhanyrúdhoz (275-0034-07)
- 1 db állítható zuhany tartó

Mosdó takaró gyűrű

- 1 db mosdó gyűrű

Pro, Inka, Mambo-5 mosdó és álló mosogató csaptelepekhez 273-0163-06

Golf mosdó és álló mosogató csaptelepekhez 273-0164-06

Alakos gumitömítés 273-0077-06

- Junior Evo, Junior, Mambo-5, Inka alsó kifolyócsöves mosogató csaptelepekhez
- 2 db alakos gumitömítés 38x29,5x4,3 mm
- 1 db távtartó gyűrű

Súlyszelep 273-0059-06

- 1 db súlyszelep
- Automata leeresztőszelep

Leeresztőszelep 165-0032-00

- Automata
- Vidage pálcával

Alakos gumitömítés 273-0111-06

- Trend Plus, Mode alsó kifolyócsöves mosogató csaptelepekhez
- 2 db alakos gumitömítés 42,5x33,3x3,5 mm
- 1 db távtartó gyűrű

Egyéb fényes alkatrészek

Alakos gumitömítés 273-0110-06

- Trend alsó kifolyócsöves mosogató csaptelephez
- 2 db alakos gumitömítés 48x37,5x5 mm
- 1 db távtartó gyűrű

Takaró gyűrű 273-0182-06

- Golf automata mosdó szelephez
- 1 db takaró gyűrű
- 1 db tömítés

Treff zuhanytartó villa 273-0082-06

- 1 db Treff zuhanytartó villa
- Felső csatlakozású Treff kádtöltő és zuhany csaptelepekhez

Eurosztár zuhanytartó villa 273-0083-06

- 1 db Eurosztár zuhanytartó villa
- Felső csatlakozású Eurosztár kádtöltő csaptelepekhez

Átfolyás szabályozó 273-0067-06

- 1 db átfolyás szabályozó
- Átfolyási érték: 10l/perc
- Kádtöltő és zuhany csaptelepekhez

Felfogató szett Mambo-5 273-0050-06

- 1 db tőcsavar anyával M8
- 1 db fém felfogató patkó
- 1 db gumi felfogató patkó
- 1 db gumitömítés

Felfogató szett Junior 273-0049-06

- 1 db tőcsavar anyával M8
- 1 db fém felfogató patkó
- 1 db gumi felfogató patkó
- 1 db gumitömítés

Bojler felfogató szett 273-0051-06

- 1 db tőcsavar anyával M8
- 1 db fém felfogató patkó
- 1 db gumi felfogató patkó
- 1 db gumitömítés

Felfogató szett Trend 273-0048-06

- 1 db tőcsavar anyával M8
- 1 db fém felfogató patkó
- 1 db gumi felfogató patkó
- 1 db gumitömítés

Tömítő szett fali csaptelepekhez 273-0147-06

- 1 db Perlátor tömítés M22x1
- 1 db Perlátor tömítés M24x1
- 1 db Perlátor tömítés M28x1
- 1 db Gégecső csatlakozó tömítés zuhanytartó villához (lapos 24x19x3 mm)
- 2 db Gégecső tömítés (lapos 18,8x10x2 mm)
- 2 db Zuhanyváltó excenter tömítés („O” gyűrű 8,3x2,4 mm)
- 1 db Állítócsavar tömítés kétkaros fali csaptelepekhez (24x20x105 mm)
- 1 db Kifolyócső tömítés A (hasított gyűrű)
- 1 db Kifolyócső tömítés B (hasított gyűrű)
- 2 db Kifolyócső tömítés („O” gyűrű 12,5x2,5 mm)
- 2 db Dugattyú tömítés („O” gyűrű 10x4 mm)
- 2 db Szelepülék tömítés („O” gyűrű 14x2 mm)
- 1 db Csatlakozó tömítés fali KMT-hez („O” gyűrű 20x2 mm)
- 1 db Z-idom tömítés (lapos tömítés 24x16x2 mm)

- Fali kádtöltő, zuhany és mosogató csaptelepekhez

Tömítő szett álló csaptelepekhez 273-0146-06

- 1 db Perlátor tömítés M22x1
- 1 db Perlátor tömítés M24x1
- 1 db Perlátor tömítés M19x1
- 1 db Felfogató tömítés 35 mm
- 1 db Felfogató tömítés 40 mm
- 1 db Felfogató tömítés 45 mm
- 1 db Felfogató tömítés 140-0189-30-hoz és bojler csaptelepekhez („O” gyűrű 35x3 mm)
- 1 db Felfogató patkó tömítés (8 mm-es csavarhoz)
- 1 db Felfogató patkó tömítés (10 mm-es csavarhoz)
- 1 db Kifolyócső tömítés A (hasított gyűrű)
- 1 db Kifolyócső tömítés B (hasított gyűrű)
- 2 db Kifolyócső tömítés („O” gyűrű 12,5x2,5 mm)
- 1 db Szelepülék tömítés
- 1 db Alátét (KMT 24x16x2)

- Mosdó, bidé, álló mosogató és KMT csaptelepekhez

Épületgépészeti alkatrészek

Flexum 1” gömbcsap tömítőszett (víz): 273-0115-06

- 2 db „O” gyűrű 6x2 EPDM
- 1 db „O” gyűrű 39x2,5 EPDM 1
- 2 db gömbcsap tömítőelem 25

Flexum 3/4” gömbcsap tömítőszett (víz): 273-0116-06

- 2 db „O” gyűrű 5,28x1,78 EPDM
- 1 db „O” gyűrű 32x2,2
- 2 db gömbcsap tömítőelem 20

Flexum 1/2” gömbcsap tömítőszett (víz): 273-0117-06

- 2 db „O” gyűrű 5,28x1,78 EPDM
- 1 db „O” gyűrű 24x2 EPDM
- 2 db gömbcsap tömítőelem 15

AHA 1/2” gömbcsap tömítőszett (víz): 273-0119-06

- 1 db „O” gyűrű 7.3x2.4 NBR70
- 1 db „O” gyűrű 29.1x1.6 NBR70
- 2 db tömítőelem 15 NBR85

AHA 1/4” és 3/8” gömbcsap tömítőszett (víz): 273-0118-06

- 1 db „O” gyűrű 7.3x2.4 NBR70
- 1 db „O” gyűrű 25.1x1.6 NBR70
- 2 db tömítőelem 10-es 3/8-os

AHA 3/4” gömbcsap tömítőszett (víz): 273-0120-06

- 1 db „O” gyűrű 7.3x2.4 NBR70
- 1 db „O” gyűrű 29.1x1.6 NBR70
- 2 db tömítőelem 15 NBR85

AHA 1” gömbcsap tömítőszett (víz): 273-0121-06

- 1 db „O” gyűrű 13.3x2.4 NBR70
- 1 db „O” gyűrű 49.5x3 NBR70
- 2 db tömítőelem 25 NBR85

AHA 5/4” gömbcsap tömítőszett (víz): 273-0122-06

- 1 db „O” gyűrű 13.3x2.4 NBR70
- 1 db „O” gyűrű 64.5x3 NBR70
- 2 db tömítőelem 32 NBR85
- 1 db támasztó gyűrű

AHA 6/4” gömbcsap tömítőszett (víz): 273-0123-06

- 1 db „O” gyűrű 16.8x2.4 NBR70
- 1 db „O” gyűrű 79.5x3 NBR70
- 2 db tömítőelem 40 NBR85
- 1 db támasztó gyűrű

AHA 2” gömbcsap tömítőszett (víz): 273-0124-06

- 1 db „O” gyűrű 19.2x3 NBR70
- 1 db „O” gyűrű104.5x3 NBR70
- 2 db tömítőelem 50 NBR85
- 1 db gömbcsap golyó+szár

AHA gömcsap fedél

Méretek:

- 1/4” - 3/8” gömbcsaphoz **273-0134-06**
- 1/2” gömbcsaphoz **273-0135-06**
- 3/4” gömbcsaphoz és vízfőcsaphoz **273-0136-06**
- 1” gömbcsaphoz **273-0137-06**

AHA gömbcsap golyó+szár

- 1 db szerelt gömbcsap golyó

Méretek:

- 1/4” - 3/8” gömbcsaphoz **273-0125-06**
- 1/2” gömbcsaphoz **273-0126-06**
- 3/4” gömbcsaphoz **273-0127-06**
- 1” gömbcsaphoz **273-0128-06**

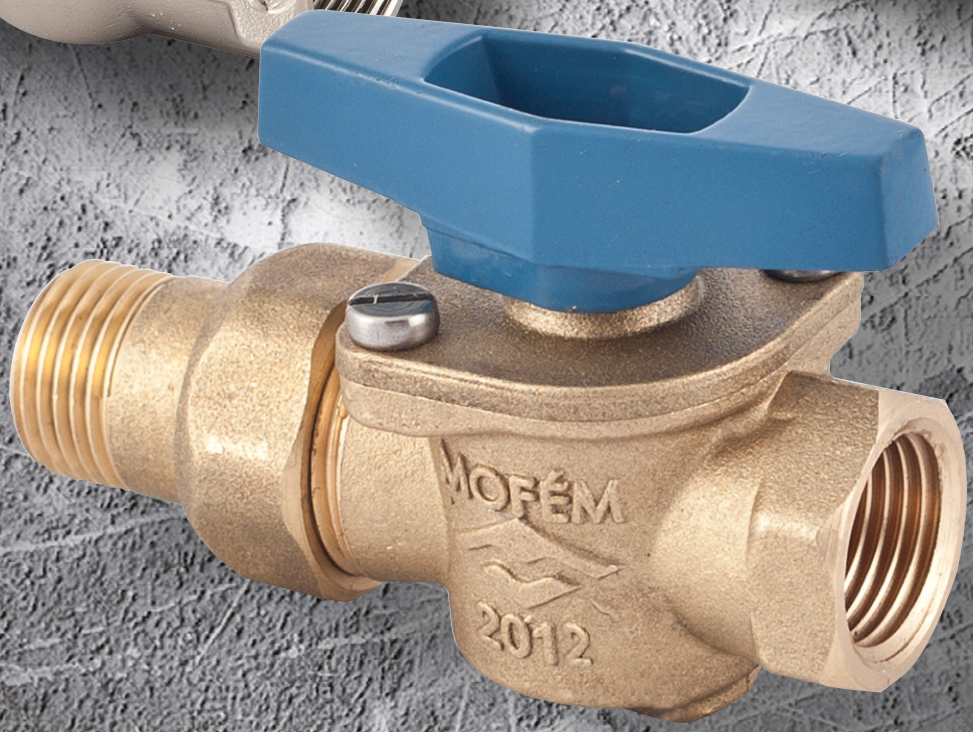

MOFÉM

Víz-, gáz- fűtésszerelvények

Flexum gázipari gömbcsapok
136. oldal

AHA gömbcsapok
139. oldal

Alfa gömbcsapok
142. oldal

Egyéb szerelvények
145. oldal

Lég– és iszapleválasztó
146. oldal

Flexum gázipari gömbcsapok

Üzemi hőmérséklet:	
Min. (°C)	-20 °C
Max. (°C)	60 °C
Alkalmazható közeg:	
Ivóvíz	x
Ipari víz	x
Növényi és állati eredetű olajok és zsírok	x
Fűtőolaj, gázolaj	x
Hidraulika olajok	x
Sóoldatok	x
Levegő	x
Élelmiszer ipari anyagok (üdítő ital, sör, bor stb.)	x
Gázok (PB, etán, bután, metán, földgáz stb.)	x

Miért válasszunk Mofém Flexum gömbcsapot?

- A gömbcsap házakon a magyar tervezők szilárdságot növelő merevítő bordákat helyeztek el
- Megbízható működés
- A szerelvény tökéletesen zár
- A tömítő anyag rugalmasságának köszönhetően a gömbcsapok kis nyomásokon is biztonságosan tömítenek
- Illegális gázvétel elleni védelem: az MSZ EN 331:2016 szabvány előírásának megfelelően a tömítés a szerelvény károsodása vagy a beavatkozás látható nyoma nélkül nem távolítható el
- A gömb felülete egy kemény króm réteget kap a kopásállóság növelése és a jobb siklási tulajdonságok elérése érdekében
- Európai Standard szerint ellenőrzött és válogatott német alapanyag
- 100%-os nyomáspróba: minden gömbcsap víz alatti nyomásellenőrzésen esik át
- Mofém márkajelzés garantálja a minőséget
- Nikkelezett gömbcsapház

1/2", 3/4", 1"

5/4", 6/4", 2"

Gáz gömbcsap

- BB menettel

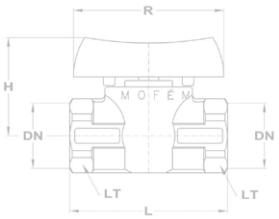

Névleges méret	Jellemző méretek mm-ben				(bar)			BB
DIN	L	H	R	Lt.	P1	P2	P3	Kód
1/2"	63	43	60	27	5	5	10	113-0065-10
3/4"	74	49	75	32	5	5	10	113-0067-10
1"	88	58	90	39	5	5	10	113-0069-10
5/4"	110	73	130	50	5	5	10	113-0076-00
6/4"	120	80	155	55	5	5	10	113-0077-00
2"	140	96	175	70	5	5	10	113-0078-00

Gáz gömbcsap

- KB csatlakozással
- Toldattal

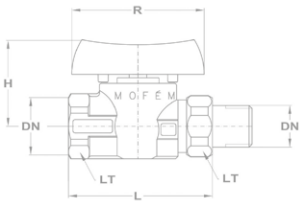

Névleges méret	Jellemző méretek mm-ben				KB
DIN	L	H	R	Lt.	Kód
1/2"	90	45	60	27	113-0066-10
3/4"	106	47	75	32	113-0068-10
1"	124	55	90	39	113-0070-10

Gáz gömbcsap

- Fix KB menettel

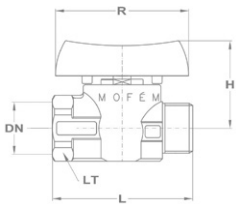

Névleges méret	Jellemző méretek mm-ben				KB
DIN	L	H	R	Lt.	Kód
1/2"	58	36	60	25	113-0074-10
3/4"	74	49	75	32	113-0095-10

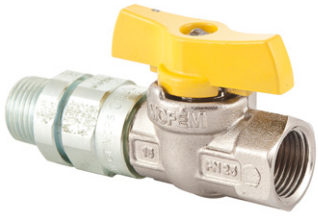

Gömbcsap hőhatásra záró szeleppel 113-0074-35

- Gömbcsap fix KB menettel
- Hőhatásra záró szelep: külső belső menetes
- Csomagolási egység: 10 db/doboz

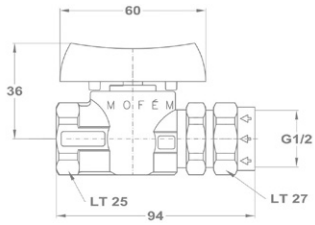

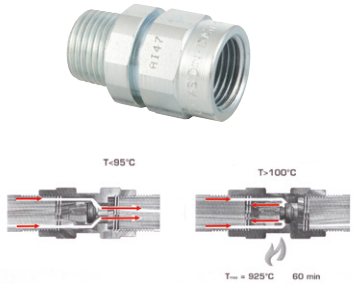

Hőhatásra záró szelep 230-0079-07

- Kioldási hőmérséklet: 95 – 100 °C
- Lezárási idő max.: 60 sec.
- Maximális nyomás: 0.5 MPa (5 bar) MOP 5
- Termikus terhelhetőség: 925 °C (60 min.-ig)
- Környezeti hőmérséklet max.: 80 °C
- Anyag: rozsdamentes acél
- Csomagolási egység: 10 db/doboz

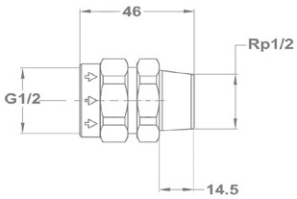

Gömbcsap hőhatásra záró biztonsági szeleppel

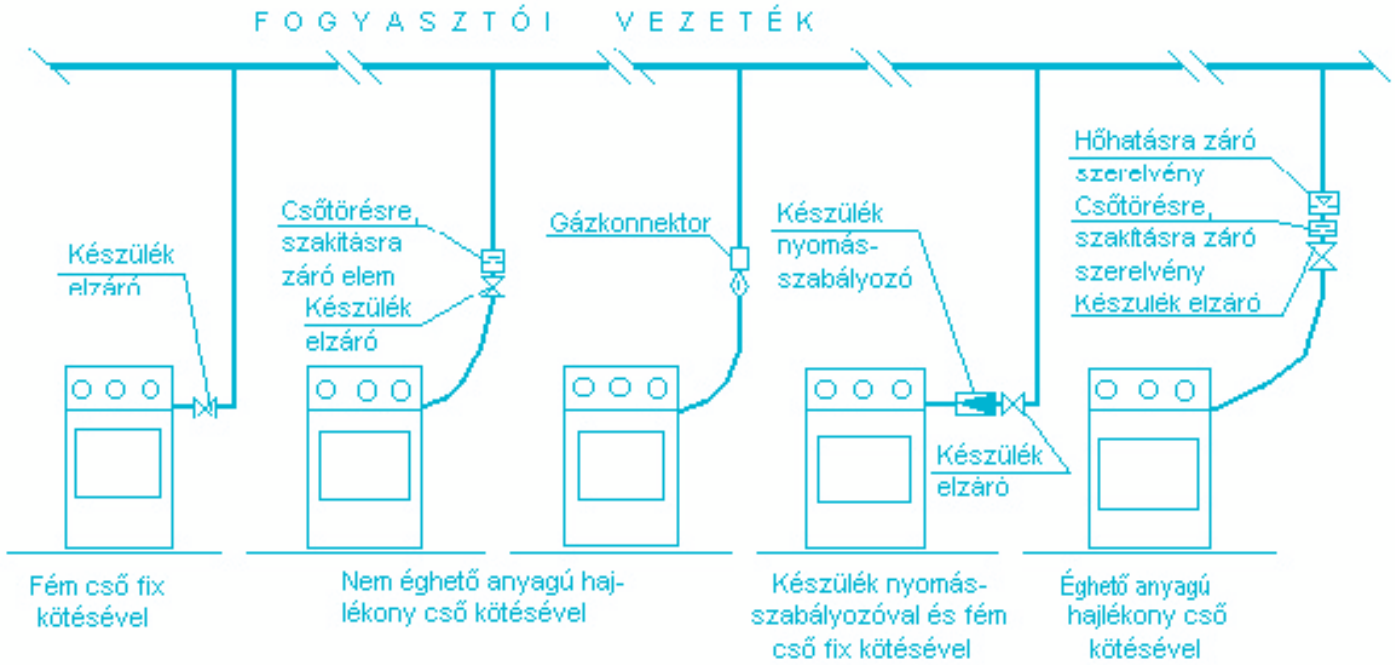

- „Éghető anyagú hajlékony vezeték alkalmazása esetén, hőhatásra záró szerelvényt és csőtörésre záró szerelvényt kell a gázfogyasztó készülék főelzáró elé beépíteni" (Gázipari Műszaki Biztonsági Előírás (GMBSZ) 3.1.4 pont)
- A biztonsági szelep tűz esetén automatikusan lezárja a gázvezetéket, megakadályozza a gáz kiáramlását. Alkalmazható földgázra, városi gázra és gázfázisú PB gázra.

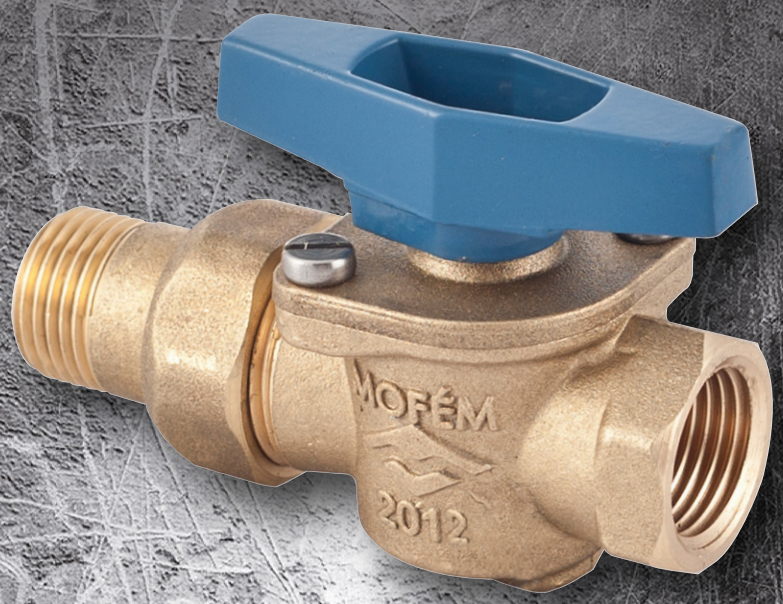

AHA gömbcsapok

Megengedett üzemi nyomás (bar)	16
Legnagyobb megengedett nyomás (bar)	20
Megengedett vizsgálati nyomás (bar)	25
Üzemi hőmérséklet:	
Min. (°C)	0 °C (tárolási -20 °C)
Max. (°C)	90 °C
Alkalmazható közeg:	
Ivóvíz	x
Ipari víz	x
Növényi és állati eredetű olajok és zsírok	x
Fűtőolaj, gázolaj	x
Hidraulika olajok	x
Sóoldatok	x
Levegő	x
Élelmiszer ipari anyagok (üdítő ital, sör, bor stb.)	x

Miért válasszunk Mofém AHA gömbcsapot?

- 10 év garancia teljes tömítettségre, szivárgás mentességre
- Az AHA gömbcsap család már 40 éve a szerelvényipar résztvevője és sikerét több, mint 50 millió eladott szerelvény bizonyítja
- mechanikai szilárdság: biztonságos falvastagság, az éles sarkok hiánya eredményezi, hogy szerelésnél nem deformálódhat,
  repedhet, törhet a gömbcsap ház
- a gömböt és a tömítő elemeket egy rozsdamentes csavarokkal rögzített
  fedél zárja le
- a szerelvény tökéletesen zár, mivel a golyó és a golyószár egy egységet képez
- NBR tömítő anyag, ami rugalmassága folytán kis nyomásokon is biztonságosan tömít
- A gömb felülete egy kemény króm réteget kap a kopásállóság növelése és a jobb siklási tulajdonságok elérése érdekében
- Európai Standard szerint ellenőrzött és válogatott német alapanyag
- 100%-os nyomáspróba: minden gömbcsap víz alatti nyomásellenőrzésen esik át
- Mofém márkajelzés és a gyártás éve a gömbcsapba van sajtolva,
  ezzel garantálva a minőséget
- Az AHA gömbcsap család biztonságos használatát az ÁNTSZ is igazolja,
  ezért ivó- és használati melegvíz-ellátás területén alkalmazható.

1/4", 3/8", ½", ¾"

1", 5/4"

6/4", 2"

Gömbcsap BB menettel

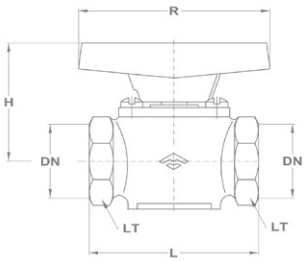

Névleges méret		Jellemző méretek mm-ben				BB
mm	inch	L	H	R	Lt.	Kód
8	1/4"	50	41	65	19	113-0001-00
10	3/8"	50	41	65	22	113-0002-00
15	1/2"	60	43	65	27	113-0007-00
20	3/4"	75	55	85	34	113-0018-00
25	1"	90	64	105	41	113-0034-00
32	5/4"	107	69	105	50	113-0051-00
40	6/4"	125	96,5	105	55	113-0052-00
50	2"	159	113	105	70	113-0053-00

Gömbcsap KB csatlakozással

- Toldattal
- Lapos tömítéssel

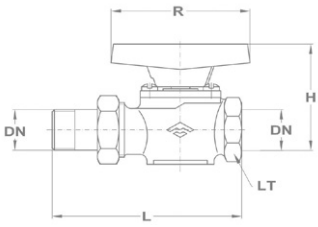

Névleges méret		Jellemző méretek mm-ben				BB
mm	inch	L	H	R	Lt.	Kód
15	1/2"	69	43	65	27	113-0009-00
20	3/4"	80	55	85	34	113-0026-00
25	1"	105	64	105	41	113-0038-00

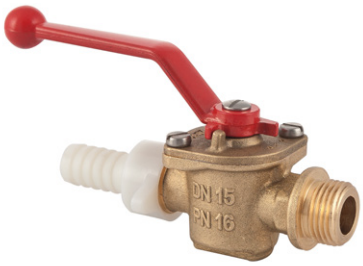

Kazántöltő gömbcsap

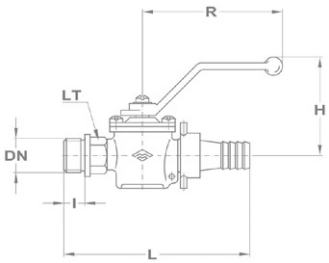

Névleges méret		Jellemző méretek mm-ben					Kazántöltő
mm	inch	L	H	R	I	Lt.	Kód
15	**1/2”**	107	52	90	12	19	**113-0010-00**
20	**3/4”**	142	78	110	15	17	**113-0023-00**

Vízfőcsap

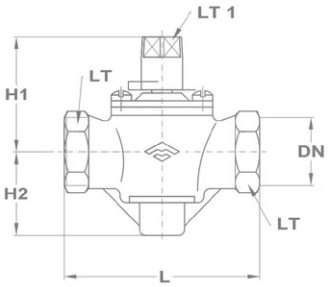

Névleges méret		Jellemző méretek mm-ben					Vízfőcsap
mm	inch	Lt1	L	H1	H2	Lt	Kód
20	**3/4”**	14	86,5	56	45	32	**113-0019-00**

Ürítő gömbcsap

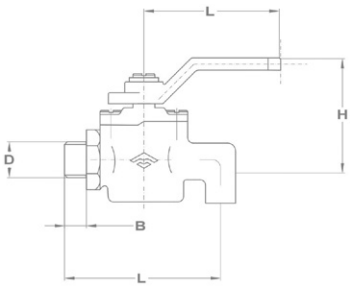

Névleges méret		Jellemző méretek mm-ben					Ürítő gömbcsap
mm	inch	L	I	H	B	D	Kód
8	**1/4”**	54	55,5	40	8	1/4”	**113-0045-00**
10	**3/8”**	54	55,5	40	8	3/8”	**113-0046-00**
15	**1/2”**	54	55,5	40	12	1/2”	**113-0047-00**

Labor gömbcsap

- Laboratóriumi használatra

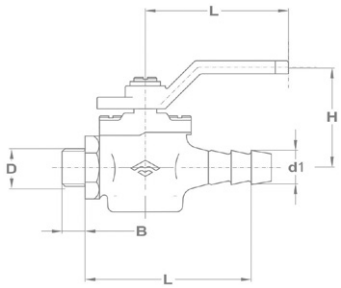

Névleges méret	Jellemző méretek mm-ben						KB
	L	I	H	B	D	D1	Kód
1/4”	65	55,5	40	8	1/4”	12	**113-0048-20**
3/8”	65	55,5	40	8	3/8”	12	**113-0049-20**
1/2”	65	55,5	40	12	1/2”	12	**113-0050-20**

Alfa gömbcsapok

Megengedett üzemi nyomás (bar)	16-40*
Legnagyobb megengedett nyomás (bar)	20
Megengedett vizsgálati nyomás (bar)	25
Üzemi hőmérséklet:	
Min. (°C)	-20 °C
Max. (°C)	150 °C
Alkalmazható közeg:	
Ivóvíz	x
Ipari víz	x
Növényi és állati eredetű olajok és zsírok	x
Fűtőolaj, gázolaj	x
Hidraulika olajok	x
Higított savak és lúgok	x
Sóoldatok	x
Levegő	x
Élelmiszer ipari anyagok (üdítő ital, sör, bor stb.)	x
Gázok (PB, etán, bután, metán, földgáz stb.)	-
Gőzök	x

Miért válasszunk Mofém Alfa gömbcsapot?

- széles hőmérséklet és nyomás tartományban használható fel
- a hosszított fogantyúnak köszönhetően alacsonyabb a működtető erő nyitás-zárás esetén
- Mofém márkajelzés a fogantyún, ezzel garantálva a minőséget
- Nyitás-zárási irány piktogram jelzése a fogantyún
- Nikkelezett gömbcsap ház
- mechanikai szilárdság: biztonságos falvastagság, az éles sarkok hiánya eredményezi, hogy szerelésnél nem deformálódhat, repedhet, törhet a gömbcsap ház
- a szerelvény tökéletesen zár, mivel a golyó és a golyószár egy egységet képez
- PTFE teflon tömítés a golyónál, ami széles felhasználási területet biztosít
- NBR tömítő anyag a szárnál, ami rugalmassága folytán kis nyomásokon is biztonságosan tömít
- a gömb felülete egy kemény króm réteget kap a kopásállóság növelése és a jobb siklási tulajdonságok elérése érdekében

Alfa gömbcsap

- Zártházas konstrukció
- Széles hőmérséklet tartomány

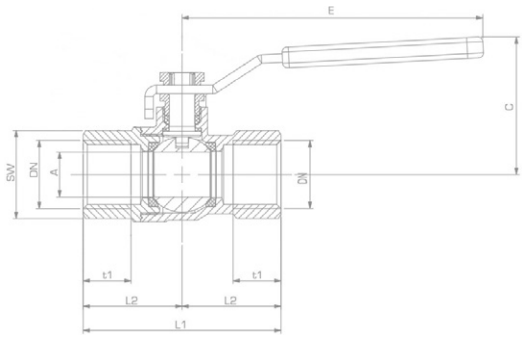

Átfolyás-nyomásesés diagram

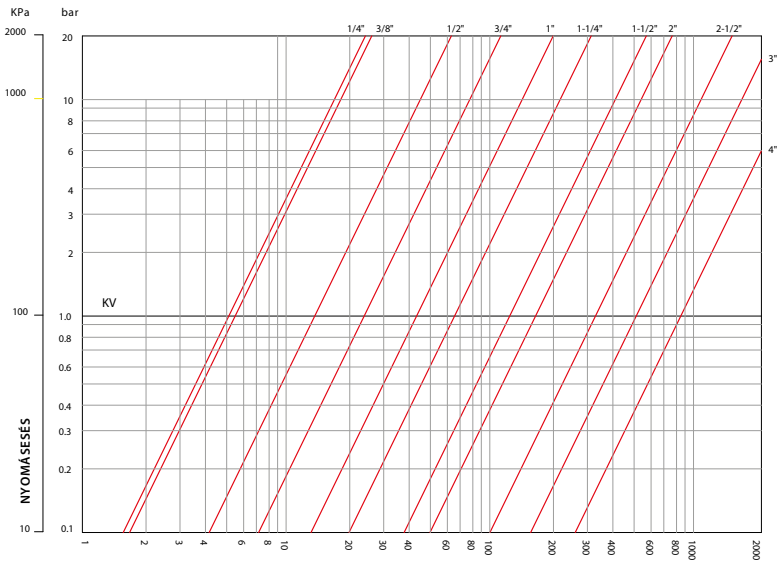

Névleges méret	Jellemző méretek mm-ben							KB
	A	C	E	L1	L2	SW	t1	Kód
1/4"	10	40,5	95	44	22	19	11	513-0008-00
3/8"	10	40,5	95	49	24,5	21	11,4	513-0010-00
1/2"	14	43	95	62	31	25	15	513-0015-00
3/4"	19	53	115	70	35	31	16,3	513-0020-00
1"	24	57	115	84	42	39	19,1	513-0025-00
1 1/4"	30	72,5	155	98	49	48	21,4	513-0032-00
1 1/2"	38	78,5	155	106	53	55	21,4	513-0040-00
2"	47	94	175	126	63	67	25,7	513-0050-00

Hőmérséklet-nyomás diagram

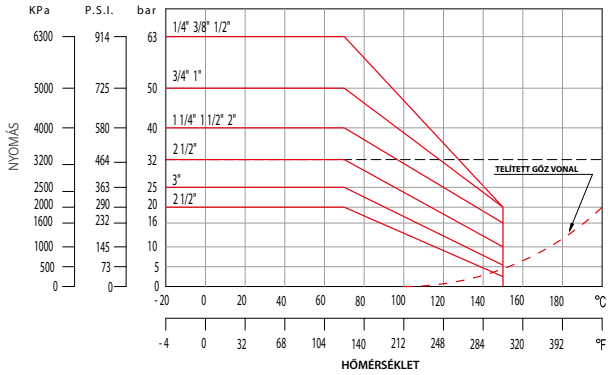

NYOMÁSESÉSI TÁBLÁZAT

DN	KV	Átömlési átmérő
1/4"	5.1	10
3/8"	5.5	10
1/2"	15,4	14
3/4"	24,7	19
1 "	43,6	24
1.1/4"	65,8	30
1.1/2"	131	38
2"	171	47
2.1/2"	330	62
3"	513	76
4"	853	98

Kv=Átfolyási érték m^3/h-ban 1 bar nyomás

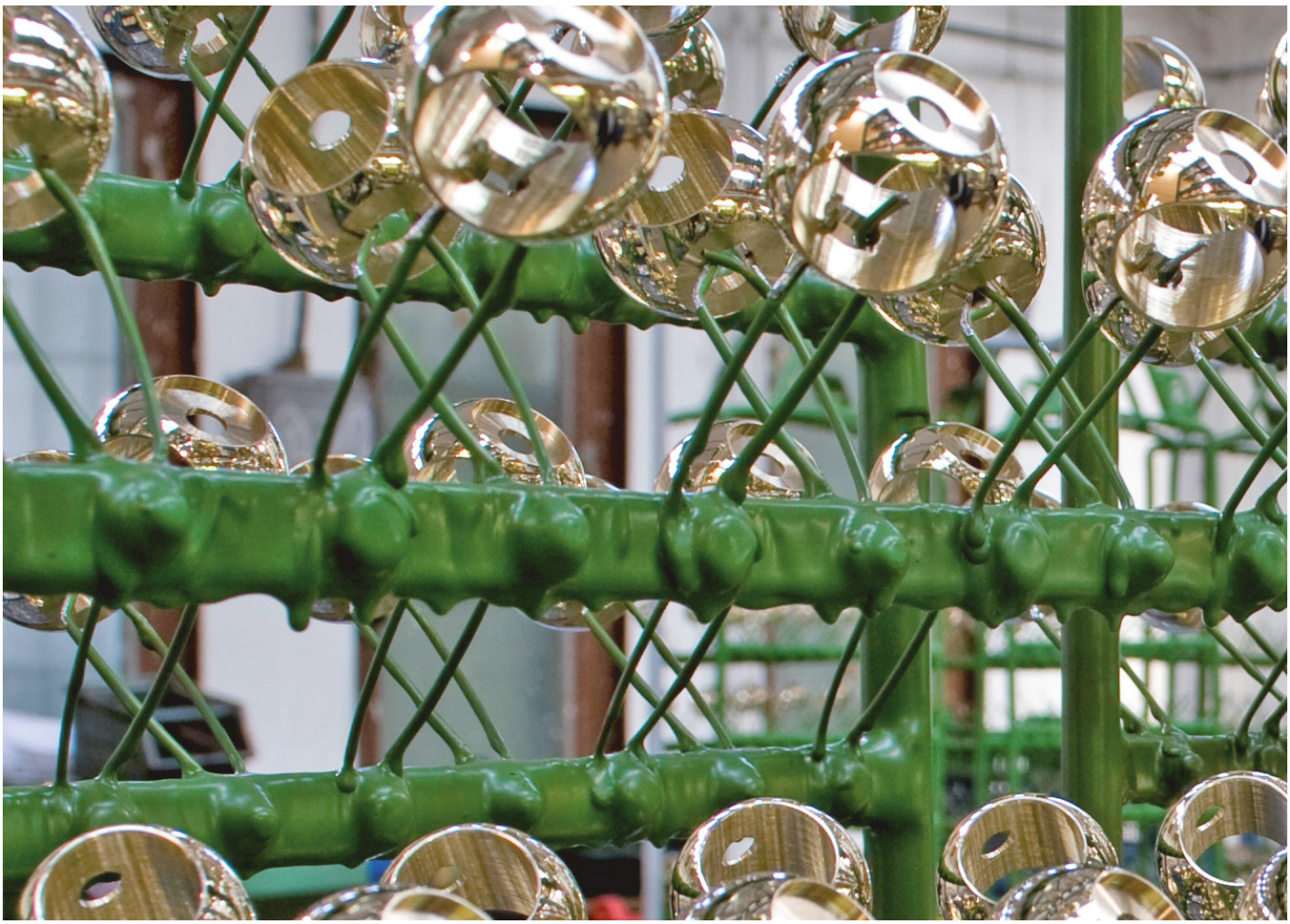

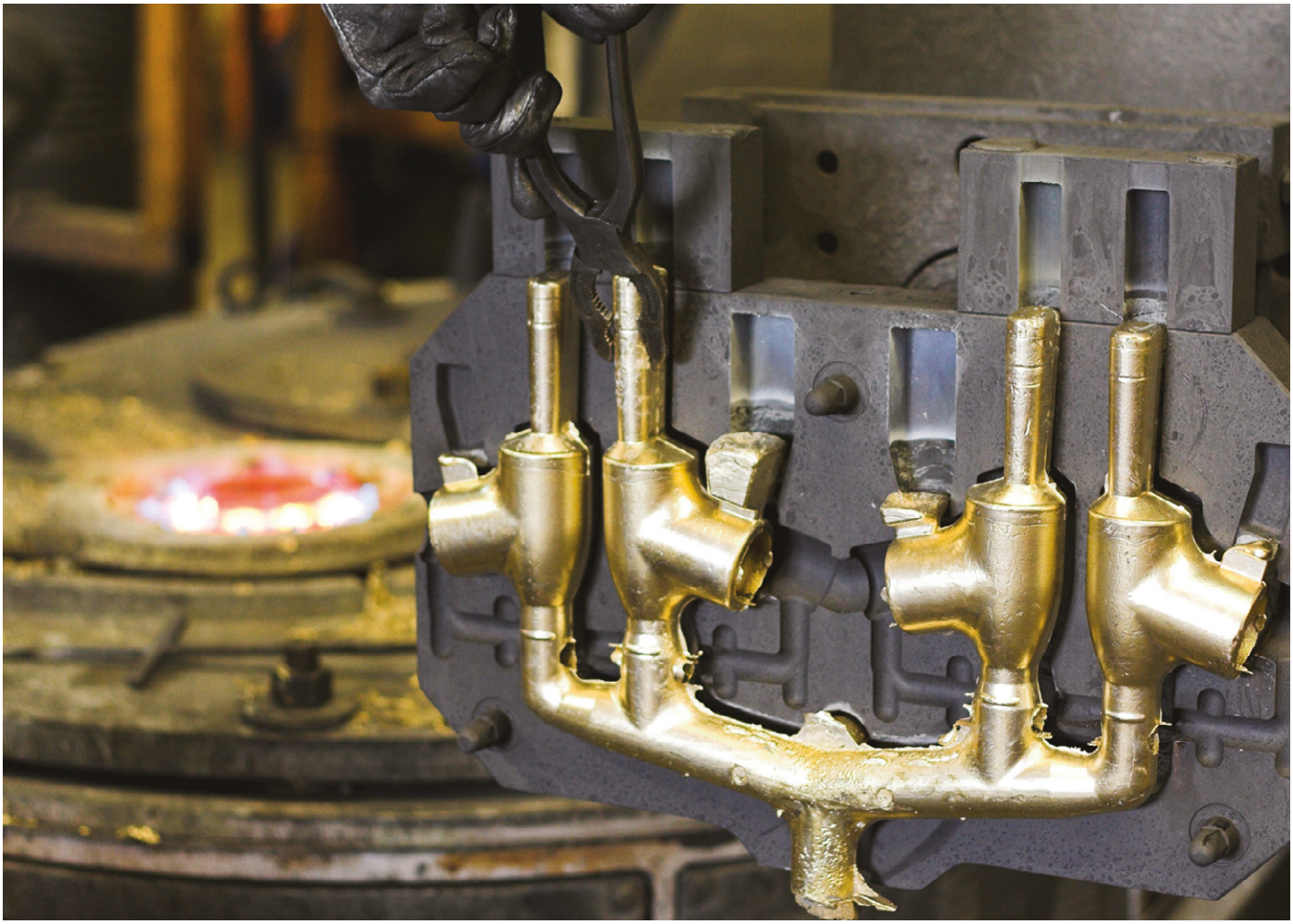

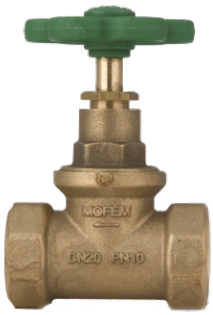

Vizáteresztő szelep

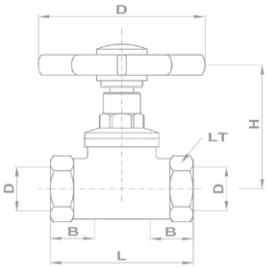

Névleges méret		Jellemző méretek mm-ben			Víznyomáscsökkentő
mm	inch	L	H	D	Kód
15	**1/2”**	56	50	53	**111-0005-00**
20	**3/4”**	70	60	56,1	**111-0006-01**

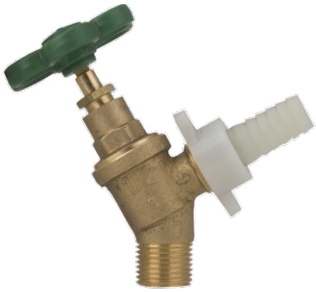

Kerti locsoló szelep

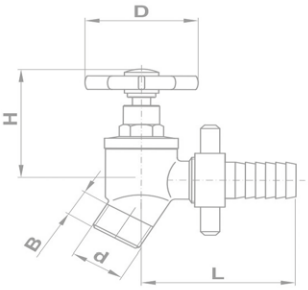

Névleges méret		Jellemző méretek mm-ben					Víznyomáscsökkentő
mm	inch	L	H	L	H	D	Kód
15	**1/2”**	65	40	8	1/2”	56,2	**111-0001-00**
20	**3/4”**	65	40	8	3/4”	56,2	**111-0002-00**
25	**1”**	65	40	12	1”	56,2	**111-0003-00**

PALL gyűrű:

- A Bernoulli-egyenlet értelmében, az áramvonalba épített terelő lemezek hatására lecsökken a statikus nyomás, ennek következtében kiválnak a rendszerből a légbuborékok és a szennyeződések.
- Kis méretű légbuborékok és szennyeződések a gyűrűk felületén megnőnek és összeállnak, majd a szerelvény felső illetve alsó részébe gyűlnek össze.

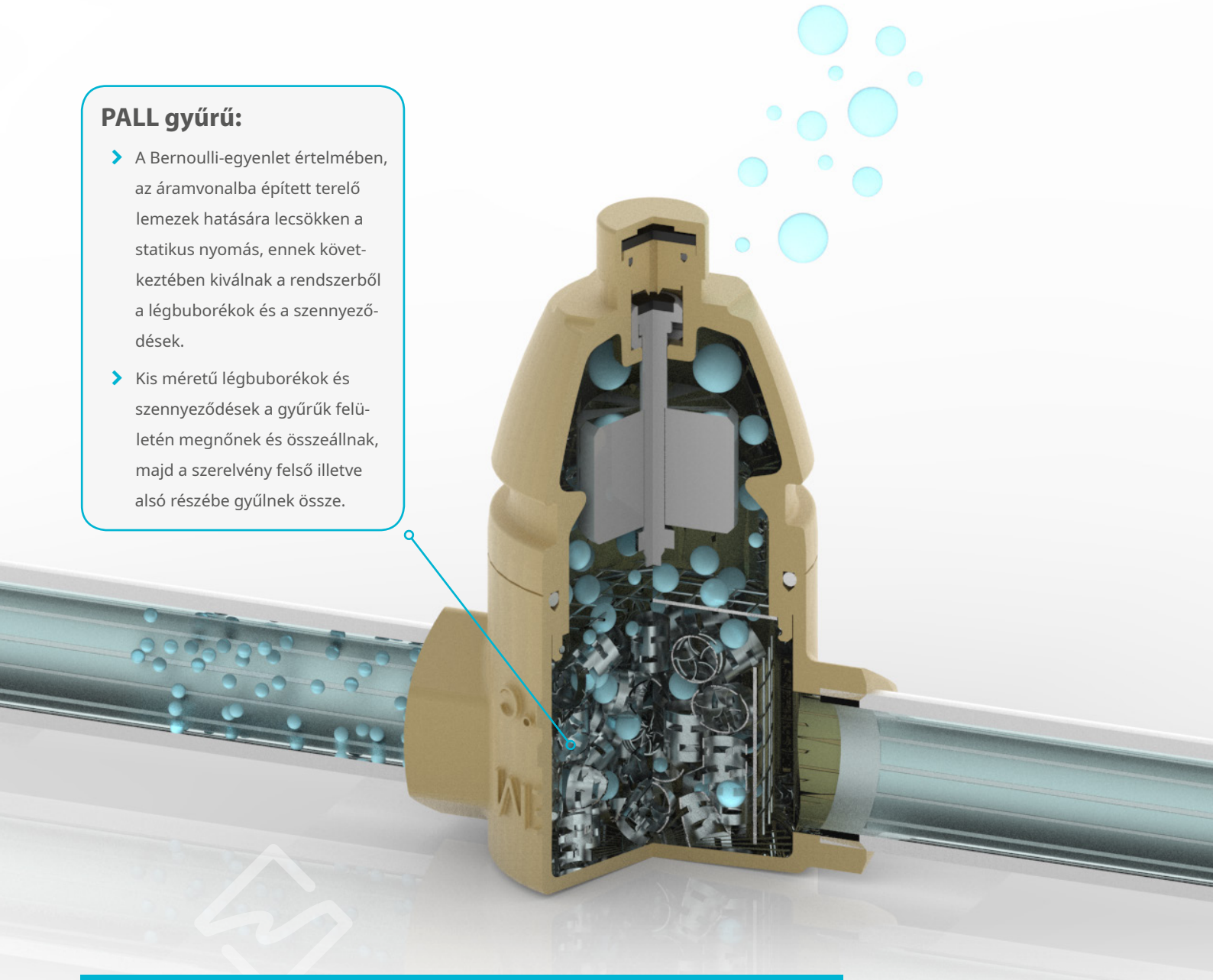

Lég- és iszapleválasztó

MOFÉM iszap- és buborék leválasztók előnyei:

- Magas minőségű sárgaréz alapanyagból készül
- Megbízható működés
- Csökkenti az áramlási zajokat és a keringési zavarokat
- Elkerülhetőek a korróziós károk (légbuborék leválasztó)
- Használatával csökkentjük a rendszer karbantartási költségeket
- Kazánvédelem (Iszapleválasztó, beépítése nélkül a kazán garanciája elveszik)
- Teljes méret és típusválaszték
- A termékek 100%-os minőségellenőrzésen esnek át
- Magyar fejlesztői munka és tapasztalt gyártástechnológia ötvözete
- Egyszerű szerelés

Lég– és iszapleválasztó

Légleválasztó

- Zárt rendszerű fűtési rendszerekhez
- Maximális nyomás: 10 bar
- Maximális hőmérséklet: 120°C
- Légbuborék méret: min. 20-50 µm
- PALL gyűrűvel töltött fémkosár:
- Kis méretű légbuborékok a gyűrűk felületén nagyobb buborékokká állnak össze és a szerelvény felső részébe emelkednek fel.
- Beépítés: kazán után az előremenő vezetékre.

Csatlakozási méret: ¾" 118-0010-00

Csatlakozási méret: 1" 118-0007-00

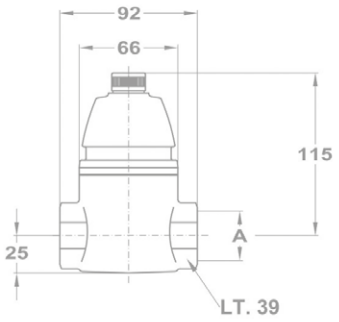

Iszapleválasztó

- Zárt rendszerű fűtési rendszerekhez
- Maximális nyomás: 10 bar
- Maximális hőmérséklet: 120°C
- Légbuborék méret: min. 20-50 µm
- PALL gyűrűvel töltött fémkosár:
- Belépő víz sebessége lelassul, a szennyeződés részecskéi leesnek a szerelvény aljára. Gömbcsap megnyitásával lehet üríteni.
- Beépítés: kazán elé a visszatérő vezetékre.

Csatlakozási méret: ¾" 118-0011-00

Csatlakozási méret: 1" 118-0008-00

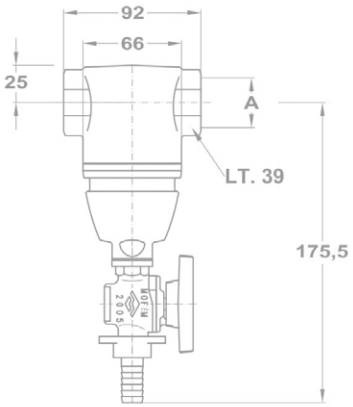

Lég-és iszapleválasztó

- Zárt rendszerű hűtési rendszerekhez
- Maximális nyomás: 10 bar
- Maximális hőmérséklet: 120°C
- Légbuborék méret: min. 20-50 µm
- PALL gyűrűvel töltött fémkosár:
- Belépő víz sebessége lelassul, a szennyeződés részecskéi leesnek a szerelvény aljára. Gömbcsap megnyitásával lehet üríteni.
- Beépítés: kazán elé a visszatérő vezetékre.

Csatlakozási méret: ¾" 118-0009-00

Csatlakozási méret: 1" 118-0006-00

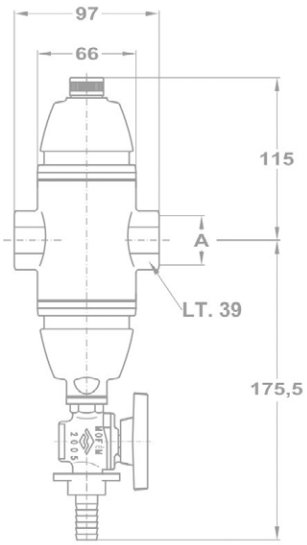

Teka Csoport

A Teka Csoport vállalatai 37 országban vannak jelen, melyek Teka mosogatókat és berendezéseket 5 kontinens 125 országában értékesítenek.

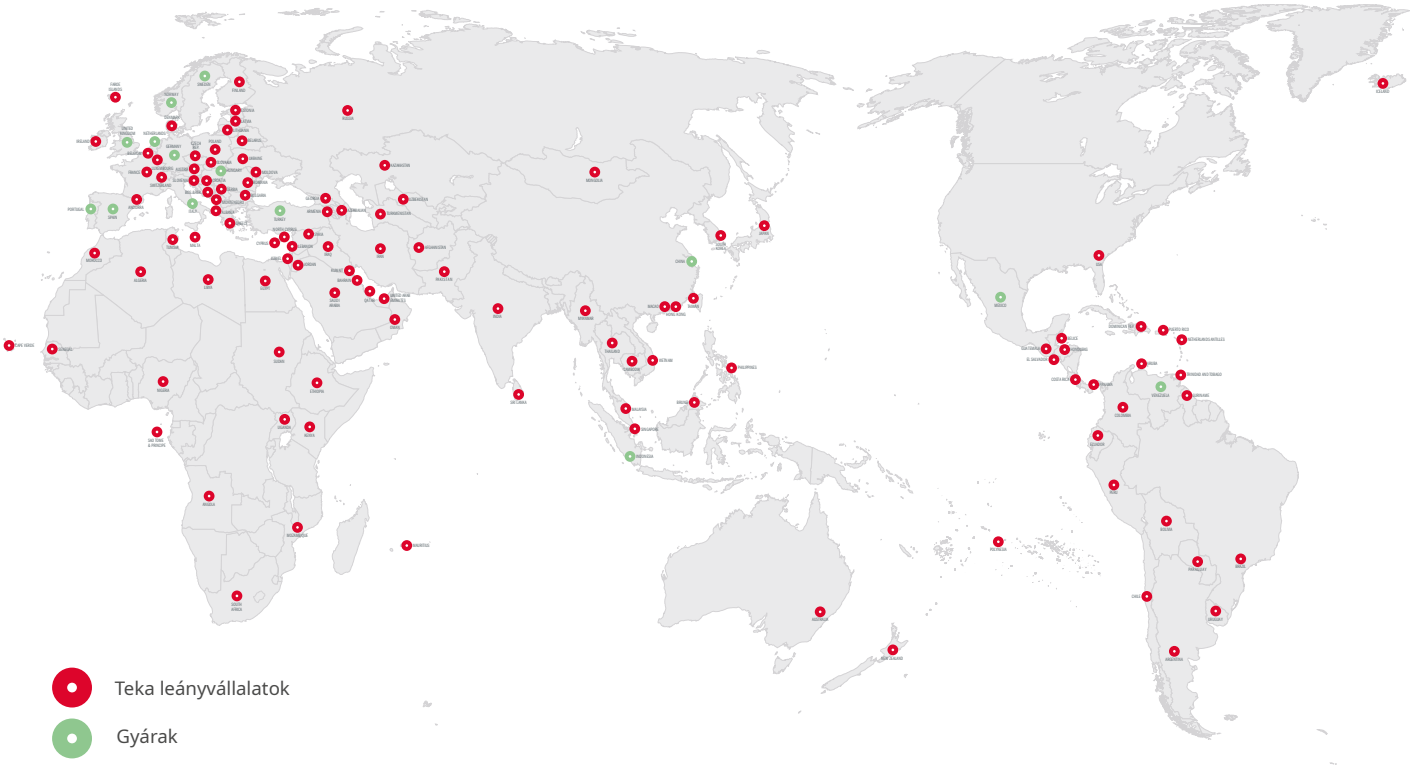

Konyha és Fürdőszoba

A Konyha & Fürdőszoba divízió a Teka Csoport legnagyobb üzleti egysége. 17 európai, amerikai és ázsiai gyárával a divízió Európa vezető rozsdamentes acél mosogató és konyhai berendezés (sütők, főzőlapok, páraelszívók stb.) gyártója. A Teka széleskörű és integrált konyhatechnikai és fürdőszobai megoldásokat nyújt.

Professzionális konyha

A Professzionális Konyha Divízió sztenderd és egyedi gyártású konyha- és vendéglátóipari elrendezéseket tervez, gyárt és értékesít szállodaláncok, éttermek, oktatási központok, repterek és sport klubbok számára. A magas színvonalú technológiának és dizájnnak köszönhetően a presztizs szektorban vívott ki magának elismerést, melyet az elnyert Küche Award díj is tanusít.

Konténer

Ez a divízió a magas minőségű rozsdamentes konténerek gyártására specializálódik. A világon minden 3. söröshordót a Teka gyártja. A 35%-os világpiaci részesedéssel a szektor vezető vállalata. A konténer divízió partnerei közt megtalálhatók a világ legjelentősebb sörgyárai, gyógyszer- és élelmiszeripari vállalatai. A konténer divízió 5 literes hordóktól a 10.000 literes tároló tartályokig gyárt és értékesít termékeket.

Teka Magyarország Zrt. (Mofém)

A Teka Magyarország Zrt. Magyarország piacvezető fényes szerelvény gyártója, a víz és gázfelhasználású golyóscsapok egyik legnagyobb európai előállítója, a Teka konyhatechnikai termékek hazai forgalmazója.

Valamennyien a Teka Magyarországnál, köszönjük vásárlóinknak, hogy termékeinket választották és választják nap mint nap! Köszönjük partnereinknek, hogy nem csak termékeinkben, de bennünk is bíztak és bíznak! Köszönettel tartozunk azért a nagyszerű tradícióért, melyet elődeink hagytak ránk és azon dolgozunk, hogy méltóképpen adhassuk azt tovább utódainknak!

Ötletektől a megvalósításig

Fekete Gyula – konstruktőr, termékfejlesztő szakmérnök

Fekete Gyula

Fekete Gyula elismert konstruktőr gyártmányfejlesztő 1986-tól dolgozik a MOFÉM teamnek. Konstruktőrünk részt vett a Flexum gömbcsap család tervezésében, mely 2008-ban elnyerte a Magyar Terméknagydíj címet. A Mofém panelkorszerűsítési programjának vezető tervezője, mely korszerű megoldásokat kínál a régi panelházak felújítására. Túl a különböző műszaki és technikai megoldásokon, számos dizájntervezésben is részt vett, ilyen például a Junior ECO család formai elődje a Delfin egykaros csaptelep család, vagy az Infra érzékelős és termosztátos csaptelepek. Nevéhez fűződik a Junior család legújabb generációja a JUNIOR EVO egykaros csaptelep formatervének kidolgozása, az új család konstrukciós megalkotása.

A Pro csaptelep család tervezése is az ő nevéhez fűződik.

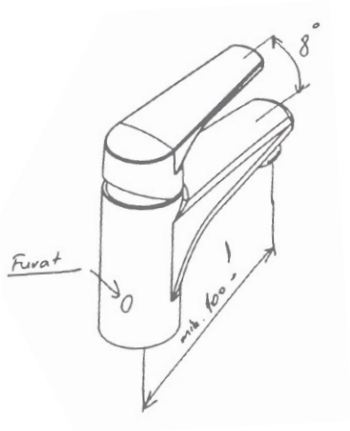

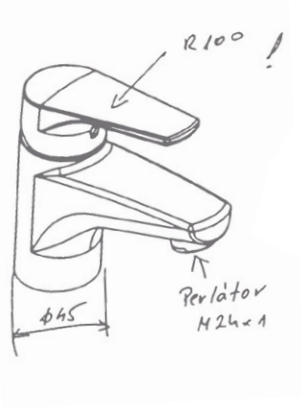

Gyártási folyamat

1

ÖNTÉS

Számítógép által vezérelt öntőgépek állandó és homogén minőséget garantálnak.

2

FORGÁCSOLÓ ÜZEM

Az öntött darabokat korszerű CNC transzfergépek forgácsolják.

3

CSISZOLÓ ÜZEM

A csiszolási folyamatot robot technológia automatizálja, így biztosítva az állandó minőséget.

4

GALVANIZÁLÓ ÜZEM

Teljesen automatizált galvanizáló üzem, mely a legkomolyabb környezetvédelmi technológiákkal van felszerelve.

5

SPECIÁLIS FELÜLETEK

Magas ellenálló képességű lakkok és más újgenerációs felületek, mint a foszforeszkáló festékek és a nanotechnológia.

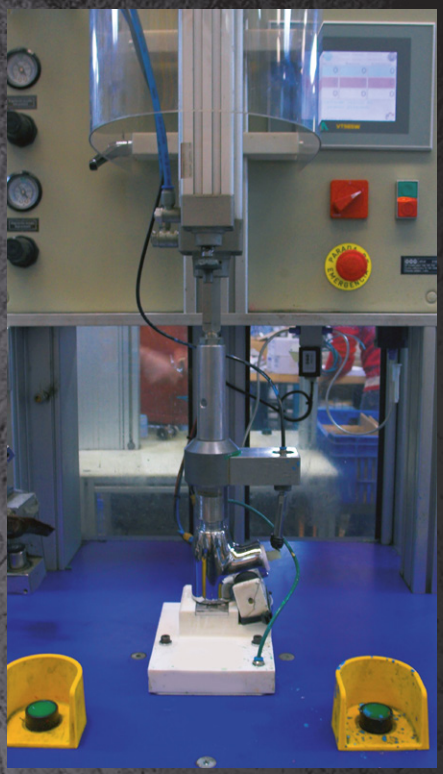

6

SZERELŐ ÉS CSOMAGOLÓ ÜZEM

A szerelő üzem a működési és szivárgási teszteket a termékek 100%-án elvégzi. A termékek és az alkatrészek gondosan előkészített védőcsomagolásba kerülnek.

Nyitási tartomány 90°

A vezérlőegység a fogantyú függőleges pozíciójában megnyitva csak hideg vizet ad, energiát megtakarítva. A 90°-os nyitási tartomány lehetővé teszi a csaptelep közvetlenül a fal mellé történő elhelyezését.

MOFÉM ECO Click

A MOFÉM ECO Click egy olyan víztakarékos rendszer, ahol a fogantyú félig nyitott állásnál a vezérlőegység megütközik és teljes vízáramlás 50%-át engedi át. A fogantyú tovább nyitásával teljes víz átfolyás érhető el.

Zajcsökkentő elemek

A kádtöltő és zuhanycsaptelepek zajcsökkentő elemekkel vannak felszerelva, melyek jelentősen csökkentik a csaptelep által keringetett víz zajszintjét.

Super Eco A++

Percenkénti 12-ről 5 literre 3 bar nyomáson.

Biztonságos érintés rendszer

Bizonyos modelljeink tartalmazzák ezt az extra biztonsági elemet a még magasabb fokú védelem elérése érdekében.

Vízkőmentes perlátor

A vízkővédelmi rendszer meghosszabbítja a perlátor élettartamát.

DIY szerelés

Szereljen fel egy zuhanyrendszert kőműves munka nélkül.

Könnyű tisztítás

Távolítsa el a keletkezett vízkövet, egyszerűen a fúvókák benyomásával.

Gyors és egyszerű szerelés

Gyors és egyszerű szerelési rendszer (a legtöbb esetben elég egy 12 mm-es csavarkulcs).

Gyermekvédelem

Az összes termosztátos csaptelepünk 38ºC-on hőmérséklet stop funkcióval van ellátva. Ez az eszköz megakadályozza a nemkívánt hőmérsékletingadozást, így csökkentve a forrázás kockázatát. Gondoskodunk Ön és családja védelméről!

Környezetvédelem

A termosztátos csaptelepek segítségével vizet és energiát takaríthatunk meg, így védve a környezetet.

Teleszkópos zuhanyrendszer

Minden Teka teleszkópos zuhanyrendszer teleszkópos zuhanyrúddal van felszerelve, melynek segítségével könnyedén beállítható a kívánt magasság.

Ultra Slim zuhanyfej

2mm vastagságú rozsdamentes acél zuhanyfej.

Anti-twist

Az anti-twist rendszerrel elkerülheti a zuhany gégecső kellemetlen összetekeredését.

Lehúzható zuhanyfej

Lehúzható konyhai zuhanyfej, a kényelmes használatért.

Ikonok

Kihúzható zuhanyfej
Kihúzható konyhai zuhanyfej, a kényelmes használatért.

Vízmegtakarítás
A mosdó csaptelep olyan perlátort tartalmaz, mely a vízfogyasztást 7,5-9 l/percre redukálja.

Vízmegtakarítás
A mosdó csaptelep olyan perlátort tartalmaz, mely a vízfogyasztást 5l/percre redukálja.

Bojler csaptelep
A bojlerekhez egy speciális csaptelep bekötése szükséges, amely egyedi sugárvezetőjének köszönhetően megakadályozza a túlnyomás kialakulását a bojlerben.

Hosszú élettartam
A Mofém flexibilis bekötőcsövek kialakítása és alapanyaga lehetővé teszi, hogy a termékek sok idő elteltével is biztonságosan működjenek.

2in1
Kettő az egyben kád-mosdó csaptelepeink kis méretű fürdőszobák esetén adnak megoldást a kád és a mosdó töltésére egyetlen csaptelep használatával.

Magas átfolyási érték
Az EN 1253-2 szabványnak megfelelően a Mofém Linear lefolyók 38 l/perc vizet engednek át a rendszeren.

Helytakarékos konstrukció
Az alacsony szerkezeti magasságnak köszönhetően nem kell olyan magas / mély padozatot kialakítani otthonában (min. 65mm).

Könnyen tisztítható
A krómozott sárgaréz felületekeknek köszönhetően a kiegészítők a csaptelepekkel megegyező módon tisztíthatóak.

Magas ellenálló képesség
A Mofém Evo mosogatótálcák magas minőségű AISI 304 rozsdamentes acélból készülnek, ezzel biztosítva hosszú életet a termékeknek mindennapos használat során.

Széles beépítési mérettartomány
Az állítható füleknek és a dobozon kialakított 27 mm-es beépítési tartománynak köszönhetően biztosítja a könnyű szerelést.

Alkatrészprogram
A megjelölt termékekhez alkatrészeinket átlátható rendszerben, bliszterezett csomagolásban pultra helyezhető kínáló falakkal biztosítjuk az üzletekben.

Vandálbiztos
Vandálbiztos, magas ellenállóképességű perlátor, melyet nagyon nehéz megrongálni.

Pórusmentes felület
A Mofém Evo mosogatótálcák magas minőségű AISI 304 rozsdamentes acélból készültek, melyen nem tudnak baktériumok megtelepedni.

Működési élettartam

	MOFÉM	EURÓPAI NORMA
Felsőrészek	**+500.000** elforgatás	200.000 elforgatás
Keramikus vezérlőegységek	**+350.000** elforgatás	70.000 elforgatás
Kifolyócsövek	**+300.000** elforgatás	80.000 elforgatás
Zuhanyváltók	**+100.000** elforgatás	30.000 elforgatás

Műszaki információk

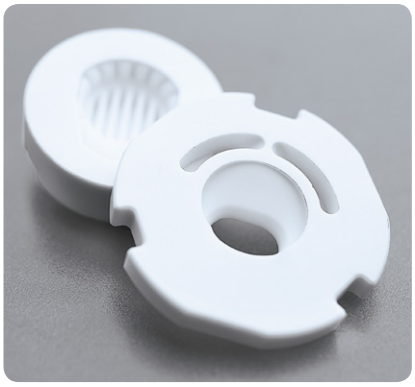

Kerámia lemezek

Minden Teka keramikus vezérlőegység magas ellenállóképességű szinterezett kerámialemezeket tartalmaz. A tárcsák porózus felülete tovább megtartja a kenőanyagot és finomabb, lágyabb mozgást eredményez, meghosszabítva ezáltal a csaptelep élettartamát. A működtetést végző elem el van szigetelve a víztől, így biztosítva a folyamatos kenést.

Felsőrészek

Mofém - kerámiás felsőrész (Treff család)
Kerámiás felsőrészeink pontosabb szabályozást biztosítanak, és enyhítik a túlnyomás hatását. A zajcsökkentő szűrő mérsékli a zajszintet a normál szintre anélkül, hogy a víz útját befolyásolná. Megfelel az UNE EN 200 norma követelményeinek.

Mofém – Hagyományos felsőrész (Eurosztár család)
Hagyományos felsőrészeinkben súrlódásmentes gumigyűrűk végzik a vezérlést. A felsőrész konstrukciójából adódóan állandó kenést biztosít. A kenőanyag nem oldódik ki a vízben és élő szervezetre ártalmatlan.

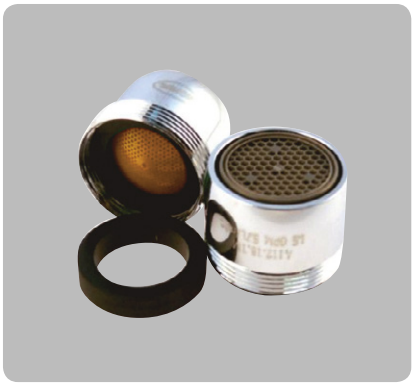

Perlátorok

A **Mofém** egykaros mosdó csaptelepek kiemelkedő vízmegtakarítási tulajdonságokkal bírnak. A vízáramlás szabályozós perlátoroknak köszönhetően típustól függően 50% vagy akár 60% vízmegtakarítást is elérhetünk velük.

Minden **Mofém** csaptelep családnál alkalmazzuk az új generációs **HONEYCOMB®** típusú perlátort, mely olyan speciális műanyagból készült, ami meggátolja a vízkő lerakódását és vandálbiztos, mert a sugárvezető része és a perlátor ház egy egységet képez emellett.

Flexibilis bekötőcsövek

Flexibilis bekötőcsöveink a legszigorúbb európai minőségellenőrzési hatóságok követelményeit is teljesítik. A bekötőcsöveket kívülről rozsdamentes acélháló erősíti. A nikkelezett sárgaréz csatlakozók nem oxidálódnak, a csatalakozók vízzáróságát beépített O-gyűrűk biztosítják.

Tanúsítványok

HOLLANDIA

OROSZORSZÁG

MAGYARORSZÁG

MAGYARORSZÁG

Hogyan tisztítsuk a csaptelepet?

Ne használjon csiszoló tisztító termékeket, különösen ne dörzsfelületű szivaccsal, mert ezek kárt okozhatnak a felületen.

A felületi foltok eltávolítására ne használjon sót, vagy maró, savtartalmú tisztítószereket. Tartós kárt okozhatnak.

A legtöbb esetben vízzel, folyékony szappannal, vagy speciálisan erre a célra kialakított termékkel tisztíthatjuk a csaptelepet. A citromlé hatékony, otthon elkészíthető szer a vízkőmaradványok eltávolítására.

A makacsabb foltokat folyékony fémtisztítóval és puha ronggyal távolíthatja el. A karcolások és a leginkább károsodott felületek tisztításához alkalmazzon fém-restauráló szert.

Bármilyen zsírtartalmú folt mosogatószerrel eltüntethető.

A krómozott csaptelepek nedves kendővel tisztíthatók. A kendővel dörzsölje szárazra a felületet.

502-0040-01

Hogyan kezeljük a vízkőlerakódásokat?

A Mofém új vízkőoldó tisztítószere alkalmas vízköves, szennyezett, zsíros és szappanfoltos felületek tisztítására. A biológiailag lebomló, citromsav alapú tisztítószer speciálisan csaptelepekre és fürdőszobai kiegészítőkre lett kifejlesztve. Az ergonómikusan kialakított szórófejes flakonnak köszönhetően pedig kényelmes használatot biztosít.

További jellemzők

A kádtöltő és zuhany csaptelepek zajcsökkentő elemeket tartalmaznak, melyek jelentős mértékben csökkentik a vízáramlás zajszintjét.

Gyors és egyszerű felszerelési rendszer, elegendő egy 12 mm-es csavarkulcs.

Mofém asztali bemutatófal
509-0003-93

Méretek (mm):
400 | 380 | 180

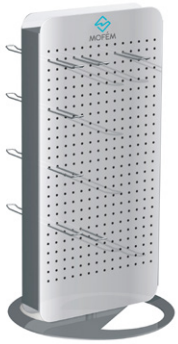

Forgatható bemutatófal
509-0003-69

Méretek (mm):
340 | 730 | 400

Mosogató és mosdó csaptelep bemutatófal 509-0003-92

Méretek (mm):
900 | 450 | 450

Mofém csaptelep bemutatófal
509-0003-91

Méretek (mm):
2030 | 650 | 335

Zuhanytartó doboz boxszal
509-0013-91

Mofém Zuhanyprogram és Fiesta bemutatófal
509-0003-23

Méretek (mm):
2170 | 660 | 380

Linear bemutatófal
509-0003-94

Méretek (mm):
1400 | 555 | 263

Jelen katalógus a kiadásának az időpontjában aktuális kínálatot tartalmazza. A gyártó a katalógus szerkesztésének lezárta után termékskáláját, a termékek jellemzőit megváltoztathatja. A katalógusban szereplő képek, illusztrációk, ábrák, színek, leírások és műszaki adatok tájékoztató jellegűek. A gyártó fenntartja magának a jogot, hogy a termékeken és műszaki paraméterein változtasson. Ezért kérjük kedves vásárlóinkat, hogy a termékek megrendelése előtt azok méretéről, műszaki paraméteréről, egyéb jellemzőiről és tartozékairól érdeklődjenek a kereskedőknél.

Fontos figyelmeztetés! A termékek beépítését megelőzően minden esetben győződjenek meg a vásárolt termék pontos méretéről, és a beépítést bízzák kereskedők által ajánlott szakemberre, mert a katalógusban szereplő méretek és egyéb adatok a termék fejlesztése miatt és egyéb okokból változhatnak. Ezen ajánlás figyelmen kívül hagyásából esetlegesen bekövetkező károkért a termék gyártóját és forgalmazóját felelősség nem terheli.

A nem rendeltetésszerű használat miatt bekövetkezett meghibásodásokért a termék gyártóját és forgalmazóját felelősség nem terheli. A katalógus egésze, vagy annak egyes részletei jogvédelem alatt állnak, melyek a jogtulajdonos, illetve a Teka Magyarország Zrt. előzetes engedélye nélkül haszonszerzési céllal nem használhatók fel. A katalógusban előforduló esetleges elírásokért, nyomdai hibákért a Teka Magyarország Zrt-t felelősség nem terheli.

További információk: www.mofem.hu

Jegyzetek

MOFÉM

MOFÉM