mindig, ha fontos

EGY RENDSZER, EXTRA TELJESÍTMÉNY: A METABO SŰRÍTETT LEVEGŐS KOMPETENCIÁJA.

- KOMPRESSZOROK
- SŰRÍTETT LEVEGŐS SZERSZÁMOK
- TARTOZÉKOK SŰRÍTETT LEVEGŐS RENDSZEREKHEZ

metabo®

PROFESSIONAL POWER TOOL SOLUTIONS

A METABO SŰRÍTETT LEVEGŐS RENDSZERE.

Darabolás, csiszolás, lefúvás, fűrészelés, csavarozás, szegezés, kapcsozás, lakkozás, pácolás, kifúvás, fugázás, szigetelés, vésés: a Metabo sűrített levegős termékeinek az alkalmazások során már semmi nem szab határokat: a teljes rendszerrel szolgálunk a sűrített levegő létrehozásától az előkészítésen és elosztáson keresztül egészen a sűrített levegős szerszámokig – méghozzá szinte minden szakágban.

TESZTELJEN MINKET!

Valamennyi technológia, egy kompetens partner

A Metabonál beszerezheti a teljes sűrített levegős technikát egy kézből. Ennek során az Ön előnyére szolgál, hogy az iparág igényeit az elektromos szerszámok területén szerzett több évtizedes tapasztalatainknak köszönhetően nagyon alaposan ismerjük. Tudta, hogy a Metabo az egyetlen elektromos szerszámgyártó, aki teljes sűrített levegős programot kíná!

Sok szerszám, végtelen lehetőség

Hosszú élettartam, kompromisszumok nélküli biztonság, kis súly és legnagyobb szintű produktivitás: a Metabo sűrített levegős szerszámai a teljes vonalon meggyőzőek – az szakműhelyekben éppúgy, mint az építkezéseken és több más területen.

Tökéletes teljesítmény A-tól Z-ig

A Metabo-nál nem csak mobil kompresszorokat és szerszámokat találhat, hanem minden egyebet, ami ehhez tartozik. Egy rendszer, amely Önnek a lehető legnagyobb produktivitást biztosítja az optimálisan egymáshoz igazított komponensekkel. A karbantartás és javítás területén kínált szolgáltatásaink teszik teljessé az ajánlatot.

KOMPETENCIA RENDSZERBEN: MINDEN A SŰRÍTETT LEVEGŐS TECHNIKA TERÜLETÉN.

Ön a Metaboval a sűrített levegős technika területén egy tapasztalt rendszerszolgáltató minden előnyét élvezheti. Nálunk nem csak minden igényt kielégítő kiforrott kompresszorokat és szerszámokat szerezhet be, hanem mindent egyebet, ami ehhez tartozik: az előkészítő komponensektől kezdve a tömlőkön és kiváló minőségű szerszámtartozékokon keresztül egészen a megbízható szolgáltatásokig, mint pl. karbantartás és javítás. Mi ezt értjük a rendszer alatt.

Nagy teljesítményű kompresszorok

A Metabo kompresszor-programjában minden alkalmazáshoz megtalálhatja a megfelelő megoldást.

Hatékony sűrített levegő előkészítés

A Metabo a szabályozáshoz, szűréshez és kenéshez is széles körű programmal szolgál.

Tökéletes sűrített levegő elosztás

A Metabo sűrített levegő elosztást szolgáló komponenseivel a levegő mindig optimálisan jut el a szerszámhoz.

Robusztus és ergonomikus szerszámok

A Metabo sűrített levegős szerszámok a robusztusság, az erő, a felhasználói kényelem és a kis súly jellemzi.

Kompresszorok

Basic 250–24 W OF

Power 400-20 W OF

Mega 400-50 W

Levegőelőkészítés/Tömlők

L-180

FRL-180

FR-180

SK 1/4" a

LAH 18

SA 300

SSL 5-8

Super Air 10-10

Szerszámok

RF 60 G

DMH 290

DKG 114-65

DSX 150

FSP 600 LVLP

BP 200

SPP 1000

ERŐSEK, ROBUSZTUSAK ÉS KOMPAKTAK: A METABO SŰRÍTETT LEVEGŐS SZERSZÁMOK.

A Metabo új profi sűrített leveős szerszámai az energiát tökéletesen átalakítják teljesítménnyé – méghozzá számos alkalmazásnál. A súly, a méret és az erő optimális egyesítésének köszönhetően ma jobbak, mint bármikor korábban. Emellett meggyőzőek, robusztusságuknak és a tökéletes felhasználói kényelemnek köszönhetően.

Meggyőző szervizelőnyök:

- 10 év átrozsdásodás elleni garancia a tartályra
- 3 év XXL-garancia
- 8 év cserealkatrész-utánpótlás

Hosszú élettartam

- **Nagyfokú robusztusság**az optimalizált szerkezetnek és a kiváló minőségű anyagoknak köszönhetően – a kemény bevetésekhez a műhelyekben és az építkezéseken
- **Hosszú élettartam**, amelyet az összetett tartós tesztek bizonyítanak
- **Folyamatosan magas szintű minőség** a permanens ellenőrzéseknek köszönhetően

Nagy felhasználói kényelem

- **Jobb ergonómia és extrém alacsony súly** a kényelmes munkavégzés, a csekély szintű kifáradás és a minimális karkéz leterhelés érdekében
- **Kompakt méret és átgondolt megjelenés –** optimális a nehezen elérhető területeken is
- **Gumival bevont markolatok** a biztonságos kezelés és a lehető legjobb kezelés elérése érdekében

Nagyfokú produktivitás

- **Nagy teljesítmény** a legjobb minőségű, optimálisan egymáshoz hangolt komponenseknek köszönhetően
- **Hosszabb és kényelmesebb munkavégzés és csekélyebb szintű kifáradás** a kiváló ergonómiának köszönhetően

Széles körű szerszámválaszték

- **Több, mint 50 különböző sűrített levegős szerszám** számos alkalmazáshoz
- **Még több teljesítmény rendszerben** a széles körű tartozékprogramnak köszönhetően

pl. dugóskulcs készlet

ÖNNEK FELADATA VAN, NEKÜNK SZERSZÁMUNK.

Akár faipar, fémipar vagy akár egy másik iparág a sok közül: a Metabonál kiforrott megoldásokat talál a legkülönbözőbb felhasználásokhoz. Erre vonatkozóan összeállítottunk néhány példát ezen az oldalon. Tekintse át Ön is, milyen előnyöket kínálnak az Ön személyes felhasználásánál a Metabo sűrített levegős szerszámai.

Faipar

Pontosan a megfelelőt

- összetűzéshez
- szegezéshez
- csiszoláshoz
- belsőtéri kiépítésekhez

Fémipar

Robusztus szerszámok

- csiszoláshoz
- daraboláshoz
- nagyoláshoz

Gépjárműipar

A lehető legjobban felszerelt

- kerékcserénél
- az abroncsnyomás-ellenőrzésnél
- karosszéria- és lakkozási munkáknál

Építőipar és felújítás

Mindig a megfelelő

- bontási munkákhoz
- rögzítő munkálatokhoz
- lakkozásokhoz

Festő és lakkozó iparág

Kiforrott megoldások

- csiszoláshoz
- alapozáshoz
- lakkozáshoz

ROBUSZTUS, NAGY TELJESÍTMÉNYŰ, MEGBÍZHATÓ: A METABO KOMPRESSZOR OSZTÁLYAI.

Ismerjük a kompresszorokkal szemben támasztott különböző követelményeket és minden alkalmazáshoz a megfelelő modellel szolgálunk, egyedi előnyökkel. Így Ön a Metabonál megtalálhatja a pont Önnek megfelelő kompresszort, amely az Ön individuális követelményeihez illik. A mi választékunk a könnyű és mozgékony Basic modellektől a kézreálló és mobil Power osztályon át a rendkívül nagy teljesítményű, igényes alkalmazásokhoz való Mega kompresszorokig terjed. Az Ön munkája a döntő.

Könnyű és kompakt: a Basic osztály

- **Kompakt és könnyű kezdő modellek** az egyszerű, iparos alkalmazásokhoz
- Teljesítmény: 1,1 kW - 1,5 kW
- Tartálytérfogat: 24 - 50 liter
- Olajkenéssel – alternatívakén olajmentesen

Mobilitás az építkezéseken: a Power osztály

- Mobil dugattyús kompresszorok a flexibilis és igényes alkalmazáshoz
- **Könnyen szállítható** –akár szgk.-val vagy kisteherautóval is
- **Ideális a belsőépítészet területén és az építkezéseken** a nagy kerekeknek és a húzható funkciónak köszönhetően
- Teljesítmény: 1,1 kW - 2,2 kW
- Teljesen olajmentes
- Tartálytérfogat: 5 - 20 liter
- Különösen robusztus komponensek
- A MetaLoc-hoz, valamint minden ismert hordtáskához és dobozhoz illő felfogatással

Nagy teljesítményű és kényelmes: a Mega osztály

- **Különösen nagy teljesítményű, ékszíjas hajtású kompresszor** a professzionális műhelyben való alkalmazásokhoz
- **Rendkívül hosszú élettartamú a robusztus komponenseknek és az alacsony fordulatszámnak köszönhetően** –a nagy levegőszükséglettel összefüggő alkalmazások
- **Különösen kényelmes** a számos ergonomikus felszereltségnek, mint pl. hosszú markolatnak, első irányító görgőknek és hátsó teljes gumírozású kerekeknek, minden kezelőelemet tartalmazó konzoloknak köszönhetően, mint a szűrőnyomás-csökkentő és az olajozó
- Utánhűtő minden 4,0 kW-os változatnál a kisebb levegő páratartalom érdekében
- Teljesítményosztályok: 2,2 kW, 3,0 kW és 4,0 kW
- Olajkenésű
- Tartálytérfogat: 50 - 270 liter

* szállítható 2016 őszétől

A LEGFONTOSABB A SZERVIZ SORÁN: AZ ÖN ELÉGEDETTSÉGE.

Egy Metabo készülék melletti döntéssel azt a jó érzést is biztosítja magának, hogy minden esetben gyors és egyszerű megoldással szolgálunk. Akár karbantartásról, akár javításról vagy cserealkatrészekről legyen szó: gyorsan segítünk Önnek abban, hogy visszatérhessen önhöz a Metabo gépe. Az Ön tettrekészsége a dolgok mércéje. Ennek mi is tudatában vagyunk – és konzekvensen ennek megfelelően alakítjuk a szervizünket.

3 éves garancia

XXL 3 ÉV GARANCIA

Az Ön kiegészítő biztonsága: miután Ön a vásárlás után 4 héten belül online regisztrálta Metabo gépét a honlapunkon, nyomtassa ki a regisztrációs lapot és a törvényes garanciát meghosszabbította 3 éves Metabo garanciára.

8 éves cserealkatrész-utánpótlás

8 ÉV GARANCIA

Jó tudni: még akkor is, ha pl. az Ön sarokcsiszolója nálunk már nem kapható, még további 8 évig beszerezheti nálunk a cserealkatrészeket.

Online szervizszolgáltatások

WWW

A metabo-service.com honlapon megtalálhatja a Metabo gépére és a szervizre vonatkozó valamennyi információt.

Termék- & alkalmazási tanácsadás

A Metabo termékekre vonatkozó kérdései esetén szakképzett munkatársaink szívesen állnak az Ön rendelkezésére.

SŰRÍTETT LEVEGŐS TECHNIKA: HASZNOS TUDNIVALÓK.

A szívóteljesítménytől a zajszintig: ezen az oldalon összeállítottuk a sűrített levegős technikára vonatkozó legfontosabb szakkifejezések magyarázatát.

Szívóteljesítmény

A szívóteljesítmény az a literben megadott teoretikus lévegőmennyiség, amelyet a kompresszor egy perc alatt felszív. A megfelelő kompresszor kiválasztásánál azonban az effektív levegőmennyiség mérvadó.

Töltési teljesítmény

A töltési teljesítmény az a literben megadott kiszámolt levegőmennyiség literben, amelyet a kompresszor egy perc alatt lead. Ezen érték segítségével egyszerűen összehasonlíthatja a különböző kompresszorokat és megtalálhatja az Ön alkalmazásához legmegfelelőbb kompresszort.

Effektív szállítási mennyiség

Az effektív szállítási mennyiség a legfontosabb érték. Ez összehasonlítható a töltési teljesítménynel, azonban ez az a tényleges mért levegőmennyiség, amelyet a kompresszor egy perc alatt lead. Ezen érték segítségével egyszerűen összehasonlíthatja a különböző kompresszorokat és megtalálhatja az Ön alkalmazásához legmegfelelőbb kompresszort.

Hangnyomásszint, LpA

A hangnyomásszint a munkabiztonság és az egészségvédelem szempontjából releváns zajérték a munkavédelmi előírások keretein belül.

Hangteljesítményszint, LwA

Ezzel szemben a hangteljesítményszint az a zajérték, amely a törvényes határérték – mindenek előtt külterületen (l. Outdoor Noise irányelv) – szempontjából releváns

Munkanyomás

A munkanyomást a (szűrő-)nyomásszabályozón kell beállítani, ez az a nyomás, amellyel a szerszámot munkavégző üzemmódban üzemeltetik. A Metabo kompresszorokon mindig két manométer található: a nyomókapcsolón lévő manométer jelzi a tartálynyomást, a (szűrő-)nyomásszabályozón lévő manométer jelzi a munkanyomást. Ezt mindig a szerszám munkanyomására kell beállítani. Fontos: a tényleges munkanyomás kijelzéséhez a szerszámot a beállítás közben üzemeltetni kell

Sűrített levegő minősége

Attól függően, hogy milyen szerszámmal dolgozik, olajozott vagy olajmentes sűrített levegőre van szükség. Kérjük, figyeljen arra, hogy a forgó és ütő szerszámokat mindenképpen rendszeresen meg kell olajozni – ehhez figyelembe kell venni a használati útmutatóban szereplő adatokat. Ideális esetben használjon olajozó egységet – amely folyamatosan finom olajpárát adagol a sűrített levegőbe. Más szerszámok, mint például lakkozó pisztolyok vagy abroncstöltők, ezzel szemben olajmentes sűrített levegőt igényelnek. Ehhez megfelelő szűrőt kell használni. Részleteket a sűrített levegős szerszám használati útmutatójában találhat, vagy a DIN ISO 8573-1 sz. szabványban.

A specifikus sűrített levegő igény kiszámítása

A specifikus sűrített levegő igény az a levegőmennyiség, amelyre a sűrített levegős alkalmazása közben szüksége lesz.

Ezt a következőképpen lehet kiszámítani:
1. sz. sűrített levegős szerszám levegőmennyisége
+ 2. sz. sűrített levegős szerszám levegőmennyisége
+ x. sz. sűrített levegős szerszám levegőmennyisége + …
= y liter/perc

Ez az y-érték az az effektív szállítási mennyiség, amelyet a kompresszorának legalább szállítania kell. Csak így garantálható, hogy folyamatosan elegendő sűrített levegő áll az Ön rendelkezésére.

01

SŰRÍTETT LEVEGŐS SZERSZÁMOK

Melyik ütvecsavarozót milyen alkalmazáshoz?	DSSW 360 Set 1/2"	DSSW 475-1/2"	DSSW 930-1/2"	DSSW 1690-3/4"	DSSW 2440-1"
Fém felépítmények, állványzatok, konstrukciók	■	■	■	■	■
Gépek/berendezések	■	■	■	■	■
Szgk. kerekek	■	■	■		
Szgk. tengelyek			■		
Szgk. karosszéria /-motor	■	■	■		
Hgj. kerekek			■	■	■
Hgj. tengelyek			■	■	
Hgj. karosszéria/motor		■	■	■	
Tgk. kerekek				■	■
Tgk. tengelyek			■	■	■
Tgk. karosszéria/motor			■	■	■
Tgk. motortér		■	■		

Műszaki adatok	Sűrített levegős ütvecsavarozók DSSW 360 készlet 1/2"
Munkanyomás	6,2 bar
Levegőszükséglet	6 l/s
Négyszögletű befogó	1/2"
Kioldó forgatónyomaték	360 Nm
Súly	2 kg

Szállítási terjedelem

Rendelési szám	604118
EURO és ARO/Orion csődugó 1/4"	■
10 mm-es tömlőcsatlakozó és ISO 11148 szerinti tömlőszorító	■
10 db dugókulcs (10, 11, 13, 14, 17, 19, 21, 22, 24, 27 mm)	■
Műanyag hordtáska	■
Olaj-flakon	■
Hosszabbító	■

A termék előnyei

- Hosszú élettartamú kalapácsos ütőmű
- Kerékcsavarok csavarozásához személygépkocsikon, szerelésnél és javításnál
- Robusztus ütvecsavarozó abronccseréhez, javításhoz és szereléshez
- A különböző alkalmazásokhoz: 360 Nm oldó forgatónyomaték
- Ergonómikusan kialakított gumírozott markolat a kényelmes és fáradtságmentes munkavégzéshez
- Levegőkivezetés a markolaton
- Forgásirányváltás jobbra/balra kapcsológombbal
- Meghúzási nyomaték három fokozatban beállítható

Műszaki adatok	Sűrített levegős ütvecsavarozó DSSW 475-1/2"	Sűrített levegős ütvecsavarozó DSSW 930-1/2"
Munkanyomás	6,2 bar	6,2 bar
Levegőszükséglet	7 l/s	9 l/s
Négyszögletű befogó	1/2"	1/2"
Kioldó forgatónyomaték	475 Nm	930 Nm
Súly	1,2 kg	1,8 kg
Szállítási terjedelem		
Rendelési szám	**601548**	**601549**
EURO és ARO/Orion csődugó 1/4"	■	■
10 mm-es tömlőcsatlakozó és ISO 11148 szerinti tömlőszorító	■	■
Olaj-flakon	■	■

A termék előnyei

- Univerzálisan használható kerékcsavarok személygépkocsi kerékhez valamint szerelési és javító munkálatokhoz
- Könnyen kezelhető és könnyű a nehezen hozzáférhető helyeken való egyszerű munkavégzéshez
- Ergonómikus Composite-ház: hőszigetelt, csúszásbiztos és rezgésszegény a kényelmes munkavégzéshez
- Ergonómikus jobb-/balmenet átkapcsolás kényelmes egykezes kezeléssel
- A felhasználóbarát használt levegő elvezetés a fogantyún megakadályozza a por felkavarodását a munkavégzés területén
- A meghúzási nyomaték három fokozatban beállítható a különböző csavarozásokhoz

Sűrített levegős ütvecsavarozók

Műszaki adatok	Sűrített levegős ütvecsavarozó DSSW 1690-3/4"	Sűrített levegős ütvecsavarozó DSSW 2440-1"
Munkanyomás	6,2 bar	6,2 bar
Levegőszükséglet	10,5 l/s	13 l/s
Négyszögletű befogó	3/4"	1"
Kioldó forgatónyomaték	1.690 Nm	2.440 Nm
Súly	3,5 kg	7,3 kg
Szállítási terjedelem		
Rendelési szám	**601550**	**601551**
EURO és ARO/Orion csődugó 3/8"	■	
EURO és ARO/Orion csődugó 1/2"		■
10 mm-es tömlőcsatlakozó és ISO 11148 szerinti tömlőszorító	■	■
Olaj flakon	■	■

A termék előnyei

- Univerzálisan használható személygépkocsik kerekeihez és szállító járművön való csavarozásához, szerelési és javító munkálatokhoz
- Könnyen kezelhető és könnyű a nehezen hozzáférhető helyeken való egyszerű munkavégzéshez
- Ergonómikus Composite-ház: hőszigetelt, csúszásbiztos és rezgésszegény a kényelmes munkavégzéshez
- Ergonómikus jobb-/balmenetes átkapcsolás kényelmes egykezes kezeléssel
- A felhasználóbarát használt levegő elvezetés a fogantyún megakadályozza a por felkavarodását a munkavégzés területén
- A meghúzási nyomaték három fokozatban beállítható a különböző csavarozásokhoz

- Nagy kengyelfogantyú az ergonomikus munkavégzéshez
- Meghosszabbított hajtóorsó a mély ágyazású keréktárcsákon végzett csavarozó munkálatokhoz
- Robusztus és nagy teljesítményű ütvecsavarozó a tehergépkocsi szervíz legnehezebb munkáihoz

Tartozék ütvecsavarozókhoz, racsnis csavarozókhoz

		Rendelési szám
	Dugókulcskészlet 1/2" (10 részes) Tartalma: 10 db dugókulcs (10, 11, 12, 13, 15, 17, 19, 21, 22, 24 mm)	**628831000**
	Dugókulcskészlet 1/2" (3 részes) Tartalma: 3 db dugókulcs (17, 19, 21 mm) Alumínium felnikhez, hosszú kivitelben	**628833000**
	Dugókulcs hosszabbító 1/2" ütésálló Teljes hossz 150 mm	**628832000**
	Dugókulcskészlet, 3/4" (8 részes) Tartalma: 8 db dugókulcs (21, 22, 24, 26, 27, 28, 30, 32 mm)	**628834000**
	Dugókulcskészlet, 1" (8 részes) Tartalma: 8 db dugókulcs (24, 27, 30, 32, 33, 34, 36, 38 mm) Mély kivitel	**628835000**
	Fali tartó Tartóerő 15 kg Sűrített levegős szerszámokhoz, 3/8", 1/2" és 3/4" ütvecsavarozóhoz és tartozékhoz	**628848000**
	Speciális olaj, 0,5 liter sűrített levegős szerszámokhoz ásványi	**0901008540**

Műszaki adatok	Sűrített levegős racsnis csavarozó DRS 68 Set 1/2"
Munkanyomás	6,2 bar
Levegőszükséglet	220 l/min
Négyszögletű befogó	1/2"
Fordulatszám	175 /min
Kioldó forgatónyomaték	68 Nm
Súly	1,2 kg

Szállítási terjedelem

Rendelési szám	604119
EURO és ARO/Orion csődugó 1/4"	■
7 db dugókulcs (9, 10, 11, 13, 14, 17, 19 mm)	■
Műanyag hordtáska	■
Olaj flakon	■
Hosszabbító 75 mm	■
Kardáncsukló	■

A termék előnyei

- Ergonomikus jobbra/balra átkapcsolás
- Egyszerű forgásirány-beállítás a racsnis fejen
- Kompakt kivitel
- Valamennyi csavarozási munkához: pl. személygépkocsikon, acélszerkezeten stb. végzett javításokhoz
- Ergonomikus, részben gumibevonatú ház: hőszigetelt, csúszásbiztos és rezgésszegény a kényelmes munkavégzéshez
- Beépített fordulatszám-szabályozás
- Forgatható levegőkivezetés a ház oldalán

Műszaki adatok	Sűrített levegős racsnis csavarozó DRS 35-1/4"	Sűrített levegős racsnis csavarozó DRS 95-1/2"
Munkanyomás	6,2 bar	6,2 bar
Levegőszükséglet	390 l/min	450 l/min
Négyszögletű befogó	1/4"	1/2"
Fordulatszám	270 /min	160 /min
Kioldó forgatónyomaték	35 Nm	95 Nm
Súly	0,53 kg	1,2 kg
Szállítási terjedelem		
Rendelési szám	**601552**	**601553**
EURO és ARO/Orion csődugó 1/4"	■	■
Olaj flakon	■	■

A termék előnyei

- Könnyen kezelhető és könnyű a nehezen hozzáférhető helyeken való egyszerű munkavégzéshez
- Ergonomikus Composite-ház: hőszigetelt, csúszásbiztos és rezgésszegény a kényelmes munkavégzéshez
- A felhasználóbarát használt levegő elvezetés a fogantyún megakadályozza a por felkavarodását a munkavégzés területén
- Felhasználóbarát, elforgatható használt levegő elvezetés: nincs felkavart por a munkaterületen

- A gépjárműipar területén valamennyi használatra tökéletesen alkalmas
- Számos csavarozási munkákhoz univerzálisan használható
- Ergonomikus jobbra/balra átkapcsolás
- Gumival bevont fogantyú az ergonomikus és fáradtságmentes munkavégzéshez
- Nagy teljesítményű bolygómű a hosszú élettartamhoz és az optimális erőátvitelhez

Műszaki adatok	Sűrített levegős csavarozó DS 14
Munkanyomás	6,2 bar
Levegőszükséglet	340 l/min
Fordulatszám	1.800 /min
Kioldó forgatónyomaték	5 - 14 Nm
Súly	1,2 kg
Szállítási terjedelem	
Rendelési szám	**604117**
EURO és ARO/Orion csődugó 1/4"	■
Olaj flakonok	■

A termék előnyei

- Kézhezálló, könnyű csavarozó szerelési munkálatokhoz
- Ergonomikusan kialakított gumírozott markolat a kényelmes és fáradtságmentes munkavégzéshez
- Ergonomikus jobbra/balra átkapcsolás
- Pisztoly formájú kivitelezés
- Beállítható forgatónyomaték 5 -14 Nm között
- Bittartó a kényelmes egykezes szerszámcseréhez
- Levegőkivezetés a markolaton

Műszaki adatok	Sűrített levegős fúrógép DB 10
Munkanyomás	6,2 bar
Levegőszükséglet	360 l/min
Fordulatszám	1.800 /min
Fúrótokmány befogási tartomány	3 - 10 mm
Súly	1,2 kg
Szállítási terjedelem	
Rendelési szám	**604120**
EURO és ARO/Orion csődugó 1/4"	■
Olaj flakon	■

A termék előnyei

- Ergonomikusan kialakított gumírozott markolat a kényelmes és fáradtságmentes munkavégzéshez
- A munkában gyors előrehaladás a nagy 1.800 /perces fordulatszámnak köszönhetően
- Ergonomikus jobbra-/balra forgatás
- Levegőkivezetés a markolaton

Műszaki adatok	Sűrített levegős vésőkalapács DMH 30 készlet	Sűrített levegős vésőkalapács DMH 290 készlet
Munkanyomás	6,2 bar	6,2 bar
Levegőszükséglet	280 l/min	330 l/min
Ütésszám	3.000 /min	2.900 /min
Szerszámbefogó	Hatlapú szár, 10 mm	Hatlapú szár, 10 mm
Súly	2 kg	1,7 kg

Szállítási terjedelem

Rendelési szám	604115	601561
EURO és ARO/Orion csődugó 1/4"	■	■
10 mm-es tömlőcsatlakozó és ISO 11148 szerinti tömlőszorító	■	■
4 db véső	■	
3 db véső		■
Gyorsfeszítő rugó	■	
Gyorscserélő tokmány		■
Műanyag hordtáska	■	■
Olaj flakon	■	■

A termék előnyei

- Lemez és kő megmunkálásához
- Karosszériamunkákhoz
- Visszacsapás csillapító a rezgéscsökkentéshez
- Hosszú dugattyúlöket a nagy erőátvitellel a hatékony munkavégzés és gyors előrehaladás érdekében
- Gyorscserélő tokmány: a gyors és szerszám nélküli vésőcseréhez

- Könnyű, jól kezelhető vésőkalapács
- Alkalmazható építkezéseken való munkavégzéshez falazatban, tégla, gázbeton
- Ideálisan használható vakolat vagy csempe eltávolításhoz és könnyű vésési munkákhoz
- A felhasználóbarát használt levegő elvezetés a fogantyún megakadályozza a por felkavarodását a munkavégzés területén
- Gumival bevont fogantyú az ergonomikus és fáradtságmentes munkavégzéshez

Tartozékok vésőkalapácsokhoz

		Rendelési szám
	Kőzetvéső, hegyes Teljes hossz: 173 mm Hatlapú befogószár SW 10	0901026521
	Kőzetvéső, lapos 20 mm széles Teljes hossz: 175 mm Hatlapú befogószár SW 10	0901026530
	Kőzetvéső, lapos 50 mm széles Teljes hossz: 180 mm Hatlapú befogószár SW 10	0901026548
	Kőzetvéső, lapos 40 mm széles Teljes hossz: 250 mm Hatlapú befogószár SW 10	0901026572
	Rugó MHS 315 vésőkalapácshoz 8 menetes Alkalmazható a következőkhöz: MHS 315, DW 315	0901013047*
	Rugó MHS 450 típusú vésőkalapácshoz 10 menetes Alkalmazható a következőkhöz: MHS 450, MHS 5050	0901026327*
	Tűs rozsdaeltávolító előtét Alkalmazható a következőkhöz: DMH 30 készlet, DMH 290 készlet, valamint univerzálisan a versenytársak számos modelljéhez	628822000*
	Speciális olaj, 0,5 liter sűrített levegős szerszámokhoz ásványi	0901008540

* Önkiszolgáló csomagolás

Műszaki adatok	Sűrített levegős karosszériafűrész DKS 10 készlet
Munkanyomás	6,2 bar
Levegőszükséglet	420 l/min
Lökethossz	10 mm
Löketszám névleges teljesítménynél	9.000 /min
Vágásvastagság	
- Alumínium	4 mm
- Acél	3 mm
Súly	0,65 kg

Szállítási terjedelem

Rendelési szám	601560
EURO és ARO/Orion csődugó 1/4"	■
egyenként 5 db fűrészlap (18 fogú, 24 fogú, 32 fogú)	■
Imbuszkulcs	■
Műanyag hordtáska	■
10 mm-es tömlőcsatlakozó és ISO 11148 szerinti tömlőszorító	■
Olaj flakon	■

A termék előnyei

- Alkalmas lemezek, műanyagok, alumínium, fa és üvegszál erősítésű anyag vágására
- Alacsony fokú rezgés a kényelmesen végezhető folyamatos munkához
- Magnéziumház: különösen könnyű és robusztus
- Gumival bevont fogantyú az ergonomikus és fáradtságmentes munkavégzéshez
- A felhasználóbarát használt levegő elvezetés a fogantyún megakadályozza a por felkavarását a munkavégzés területén
- Zajcsillapított levegőkilépés a kevesebb zajjal járó munkavégzéshez
- Pontos fűrészlapvezetés a nagy vágási teljesítmény és a tiszta vágási élek érdekében
- Állítható védőkengyel: a vágásmélyég pontos beállítása
- A biztonsági kar megakadályozza a gép nem szándékos bekapcsolását

Műszaki adatok	Sűrített levegős egyenescsiszoló DG 25 készlet
Munkanyomás	6,2 bar
Levegőszükséglet	300 l/min
Fordulatszám	25.000 /min
Befogópatron mérete	6 mm
Súly	0,43 kg

Szállítási terjedelem

Rendelési szám	604116
EURO és ARO/Orion csődugó 1/4"	■
2 db befogópatron (3 mm, 6 mm)	■
egyenként 5 db csiszolócsap (3 mm, 6 mm)	■
2 db villáskulcs (13 mm, 16 mm)	■
Műanyag hordtáska	■

A termék előnyei

- Csiszoláshoz, sorjátlanításhoz, maráshoz és gravírozáshoz
- Beépített fordulatszám-szabályozás
- Ergonomikus, részben gumibevonatú ház: hőszigetelt, csúszásbiztos és rezgésszegény a kényelmes munkavégzéshez
- Biztonsági kar a véletlen bekapcsolás ellen
- Forgatható levegőkivezetés a ház oldalán

Tartozék → 44

Műszaki adatok	Sűrített levegős egyenescsiszoló DG 700	Sűrített levegős egyenescsiszoló DG 700 L
Munkanyomás	6,2 bar	6,2 bar
Levegőszükséglet	600 l/min	600 l/min
Fordulatszám	22.000 /min	22.000 /min
Befogó patron mérete	6 mm	6 mm
Súly	0,83 kg	1,3 kg

Szállítási terjedelem

Rendelési szám	601554	601555
EURO és ARO/Orion csődugó 1/4"	■	■
Befogópatron 6 mm (ipari szabvány)	■	■
Olaj flakon	■	■

A termék előnyei

- Különösen nagy teljesítményű az igényes alkalmazáshoz
- Csiszoláshoz, sorjátlanításhoz, maráshoz és gravírozáshoz
- Sima és domború felületek csiszolásához a legkülönbözőbb anyagokon
- Könnyen kezelhető és könnyű a nehezen hozzáférhető helyeken való egyszerű munkavégzéshez
- Ergonomikus, hőszigetelt és könnyű ház ütésbiztos műanyagból
- A felhasználóbarát használt levegő elvezetés a fogantyún megakadályozza a por felkavarodását a munkavégzés területén
- Zajcsillapított levegőkilépés a kevesebb zajjal járó munkavégzéshez
- Kompakt szerkezeti méret a kényelmes egykezes kezeléshez

Tartozék → 44

Műszaki adatok	Sűrített levegős sarokcsiszoló DW 125	Sűrített levegős sarokcsiszoló DW 125 Quick
Csiszolótárcsa-átmérő	125 mm	125 mm
Munkanyomás	6,2 bar	6,2 bar
Levegőszükséglet	500 l/min	500 l/min
Üresjárati fordulatszám	10.000 /min	10.000 /min
Orsómenet	M 14	M 14
Súly	1,8 kg	2 kg

Szállítási terjedelem

Rendelési szám	601556	601557
EURO és ARO/Orion csődugó 1/4"	■	■
Imbuszkulcs	■	■
Kiegészítő markolat	■	
Körmöskulcs	■	
Rezgéscsökkentő markolat		■
Védőburkolat a tányérhoz	■	■
Villáskulcs	■	
Olaj flakon	■	■

A termék előnyei

- Metabo VibraTech (MVT) kiegészítő rezgéscsillapító markolat az egészségvédelem érdekében
- Metabo Quick a szerszám nélküli tárcsacseréhez a gyorsszorító anyának köszönhetően
- Szerszám nélkül állítható védőburkolat; elfordulásbiztosan rögzíthető 8 helyzetben

- Sima és domború felületek csiszolásához a legkülönbözőbb anyagokon
- Ergónomikus, hőszigetelt és könnyű ház ütésbiztos műanyagból
- A felhasználóbarát használt levegő elvezetés a fogantyún megakadályozza a por felkavarodását a munkavégzés területén
- Zajcsillapított levegőkilépés a kevesebb zajjal járó munkavégzéshez
- A biztonsági kar megakadályozza a gép nem szándékos bekapcsolását
- A 125 mm átmerőjű nagyoló és daraboló tárcsák alkalmazásához
- Csiszoló- és vágókorongok széleskörű választéka a Metabo kínálatában

Műszaki adatok	Sűrített levegős keskeny szalagcsiszoló DBF 457
Munkanyomás	6,2 bar
Levegőszükséglet	400 l/min
Szalagsebesség üresjáratban	20 m/s
Csiszolószalag szélesség	13 mm
Csiszolószalag hosszúság	457 mm
Tényleges hossz csiszolószalag kar	90 mm
Súly	1,5 kg

Szállítási terjedelem

Rendelési szám	601559
EURO és ARO/Orion csődugó 1/4"	■
Csiszolószalag (13x457mm; P120)	■
Vlies szalag (13x457mm; közepes)	■
Imbuszkulcs	■
Olaj flakon	■

A termék előnyei

- Nagy teljesítményű, kompakt keskenyszalagcsiszoló szálcsiszoláshoz sorjázáshoz és csiszoláshoz, a nehezen hozzáférhető helyeken
- Szerszám nélküli csiszolószalag-csere és automatikus szalagfeszesség
- 360°-ban elforgatható csiszoló előtét minden munkahelyzethez való hozzáigazításhoz
- A felhasználóbarát használt levegő elvezetés a fogantyún megakadályozza a por felkavarodását a munkavégzés területén
- A biztonsági kar megakadályozza a gép nem szándékos bekapcsolását
- Alkalmazható 13 x 457 mm-es csiszolószalagokhoz

Műszaki adatok	Sűrített levegős excentercsiszoló DSX 150
Csiszolótányér-átmérő	150 mm
Munkanyomás	6,2 bar
Levegőszükséglet	550 l/min
Fordulatszám	12.000 /min
Munkalöket	5 mm
Súly	1 kg

Szállítási terjedelem

Rendelési szám	601558
EURO és ARO/Orion csődugó 1/4"	■
Villáskulcs	■
Imbuszkulcs	■
Olaj flakon	■

A termék előnyei

- Ergonomikus, hőszigetelt és könnyű ház ütésbiztos műanyagból
- Kompakt szerkezeti méret a kényelmes egykezes kezeléshez
- Sima és domború felületek csiszolásához a legkülönbözőbb anyagokon
- Fokozatmentes fordulatszám-szabályozás az anyaghoz illő fordulatszámmal való munkavégzéshez
- Zajcsillapított levegőkilépés a kevesebb zajjal járó munkavégzéshez
- Nedves és száraz csiszoláshoz alkalmas
- Külső elszívás: 25 mm-es átmérőjű csatlakozási lehetőség külső porleszíváshoz
- 6 lyukas támasztó tányér 150 mm-es átmérőjű tépőzáras rögzítés a megszokott csiszolópapírok alkalmazásához

Tartozék → 44

Melyik tűzőgép /-szegező melyik felhasználáshoz?	DKNG 40/50	DPN 25	DKG 80/16	DKG 90/40	DKG 114/65	DSN 50
Foliák, párazárók			■			
Anyagok, bőrök			■			
Díszlécek		■				
Üveglécek		■				
Széllécek						■
Rétegelt falemez	■			■		■
Panelek, horony-eresztékes deszkák	■			■		■
Gipszkarton lapok					■	
Raklapok					■	
Zsaluzatok					■	

Műszaki adatok	Sűrített levegős tűzőgép-szegezőgép DKNG 40/50
Szegtípus	SKN
Szeghossz	15 - 50 mm
Kapocs típusa	90 + ES
Kapocshossz	15 - 40 mm
Munkanyomás	5 - 7 bar
Ütésenkénti légszükséglet	0,66 l
Súly	1,1 kg
Szállítási terjedelem	
Rendelési szám	**601562**
EURO és ARO/Orion csődugó 1/4"	■
Olaj flakon	■
Védőszemüveg	■
Műanyag hordtáska	■

A termék előnyei

- Tűzőkapcsok és szegek feldolgozásához
- Belsőépítészeti munkákhoz, pl. fal- és mennyezetborítások rögzítéséhez vagy lécek felerősítéséhez
- Horony-eresztékes deszkák, faforgácslemezek stb. rögzítéséhez
- Könnyen kezelhető és könnyű a nehezen hozzáférhető helyeken való egyszerű munkavégzéshez
- Tűzőkapcsok és bognárfejű szegek közti váltás átszerelés nélkül lehetséges
- Az biztonsági érintkező megakadályozza a nem kívánt beindulást a felhasználó védeleme érdekében
- Az első lap szerszám nélkül nyitható az egyszerű és gyors zavarelhárítás érdekében
- Ergonomikus Composite-ház: hőszigetelt, csúszásbiztos és rezgésszegény a kényelmes munkavégzéshez
- Gumival bevont fogantyú az ergonomikus és fáradtságmentes munkavégzéshez
- Felhasználóbarát, elforgatható használt levegő elvezetés: nincs felkavart por a munkaterületen

Sűrített levegős tűzőgépek / szegezők

Műszaki adatok	Sűrített levegős tűzőgép DKG 80/16	Sűrített levegős tűzőgép DKG 90/40	Sűrített levegős tűzőgép DKG 114/65
Kapocs típusa	80	90 + ES	114
Kapocshossz	4 - 16 mm	13 - 40 mm	32 - 65 mm
Munkanyomás	5 - 7 bar	5 - 7 bar	5 - 8 bar
Ütésenkénti légszükséglet	0,34 l	0,66 l	1,5 l
Súly	0,78 kg	0,93 kg	2,5 kg
Szállítási terjedelem			
Rendelési szám	**601564**	**601566**	**601567**
EURO és ARO/Orion csődugó 1/4"	■	■	■
Olaj flakon	■	■	■
Védőszemüveg	■	■	■
Műanyag hordtáska	■	■	

A termék előnyei

- Fóliák, textilek, szigetelőanyagok rögzítéséhez
- Könnyen kezelhető és könnyű a nehezen hozzáférhető helyeken való egyszerű munkavégzéshez
- Ergonomikus Composite-ház: hőszigetelt, csúszásbiztos és rezgésszegény a kényelmes munkavégzéshez

- Horony-eresztékes deszkák, faforgácslemezek stb. rögzítéséhez
- Könnyen kezelhető és könnyű a nehezen hozzáférhető helyeken való egyszerű munkavégzéshez
- A gumi védőpapucs megakadályozza az érzékeny felületek megrongálódását
- Ergonomikus Composite-ház: hőszigetelt, csúszásbiztos és rezgésszegény a kényelmes munkavégzéshez

- Az egyenkénti- és sorozatkioldás közötti átállítás szerszám nélkül

- Belsőépítészeti munkákhoz, pl. fal- és mennyezetborítások rögzítéséhez vagy lécek felerősítéséhez
- Behajtási mélység szabályozás az állítókerékkel a tiszta munkavégzéshez
- Az biztonsági érinkező megakadályozza a nem kívánt beindulást a felhasználóvédelem érdekében
- Az első lap szerszám nélkül nyitható az egyszerű és gyors zavarelhárítás érdekében
- Felhasználóbarát, elforgatható használt levegő elvezetés: nincs felkavart por a munkaterületen

- Tűzőkapcsok feldolgozásához
- Gumival bevont fogantyú az ergonomikus és fáradtságmentes munkavégzéshez

Műszaki adatok	Sűrített levegős szegezőgép DPN 25	Sűrített levegős bognárfejű szegezőgép DSN 50
Szegtípus	PN	SKN
Szeghossz	15 - 25 mm	15 - 50 mm
Munkanyomás	4,5 - 7 bar	5 - 8 bar
Ütésenkénti légszükséglet	0,34 l	0,66 l
Súly	1 kg	0,92 kg

Szállítási terjedelem

Rendelési szám	601563	601568
EURO és ARO/Orion csődugó 1/4"	■	■
Olaj flakon	■	■
Védőszemüveg	■	■
Műanyag hordtáska	■	■

A termék előnyei

- Lábazat-, üveg- és díszlécek felerősítéséhez
- A gumi védőpapucs megakadályozza az érzékeny felületek megrongálódását
- Belsőépítészeti munkákhoz, pl. fal- és mennyezetborítások rögzítéséhez vagy lécek felerősítéséhez
- Behajtási mélység szabályozás az állítókerékkel a tiszta munkavégzéshez
- Az biztonsági érinkező megakadályozza a nem kívánt beindulást a felhasználóvédelem érdekében
- Az első lap szerszám nélkül nyitható az egyszerű és gyors zavarelhárítás érdekében
- Felhasználóbarát, elforgatható használt levegő elvezetés: nincs felkavart por a munkaterületen

- Szegek feldolgozásához
- Könnyen kezelhető és könnyű a nehezen hozzáférhető helyeken való egyszerű munkavégzéshez
- Ergonomikus Composite-ház: hőszigetelt, csúszásbiztos és rezgésszegény a kényelmes munkavégzéshez
- Gumival bevont fogantyú az ergonomikus és fáradtságmentes munkavégzéshez

Tartozék tűzőgépekhez és szegezőgépekhez

Tűzőkapcsok

90-es típus, hátszélesség 5,8 mm / huzalvastagság 1,05 x 1,27 mm
- Gyantázott
- Galvanizált

	Szélesség mm	Teljes hossz mm	Eladási egység	alkalmazható a következőkhöz	Rendelési szám
90/15 CNK	5,8	15	2.000	Kombi 32, Kombi 40/50, KG 90/25, KG 90/40	**0901053790**
90/20 CNK	5,8	20	2.000	Kombi 32, Kombi 40/50, KG 90/25, KG 90/40	**0901053804**
90/25 CNK	5,8	25	2.000	Kombi 32, Kombi 40/50, KG 90/25, KG 90/40	**0901053812**
90/30 CNK	5,8	30	2.000	Kombi 32, Kombi 40/50, KG 90/40	**0901053820**
90/35 CNK	5,8	35	2.000	Kombi 40/50, KG 90/40	**0901053839**
90/40 CNK	5,8	40	2.000	Kombi 40/50, KG 90/40	**0901053847**

80-as típus, hátszélesség 12,8 mm / huzalvastagság 0,65 x 0,95 mm

	Szélesség mm	Teljes hossz mm	Eladási egység	alkalmazható a következőkhöz	Rendelési szám
80/06 CNK	12,8	6	3.000	KG 80/16, DKG 80/16	**0901053855**
80/08 CNK	12,8	8	3.000	KG 80/16, DKG 80/16	**0901053863**
80/10 CNK	12,8	10	3.000	KG 80/16, DKG 80/16	**0901053871**
80/12 CNK	12,8	12	3.000	KG 80/16, DKG 80/16	**0901053880**
80/14 CNK	12,8	14	3.000	KG 80/16, DKG 80/16	**0901053898**
80/16 CNK	12,8	16	3.000	KG 80/16, DKG 80/16	**0901053901**

114-es típus, hátszélesség 10,8 mm / huzalvastagság 1,60 x 1,40 mm

	Szélesség mm	Teljes hossz mm	Eladási egység	alkalmazható a következőkhöz	Rendelési szám
114/35 CNK	10,8	35	10.000	DKG 114/65	**628870000**
114/40 CNK	10,8	40	10.000	DKG 114/65	**628871000**
114/45 CNK	10,8	45	10.000	DKG 114/65	**628872000**
114/50 CNK	10,8	50	10.000	DKG 114/65	**628873000**
114/65 CNK	10,8	65	10.000	DKG 114/65	**628874000**

Bognárfejű szegek

- Galvanizált
- Huzalvastagság: 0,9 x 1,2 mm

	Teljes hossz mm	Eladási egység	alkalmazható a következőkhöz	Rendelési szám
SKN 16 NK	16	1.000	Kombi 32, Kombi 40/50, SKN 50, DSN 50	**0901053715**
SKN 20 NK	20	1.000	Kombi 32, Kombi 40/50, SKN 50, DSN 50	**0901053723**
SKN 25 NK	25	1.000	Kombi 32, Kombi 40/50, SKN 50, DSN 50	**0901053731**
SKN 30 NK	30	1.000	Kombi 32, Kombi 40/50, SKN 50, DSN 50	**0901053740**
SKN 35 NK	35	1.000	Kombi 40/50, SKN 50, DSN 50	**0901053758**
SKN 40 NK	40	1.000	Kombi 40/50, SKN 50, DSN 50	**0901053766**
SKN 45 NK	45	1.000	Kombi 40/50, SKN 50, DSN 50	**0901053774**
SKN 50 NK	50	1.000	Kombi 40/50, SKN 50, DSN 50	**0901053782**

Bognárfejű szegek

- Horganyzott
- Huzalvastagság: 0,64 x 0,64 mm

	Teljes hossz mm	Eladási egység	alkalmazható a következőkhöz	Rendelési szám
PN 15 NK	15	10.000	DPN 25	**628860000**
PN 18 NK	18	10.000	DPN 25	**628861000**
PN 22 NK	22	10.000	DPN 25	**628862000**
PN 25 NK	25	10.000	DPN 25	**628863000**

AZ ÚJ FESTÉKSZÓRÓ PISZTOLYOK: ERGONOMIKUS ÉS PONTOS A HASZNÁLATBAN.

A legkülönbözőbb felhasználásokhoz kínálunk festékszóró pisztolyokat és megfelelő fúvókabetéteket. Így Ön mindig a felhasználásához illő tökéletes megoldást kapja kézbe. Ha nagy súlyt fektet a hatékony szórásra és ezzel a munkavégzésre, a két FSP 600 HVLP és FSP 600 LVLP festékszóró pisztoly használatát javasoljuk. Ezeket a tökéletes ergonómia és a nagyforkú felhordási ráta jellemzi nagyon csekély levegőfelhasználás mellett. Az eredmény: különösen gyors előrehaladás és kiemelkedő lakkozási eredmények.

Nemesacél fúvókabetét – a legnagyobb fokú pontosság érdekében

LVLP (LowVolumeLowPressure) – minimális ködképződés a nagyon alacsony munkanyomásnak és a legnagyobb szintű anyagfelhordási rátának köszönhetően

Az anyagmennyiség finom szabályozása

Fokozatmentes váltás a körsugaras és széles szórás között

Vízbázisú lakkokhoz alkalmazható

FSP 600 LVLP

Ajánlott fúvókaátmérő a mindenkori alkalmazásnál	FSP 100	FSP 600	FSP 1000 S	FSP 600 HVLP	FSP 600 LVLP
Alapozás	–	1,5/2,0/2,5	1,5/2,0/2,5	1,5/1,8/2,0	1,5/1,8/2,0
Javítómassza (glett)	–	2,0/2,5	2,0/2,5	2,0	2,0
(Ki)töltőanyagok	–	1,5	1,5	1,3/1,5/1,8	1,3/1,5/1,8
Univerzális lakk	1,0	1,2/1,5	1,2/1,5	1,3/1,5	1,3/1,5
Metálfényű lakk	–	1,2/1,5	1,2/1,5	1,3/1,5	1,3/1,5
Színtelen lakk	–	1,2/1,5	1,2/1,5	1,3/1,5	1,3/1,5
Vízbázisú lakk	–	–	–	1,3/1,5/1,8/2,0	1,3/1,5/1,8/2,0

Műszaki adatok	Festékszóró pisztoly FSP 100	Festékszóró pisztoly FSP 600	Festékszóró pisztoly FSP 1000 S
Munkanyomás	3,5 bar	4,5 bar	4,5 bar
Levegőszükséglet	50 - 100 l/min	240 l/min	240 l/min
Súly	0,2 kg	0,6 kg	0,7 kg
Szállítási terjedelem			
Rendelési szám	**601574**	**601575**	**601576**
EURO és ARO/Orion csődugó 1/4"	■	■	■
0,1 l-es műanyag festékpohár	■		
0,6 l-es műanyag festékpohár		■	
1,5 mm-es átmérőjű fúvóka		■	■
1 mm-es átmérőjű körsugaras fúvóka	■		
1 l-es fém szívópohár			■
A termék előnyei	■ Kompakt, igen jól kezelhető festékszóró pisztoly kis felületekhez, ideális javító munkálatokhoz	■ Fokozatmentesen beállítható körsugaras és széles szórás ■ Levegő- és festékmennyiség-szabályozás: pontos, egyenletes és nagyfokú festékfelhordás a jó eredményű munkavégzéshez	■ Fokozatmentesen beállítható körsugaras és széles szórás ■ Levegő- és festékmennyiség-szabályozás: pontos, egyenletes és nagyfokú festékfelhordás a jó eredményű munkavégzéshez

Műszaki adatok	Festékszóró pisztoly FSP 600 HVLP	Festékszóró pisztoly FSP 600 LVLP
Munkanyomás	2 bar	1,6 bar
Levegőszükséglet	170 l/min	136 l/min
Súly	0,7 kg	0,7 kg

Szállítási terjedelem

Rendelési szám	601577	601578
EURO és ARO/Orion csődugó 1/4"	■	■
0,6 l-es műanyag festékpohár	■	■
Tisztítókefe	■	■
Szerelőkulcs	■	■
Szűrő	■	■
1,3 mm-es átmérőjű fúvóka	■	■

A termék előnyei

- HVLP nagy mennyiség alacson nyomás: min. munkanyomás 0,7 bar a fúvókarészen, átviteli ráta kb. 70%. Kevesebb ködképződés, maximális szállítási hatékonyság kisebb levegőfelhasználás mellett
- LVLP kis mennyiség alacsony nyomás: min. munkanyomás 0,7 bar a fúvókarészen, átviteli ráta kb. 73%. Kevesebb ködképződés, maximális szállítási hatékonyság igen alacsony levegőfelhasználás mellett
- Fokozatmentesen beállítható körsugaras és széles szórás
- Egyszerűen tisztítható, a lehető legnagyobb pontosság és élettartam érdekében
- Fúvókarész nemesacélból, alkalmas vízben oldódó és oldószert tartalmazó anyagokkal való használathoz

Tartozék festékszóró pisztolyokhoz

Fúvókakészlet festékszóró pisztolyokhoz

- Tartalma: szórófej, festékfúvóka, festéktű és tömítés. Fúvókakészlet 600 HVLP/ LVLP festékszóró pisztolyhoz kiegészítő tömítés nélkül.

Átmérő mm	alkalmazható a következőkhöz	Rendelési szám
1,2	FB 150, SB 200, FSP 600, FSP 1000 S	**0901026858***
1,5	FB 150, SB 200, FSP 600, FSP 1000 S	**0901026866***
2	FB 150, SB 200, FSP 600, FSP 1000 S	**0901026882***
2,5	FB 150, SB 200, FSP 600, FSP 1000 S	**0901026904***
1,3	FSP 600 HVLP	**628807000***
1,5	FSP 600 HVLP	**628808000***
1,8	FSP 600 HVLP	**628809000***
2	FSP 600 HVLP	**628810000***
1,3	FSP 600 LVLP	**628811000***
1,5	FSP 600 LVLP	**628812000***
1,8	FSP 600 LVLP	**628813000***
2	FSP 600 LVLP	**628814000***

	Rendelési szám
Tartalék tartály műanyagból Alkalmazható a következőkhöz: FSP 600 HVLP, FSP 600 LVLP	**628815000***
10 db pót szűrő, FSP 600 HVLP / FSP 600 LVLP ■ Műanyag lakkszűrő a 6.28215 sz. tartályhoz a FSP 600 HVLP/ LVLP típusú festékszóró pisztolyokhoz Alkalmazható a következőkhöz: FSP 600 HVLP, FSP 600 LVLP	**628806000***

* Önkiszolgáló csomagolás

Műszaki adatok	Homokfúvó pisztoly SSP 1000
Munkanyomás	7 bar
Levegőszükséglet	300 l/min
Súly	0,55 kg
Szállítási terjedelem	
Rendelési szám	**601569**
EURO és ARO/Orion csődugó 1/4"	■
Fém szívóedény és edzett sugárfúvóka	■

A termék előnyei

- Homokfúvó pisztoly a rozsda- és festékmaradványok eltávolításához a sarkokban, hegesztési varratoknál és kisebb felületeken
- Minden szokásos szóróanyaggal való alkalmazáshoz, univerzálisan alkalmazható, ideális kis felületeken
- Szórófúvóka edzett acélból a hosszú élettartam érdekében

Műszaki adatok	Szórópisztoly SPP 1000	Kombinált szórópisztoly UBS 1000
Munkanyomás	6 bar	6 bar
Levegőszükséglet	200 l/min	180 l/min
Súly	0,62 kg	0,4 kg
Szállítási terjedelem		
Rendelési szám	**601570**	**601571**
EURO és ARO/Orion csődugó 1/4"	■	■
1 l-es fém szívóedény	■	

A termék előnyei

- Szórópisztoly a sokoldalú felhasználási lehetőségekhez: hidegtisztítók, mosószerek és porlasztott olajok be- és felszórásához
- Szívóedény nagy betöltő nyílással, egyszerűen feltölthető és könnyen tisztítható

- Szórópisztoly üreges tér tömítésére és talajvédelemre, a kereskedelemben kapható csavaros patronokkal (1l) kompatibilis

Tartozék → 44

Műszaki adatok	Sűrített levegős kartuspisztoly DKP 310
Munkanyomás	6 bar
Levegőszükséglet	65 l/min
Súly	0,46 kg
Szállítási terjedelem	
Rendelési szám	**601573**
EURO és ARO/Orion csődugó 1/4"	■

A termék előnyei

- Automatika: folyamatos anyagfolyam, míg a húzókart működtetik; tökéletesen adagolható
- Nincs anyagutánfolyás - a tiszta és hatékony munkavégzéshez
- A kereskedelemben kapható kartusokkal (310 ml) való használatra

Műszaki adatok	Sűrített levegős zsírzóprés DFP 400
Munkanyomás	2 - 10 bar
Löketenkénti légszükséglet	0,4 l
Súly	1,55 kg
Szállítási terjedelem	
Rendelési szám	**601572**
EURO és ARO/Orion csődugó 1/4"	■
17 cm-es merev zsírzócső	■
46 cm-es (18"-os) rugalmas zsírzótömlő	■

A termék előnyei

- Automatika: folyamatos anyagfolyam, míg a húzókart működtetik; tökéletesen adagolható
- Nincs anyagutánfolyás - a tiszta és hatékony munkavégzéshez
- Merev és flexibilis csatlakozás zsírzódugóval a lehető legjobb elérhetőség és egyszerű kezelés érdekében
- Külső zsírtartályokból való feltöltésre, vagy a kereskedelemben kapható kartusokkal való munkavégzéshez (400g)

Műszaki adatok	Abroncsnyomásmérő és töltő RF 60	Abroncsnyomásmérő és töltő RF 60 G
Munkanyomás	0,5 - 12 bar	0,5 - 10 bar
Tömlőhossz	35 cm	35 cm
Súly	0,45 kg	0,45 kg
Szállítási terjedelem		
Rendelési szám	**602233**	**602234**
EURO és ARO/Orion csődugó 1/4"	■	■
Abroncstöltő csatlakozás és labda-tűszelep	■	

A termék előnyei

- Hivatalosan kalibrált (kalibrálási díjjal együtt) az ipari üzemekben való használathoz

- Abroncsok ellenőrzéséhez és feltöltéséhez
- Gyorscsatlakozóval
- Manométer gumibevonattal a mechanikus hatások elleni védelem érdekében

Műszaki adatok	Abroncsnyomásmérő és töltő RF 80 G	Abroncsnyomásmérő és töltő RF 80 D
Munkanyomás	0,5 - 10 bar	0,5 - 12 bar
Tömlőhossz	100 cm	100 cm
Súly	0,55 kg	0,55 kg
Szállítási terjedelem		
Rendelési szám	**602235**	**602236**
EURO és ARO/Orion csődugó 1/4"	■	■

A termék előnyei

- Hivatalosan kalibrált (kalibrálási díjjal együtt) az ipari üzemekben való használathoz

- Digitális, megvilágított manométer a legnagyobb pontosság érdekében
- Átkapcsolható kijelzőegységek: PSI, BAR, Kpa, kg/cm²

- Abroncsok ellenőrzéséhez és feltöltéséhez
- Ergonomikus Composite-ház: hőszigetelt, csúszásbiztos és rezgésszegény a kényelmes munkavégzéshez
- Egyszerű kezelés precíziós manométerrel, túlnyomásbiztos
- Kézifogantyú csúszásmentes puha felülettel
- Gyorscsatlakozóval
- Nagy manométer 80 mm-es átmérővel a jó leolvashatóság érdekében
- Manométer gumibevonattal a mechanikus hatások elleni védelem érdekében

Tartozék abroncsnyomás mérőkhöz és töltőkhöz

		Rendelési szám
	Adapter kerékpárszelephez	**0901026262***
	Adapter labdák tűszelepeihez	**0901031550***
	Szelepkészlet, 3 részes Tartalma: adapter kerékpárszelephez, labdatöltő szelephez és gumimatrachoz	**0901055769***
	Emelőfüles csatlakozó bilinccsel (tartalékként)	**7710672339**
	Csatlakozótömlő (tartalékként); külső menet: 1/4"	**0901026661***
	Csatlakozótömlő emelőfüles csatlakozóval (tartalékként)	**1001672319**
	Nyomásmérő, átmérő: 80 mm (1-10 bar) Védősapkával; kalibrált; alkalmazható: RF 480	**7823672327**
	Nyomásmérő, gumiabroncstöltő (tartalékként); alkalmazható pl. RF 100	**0901026815***

* Önkiszolgáló csomagolás

Műszaki adatok	Fúvópisztoly BP 10		Fúvópisztoly BP 210	
Munkanyomás	2 - 6 bar		2 - 6 bar	
Levegőszükséglet	100 - 200 l/min		100 - 200 l/min	
Súly	0,1 kg		0,14 kg	
Szállítási terjedelem				
Rendelési szám	**601579000**	**601579180**	**601580000**	**601580180**
EURO csődugó 1/4"	■		■	
ARO/Orion csődugó 1/4"		■		■
Hosszabbító: 210 mm			■	■

A termék előnyei

- Könnyű, robusztus ház alumínium öntvényből

Műszaki adatok	Fúvópisztoly alumínium BPA 15		Fúvópisztoly alumínium BPA 15 S	
Munkanyomás	2 - 6 bar		4 - 6 bar	
Levegőszükséglet	295 l/min		335 l/min	
Súly	0,26 kg		0,28 kg	
Szállítási terjedelem				
Rendelési szám	**601583000**	**601583180**	**601584000**	**601584180**
EURO csődugó 1/4"	■		■	
ARO/Orion csődugó 1/4"		■		■
Biztonsági és zajcsillapító fúvóka			■	■
Rövid fúvóka	■	■		

A termék előnyei

- Biztonsági fúvóka a biztonságos munkavégzéshez
- Könnyű, robusztus ház alumínium öntvényből
- Adagolható levegőmennyiség a felhasználáshoz illő munkavégzés érdekében

Műszaki adatok	Fúvópisztoly BP 200		Fúvópisztoly BP 500	
Munkanyomás	3 - 8 bar		3 - 8 bar	
Levegőszükséglet	130 - 350 l/min		130 - 350 l/min	
Súly	0,14 kg		0,16 kg	
Szállítási terjedelem				
Rendelési szám	**601581000**	**601581180**	**601582000**	**601582180**
EURO csődugó 1/4"	■		■	
ARO/Orion csődugó 1/4"		■		■
Gumibevonatos fúvókahegy	■	■		
Hosszabbító: 500 mm			■	■

A termék előnyei

- Ergonomikus, hőszigetelt és könnyű ház ütésbiztos műanyagból
- Adagolható levegőmennyiség a felhasználáshoz illő munkavégzés érdekében
- Könnyen kezelhető és könnyű a nehezen hozzáférhető helyeken való egyszerű munkavégzéshez

Műszaki adatok	Sűrített levegős szerszámkészlet LPZ 4 készlet		Sűrített levegős szerszámkészlet LPZ 7 készlet	
Szállítási terjedelem				
Rendelési szám	**601585000**	**601585180**	**601586000**	**601586180**
EURO csődugó 1/4"	■		■	
ARO/Orion csődugó 1/4"		■		■

A termék előnyei

- A készlet tartalma: fúvópisztoly, abroncsnyomásmérő és töltő, festékszóró pisztoly folyadéktartállyal és PA-spiráltömlővel
- A készlet tartalma: fúvópisztoly, abroncsnyomásmérő és töltő adapterrel és labdafúvó üreges tűvel, festékszóró pisztoly folyadék tartállyal, szórópisztollyal és PA-spiráltömlővel

Tartozékok karosszéria fűrészhez

		Rendelési szám
	Fűrészlapok, 14 fog (10 db)	**0901063087***
	Fűrészlapok, 24 fog (10 db)	**0901063095***
	Fűrészlapok, 32 fog (10 db)	**0901063109***

Tartozékok egyenescsiszolóhoz

		Rendelési szám
	8 mm-es befogópatron a következőkhöz: DG 700 / DG 700 L	**628823000**

Tartozékok excentercsiszolókhoz

		Rendelési szám
	Pót csiszolótányér, alkalmazható a következőhöz: ES 7700 / DSX 150	**1319706247**

Tartozék homokfúvó pisztolyokhoz

		Rendelési szám
	Fúvóhomokok ■ Szemcseméret: 0,2 - 0,5 mm ■ Kannatartalom: 8 kg ■ Alumíniumszilikát üvegolvadék	**0901064423**
	Tartalék cső homokfúvó pisztolyhoz	**0901026408**

Sűrített levegős eszközök általános tartozékai

		Rendelési szám
	Speciális olaj, 0,5 liter sűrített levegős szerszámokhoz ásványi	**0901008540**

* Önkiszolgáló csomagolás

02

KOMPRESSZOROK

MELYIK KOMPRESSZORT MILYEN SZERSZÁMHOZ?

Sűrített levegős szerszámok, amelyekhez tisztított, olajozott sűrített levegőre van szükség	Típus	Basic 250-24 W OF	Basic 250-24 W	Basic 250-50 W OF	Basic 250-50 W	Power 180-W OF	Power 250-10 W OF	Power 280-20 W OF	Power 400-20 W OF	Mega 400-50 W	Mega 400-50 D	Mega 350-50 W	Mega 350-100 W	Mega 350-100 D	Mega 350-150 D	Mega 550-90 D	Mega 520-200 D	Mega 700-90 D	Mega 650-270 D
Sűrített levegős ütvecsavarozók	DSSW 360 Set 1/2"			□	□				□	■	■	■	■	■	■	■	■	■	■
	DSSW 475-1/2"			□	□				□	■	■	■	■	■	■	■	■	■	■
	DSSW 930-1/2"			□	□				□	■	■	■	■	■	■	■	■	■	■
	DSSW 1690-3/4"															■	■	■	■
	DSSW 2440-1"															□	□	■	■
Sűrített levegős racsnis csavarozók	DRS 68 Set 1/2"			□	□					■	■	□	□	□	□	■	■	■	■
	DRS 35-1/4"			□	□					■	■	□	□	□	□	■	■	■	■
	DRS 95-1/2"			□	□					■	■	□	□	□	□	■	■	■	■
Sűrített levegős csavarozók	DS 14									□	□	□	□	□	■	■	■	■	■
Sűrített levegős fúrógép	DB 10									□	□	□	□	□	■	■	■	■	■
Sűrített levegős vésőkalapács	DMH 30 Set								□	□	□	□	□	□	□	■	■	■	■
	DMH 290 Set								□	□	□	□	□	□	□	■	■	■	■
Sűrített levegős karosszériafűrész	DKS 10 Set									□	□	□	□	□	□	■	■	■	■
Sűrített levegős egyenescsiszolók	DG 25 Set									□	□	□	□	□	■	■	■	■	■
	DG 700															□	□	■	■
	DG 700 L															□	□	■	■
Sűrített levegős sarokcsiszolók	DW 125															□	□	■	■
	DW 125 Quick															□	□	■	■
Sűrített levegős keskeny szalagcsiszoló	DBF 457															□	□	■	■
Sűrített levegős excentercsiszoló	DSX 150															□	□	■	■
Sűrített levegős tűzőgép-szegezőgép	DKNG 40/50	■	■	■	■	■	■	■	■	■	■	■	■	■	■	■	■	■	■
Sűrített levegős tűzőgép	DKG 80/16	■	■	■	■	■	■	■	■	■	■	■	■	■	■	■	■	■	■
	DKG 90/40	■	■	■	■	■	■	■	■	■	■	■	■	■	■	■	■	■	■
	DKG 114/65	□	□	□	□		□	■	■	■	■	■	■	■	■	■	■	■	■
Sűrített levegős szegezőgép	DPN 25	■	■	■	■	■	■	■	■	■	■	■	■	■	■	■	■	■	■
Sűrített levegős bognárfejű szegezőgép	DSN 50	■	■	■	■	■	■	■	■	■	■	■	■	■	■	■	■	■	■
Sűrített levegős zsírzóprés	DFP 400	■	■	■	■	■	■	■	■	■	■	■	■	■	■	■	■	■	■

Olajmentes sűrített levegős szerszámok, amelyekhez tisztított, olajmentes sűrített levegőre van szükség	Típus	Basic 250-24 W OF	Basic 250-24 W	Basic 250-50 W OF	Basic 250-50 W	Power 180-W OF	Power 250-10 W OF	Power 280-20 W OF	Power 400-20 W OF	Mega 400-50 W	Mega 400-50 D	Mega 350-50 W	Mega 350-100 W	Mega 350-100 D	Mega 350-150 D	Mega 550-90 D	Mega 520-200 D	Mega 700-90 D	Mega 650-270 D
Festékszóró pisztoly	FSP 100	□	□	□	□		□	■	■	■	■	■	■	■	■	■	■	■	■
	FSP 600	□	□	□	□			■	■	■	■	■	■	■	■	■	■	■	■
	FSP 1000 S	□	□	□	□			■	■	■	■	■	■	■	■	■	■	■	■
	FSP 600 HVLP							■	■	■	■	■	■	■	■	■	■	■	■
	FSP 600 LVLP	□	□	□	□		□	■	■	■	■	■	■	■	■	■	■	■	■
Homokfúvó pisztoly	SSP 1000															□	□	■	■
Szorópisztoly	SPP 1000	□	□	□	□			■	■	■	■	■	■	■	■	■	■	■	■
Kombinált szórópisztoly	UBS 1000							■	■	■	■	■	■	■	■	■	■	■	■
Sűrített levegős kartuspisztoly	DKP 310	■	■	■	■	■	■	■	■	■	■	■	■	■	■	■	■	■	■
Abroncsnyomásmérő és töltő	RF 60	■	■	■	■	■	■	■	■	■	■	■	■	■	■	■	■	■	■
	RF 60 G	■	■	■	■	■	■	■	■	■	■	■	■	■	■	■	■	■	■
	RF 80 G	■	■	■	■	■	■	■	■	■	■	■	■	■	■	■	■	■	■
	RF 80 D	■	■	■	■	■	■	■	■	■	■	■	■	■	■	■	■	■	■
Fúvópisztoly	BP 10	■	■	■	■	■	■	■	■	■	■	■	■	■	■	■	■	■	■
	BP 210	■	■	■	■	■	■	■	■	■	■	■	■	■	■	■	■	■	■
	BP 200	■	■	■	■	■	■	■	■	■	■	■	■	■	■	■	■	■	■
	BP 500	■	■	■	■	■	■	■	■	■	■	■	■	■	■	■	■	■	■
Fúvópisztoly alumínium	BPA 15	■	■	■	■	■	■	■	■	■	■	■	■	■	■	■	■	■	■
	BPA 15 S	■	■	■	■	■	■	■	■	■	■	■	■	■	■	■	■	■	■
Sűrített levegős szerszámkészlet	LPZ 4 Set	□	□	□	□			■	■	■	■	■	■	■	■	■	■	■	■
	LPZ 7 Set	□	□	□	□			■	■	■	■	■	■	■	■	■	■	■	■

■ = jól használható/folyamatos használatra kompresszoronként egy szerszám használatakor
□ korlátozottan használható/rövid használatra

MEKKORA A SŰRÍTETT LEVEGŐ IGÉNY?

Tudni szeretné, melyik kompresszor a megfelelő az Ön alkalmazásához? Az effektív szállítási mennyiség, amelyre a kompreszorának szüksége van, egyszerűen kiszámítható. Ehhez először azt kell tudnia, milyen szerszámokat használ majd, valamint hogy azokat rövidtávon, vagy folyamatosan üzemelteti majd. A megfelelő levegőszükséglet ezután leolvasható a lenti táblázatból. Amennyiben egyszerre több szerszámot szeretne üzemeltetni, adja össze egyszerűen azok levegőszükségletét és így megkaphatja az effektív szállítási mennyiséget, amelyet az Ön kompresszorának legalább szállítania kell ahhoz, hogy Önnek folyamatosan elegendő sűrített levegő álljon rendelkezésére.

Pl: Ön egy DSSW 930-1/2“ ütvecsavarozót szeretne használni rövid ideig (180 l/min) és egy zsírzóprést közepes ideig (30 l/min), akkor az Ön minimum levegőszükséglete percenként

180 l/min + 30 l/min = 210 l/min.

Ezen érték segítségével a kompresszoros oldalakon, az 50. oldaltól, kiválaszthatja a megfelelő kompresszort. A fent nevezett példában a kompresszornak legalább 210 l/min töltési teljesítményre van szüksége, vagyis a Mega 350 lenne ebben az esetben a megfelelő kompresszor.

	Típus	Levegőszükséglet a szerszám rövid idejű használatára (l/min)	Levegőszükséglet a szerszám közepes idejű használatára (l/min)	Levegőszükséglet folyamatos üzemmódban (l/min)
Sűrített levegős ütvecsavarozók	DSSW 360 Set 1/2"	120	180	240
	DSSW 475-1/2"	140	210	280
	DSSW 930-1/2"	180	270	360
	DSSW 1690-3/4"	210	315	420
	DSSW 2440-1"	260	390	520
Sűrített levegős racsnis csavarozók	DRS 68 Set 1/2"	70	150	220
	DRS 35-1/4"	130	260	390
	DRS 95-1/2"	150	300	450
Sűrített levegős csavarozók	DS 14	110	230	340
Sűrített levegős fúrógép	DB 10	120	240	360
Sűrített levegős vésőkalapács	DMH 30 Set	90	190	280
	DMH 290 Set	110	220	330
Sűrített levegős karosszériafűrész	DKS 10 Set	140	280	420
Sűrített levegős egyenescsiszolók	DG 25 Set	100	200	300
	DG 700	20	400	600
	DG 700 L	20	400	600
Sűrített levegős sarokcsiszolók	DW 125	170	340	500
	DW 125 Quick	170	340	500
Sűrített levegős keskeny szalagcsiszoló	DBF 457	130	270	400
Sűrített levegős excentercsiszoló	DSX 150	180	370	550

	Típus	Levegőszükséglet a szerszám rövid idejű használatára (l/min)	Levegőszükséglet a szerszám közepes idejű használatára (l/min)	Levegőszükséglet folyamatos üzemmódban (l/min)
Sűrített levegős tűzőgép-szegezőgép	DKNG 40/50	35	70	100
Sűrített levegős tűzőgép	DKG 80/16	20	35	50
	DKG 90/40	35	70	100
	DKG 114/65	75	150	225
Sűrített levegős szegezőgép	DPN 25	20	35	50
Sűrített levegős bognárfejű szegezőgép	DSN 50	35	70	100
Sűrített levegős zsírzóprés	DFP 400	15	30	45
Festékszóró pisztoly	FSP 100	50	75	100
	FSP 600	80	160	240
	FSP 1000 S	80	160	240
	FSP 600 HVLP	55	115	170
	FSP 600 LVLP	45	90	135
Homokfúvó pisztoly	SSP 1000	100	200	300
Szorópisztoly	SPP 1000	65	135	200
Kombinált szórópisztoly	UBS 1000	60	120	180
Sűrített levegős kartuspisztoly	DKP 310	20	40	65
Fúvópisztoly	BP 10	100	150	200
	BP 210	100	150	200
	BP 200	150	275	350
	BP 500	150	275	350
Fúvópisztoly alumínium	BPA 15	100	200	295
	BPA 15S	110	220	335

SOKOLDALÚ ENERGIACSOMAGOK: A BASIC OSZTÁLY KOMPRESSZORAI.

A Metabo Basic kompresszorokra esik az első választás az egyszerű ipari alkalmazásoknál. Kézreálló és könnyen kezdő modellekként 1,5 kW-as teljesítménnyel, valamint 24 - 50 literes tartálytérfogattal szolgálnak.

Kiváló minőségű Condor nyomáskapcsoló és nyomásszabályozó jól leolvasható manométerrel

Gumi és kiegészítő markolat a kényelmes kezeléshez és az egyszerű szállításhoz

Kiegészítő markolat az egyszerű szálítás érdekében

Mini gömbcsap az egyszerű kondenzát-leeresztéshez

Robusztus kerekek és gumi láb a kényelmes szállításhoz, csökkenti a rezgéseket és biztos állást biztosít

Basic 250-24 W OF

Meggyőző szervizelőnyök:

- 10 év átrozsdásodás elleni garancia a tartályra
- 3 év XXL-garancia
- 8 év cserealkatrész-utánpótlás

10 ÉV GARANCIA | 8 ÉV GARANCIA | 3 ÉV GARANCIA

Műszaki adatok	Kompresszor Basic 250-24 W OF	Kompresszor Basic 250-24 W	Kompresszor Basic 250-50 W OF	Kompresszor Basic 250-50 W
Szívóteljesítmény	220 l/min	200 l/min	220 l/min	200 l/min
Töltési teljesítmény	120 l/min	110 l/min	120 l/min	110 l/min
Tényleges szállítási mennyiség (80% max. nyomásnál)	100 l/min	95 l/min	100 l/min	95 l/min
Max. nyomás	8 bar	8 bar	8 bar	8 bar
Névleges teljesítményfelvétel	1,5 kW / 2 HP	1,5 kW / 2 HP	1,5 kW / 2 HP	1,5 kW / 2 HP
Max. fordulatszám	2.850 /min	2.850 /min	2.850 /min	2.850 /min
Tartály mérete	24 l	24 l	50 l	50 l
Hangnyomásszint (LpA)	84 dB(A)	84 dB(A)	84 dB(A)	84 dB(A)
Hangteljesítményszint (LwA)	97 dB(A)	97 dB(A)	97 dB(A)	97 dB(A)
Méretek	620 x 340 x 580 mm	620 x 340 x 580 mm	780 x 400 x 625 mm	780 x 400 x 625 mm
Súly	24 kg	27 kg	29 kg	32 kg
Kábelhossz	1,5 m	1,5 m	1,5 m	1,5 m
Szállítási terjedelem				
Rendelési szám	**601532**	**601533**	**601535** szállítható: ősztől 2016	**601534**
Univerzális gyorscsatlakozó	■	■	■	■
Húzófogantyú gumibevonattal	■	■	■	■
A termék előnyei	■ Olajmentes dugattyús kompresszor: egyszerű szállítás és csökkentett szervizigény	■ Olajkenésű dugattyús kompresszor	■ Olajmentes dugattyús kompresszor: egyszerű szállítás és csökkentett szervizigény	■ Olajkenésű dugattyús kompresszor

- Nagy teljesítményű, robusztus kompresszorok az egyszerű, iparos alkalmazáshoz
- Egyfázisú váltóáramhoz
- Szabályozható, a felhasználói igényeknek megfelelő munkanyomás a manométeres nyomáscsökkentővel
- Jó hidegindítás a tehermentesítő szelepes nyomáskapcsolónak köszönhetően
- Túlterhelés elleni védelem: védi a motort a túlmelegedéstől
- Gumival bevont, stabil kerekek a mobil alkalmazáshoz
- Kiegészítő nyomásmérő a tartálynyomás kijelzéséhez
- Gumival bevonat fogantyú a kényelmes kezeléshez
- 10 év átrozsdásodás elleni garancia a tartályra

MOBIL KISÉRŐK AZ ÉPÍTKEZÉSEKEN: A POWER OSZTÁLY KOMPRESSZORAI.

A kompakt szerkezetüknek és a mobilitásuknak köszönhetően a Power osztály kompresszorai az ideális megoldások az építkezéseken. Így azok fő felhasználási területe a külső építkezésekre és a beltéri kiépítésekre esik, mert ezek jól szállíthatóak a járművekben és onnan az alkalmazás helyére. Ezek teljesítménye modelltől függően: 1,1 kW - 2,2 kW.

- Könnyen kezelhető, kompakt és minden szgk.-val elszállítható az alkalmazás helyére.
- Az egyéb szerszámok kényelmes szállításához: a Power 280-20 W OF és Power 400-20 W OF kompresszorok MetaLoc, valamint az ismert hordtáskák és dobozok számára való felfogatással

Teljesen védettek: az olyan érzékeny komponensek, mint a szerelvények vagy gyors csatlakozók a stabil vázon belül helyezték el.

Stabil fülekkel látták el egy építkezési daruval való szállításhoz.

A **nagy, gumi kerekek** ideálisak az építkezéseken való szállításhoz.

Egyedülálló: a **változtatható húzó és szállító markolat** révén kényelmesen szállítható.

Kiegyensúlyozott markolati pozíció, így az egyszerűen egy kézzel szállítható.

Power 400-20 OF

Meggyőző szervizelőnyök:

- 10 év átrozsdásodás elleni garancia a tartályra
- 3 év XXL-garancia
- 8 év cserealkatrész-utánpótlás

FOLYAMATOSAN ÜZEMEL A LEGKEMÉNYEBB ALKALMAZÁSOK SORÁN: A METABO POWER 400-20 W OF.

Az új Power 400-20 W OF építkezési kompresszor különösen kitartó. A speciális olajmentes segédberendezése két axiálisan elhelyezett kerámia bevonatú hengerrel és egy dugattyúrúddal a különösen nagy ellenállású PTFE tömítésekkel együtt 100%-os bekapcoslást tesz lehetővé. Így a Power 400-20 W OF folyamatos és megbízható sűrített levegő ellátást biztosít.

Szabadalmaztatott kettős dugattyú mindössze egy tengellyel: nincs oldalsó axiális nyomás, minimális a kopás, és a levegőáram is folyamatos

Dugattyú csapágyazás két tartós precíziós golyóscsapággyal

PTFE bevonatú tömítések a hosszú élettartam és a minimális karbantartás érdekében

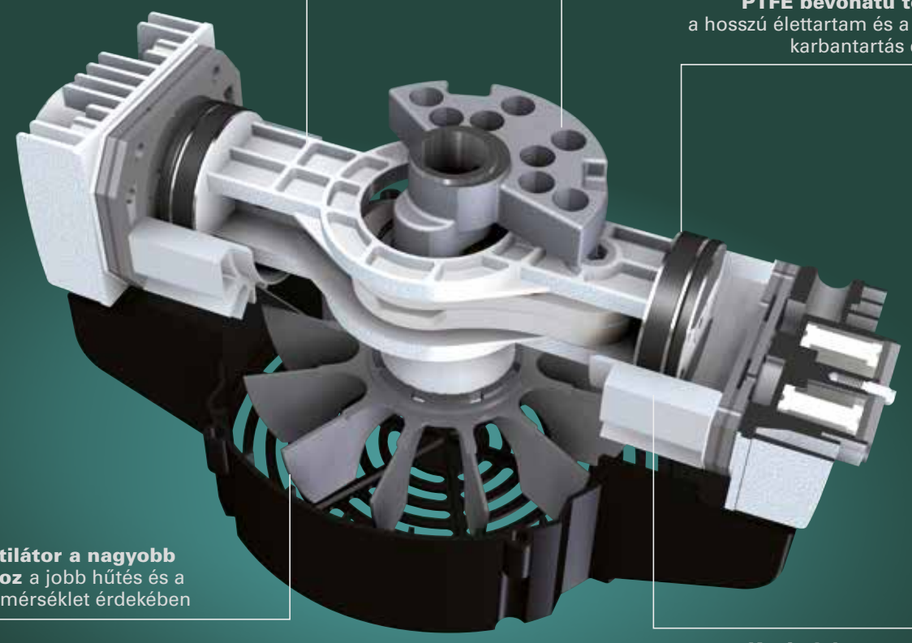

Nagy ventilátor a nagyobb légáramhoz a jobb hűtés és a állandó hőmérséklet érdekében

Kerámiabevonatú henger a csökkentett súródás, az alacsonyabb hőképződés és a csekély mértékű kondnezát-képződés érdekében

Nem igényel karbantartást

Az olajmentes technológia miatt nincs szükség olajcserére és a szeleplapok kopás okozta cseréjére. A közvetlen meghajtás - elmarad a különben esedékes szíjfeszítés és csere

Hatékony

20%-kal kevesebb áramszükséglet szabvány kompresszorként Szívó- és leadott teljesítmény aránya 65%, így 20%-kal hatékonyabb mint a hagyományos, közvetlen meghajtású dugattyús kompresszorok, megbízhatóbb beindulás már alacsonyabb feszültség (185 Volt) mellett is

Hosszú élettartamú

100% bekapcsolási tartam minimális kopás mellett a megbízható sűrített levegő ellátás érdekében a munkavégzés során

Műszaki adatok	Kompresszor Power 180-5 W OF	Kompresszor Power 250-10 W OF
Szívóteljesítmény	160 l/min	220 l/min
Töltési teljesítmény	90 l/min	120 l/min
Tényleges szállítási mennyiség (80% max. nyomásnál)	75 l/min	100 l/min
Max. nyomás	8 bar	10 bar
Névleges teljesítményfelvétel	1,1 kW / 1,5 HP	1,5 kW / 2 HP
Max. fordulatszám	2.850 /min	2.850 /min
Tartály mérete	5 l	10 l
Hangnyomásszint (LpA)	81,6 dB(A)	83,7 dB(A)
Hangteljesítményszint (LwA)	96 dB(A)	97 dB(A)
Méretek	370 x 395 x 286 mm	470 x 480 x 348 mm
Súly	16 kg	24 kg
Kábelhossz	4 m	4 m

Szállítási terjedelem

Rendelési szám	601531	601544
Univerzális gyorscsatlakozó	■	
2 db univerzális gyorscsatlakozó		■

A termék előnyei

- Kompakt és mobil dugattyús kompresszor a belsőépítészetben és az építkezéseken való flexibilis használatra
- Hordozható szerelőkompresszor - ideálisan használható tűzőkapcsozáshoz és szegezéshez, valamint csővezetékek nyomáspróbájának elvégzéséhez
- Egyfázisú váltóáramhoz
- Olajmentes dugattyús kompresszor: egyszerű szállítás és csökkentett szervizigény
- Műszertábla jól leolvasható nyomásmérőkkel a tartály- és az üzemnyomáshoz
- Szabályozható, a felhasználói igényeknek megfelelő munkanyomás a manométeres nyomáscsökkentővel
- A szerelvények és a kezelőelemek a csővázban védetten és jól láthatóan helyezkednek el
- A kábel feltekercselhető
- Jó hidegindítás a tehermentesítő szelepes nyomáskapcsolónak köszönhetően
- Túlterhelés elleni védelem: védi a motort a túlmelegedéstől
- Gumival bevont lábazat az optimális álló biztonsághoz
- Emelő fülek a biztonságos és egyszerű szállításhoz az építkezésen

Műszaki adatok	Kompresszor Power 280-20 W OF	Kompresszor Power 400-20 W OF
Szívóteljesítmény	280 l/min	330 l/min
Töltési teljesítmény	150 l/min	200 l/min
Tényleges szállítási mennyiség (80% max. nyomásnál)	140 l/min	185 l/min
Max. nyomás	10 bar	10 bar
Névleges teljesítményfelvétel	1,7 kW / 2,5 HP	2,2 kW / 3 HP
Max. fordulatszám	2.850 /min	1.400 /min
Tartály mérete	20 l	20 l
Hangnyomásszint (LpA)	82,5 dB(A)	78 dB(A)
Hangteljesítményszint (LwA)	97 dB(A)	94 dB(A)
Méretek	580 x 600 x 500 mm	580 x 600 x 500 mm
Súly	40 kg	47 kg
Kábelhossz	4 m	4 m

Szállítási terjedelem

Rendelési szám	601545	601546
2 db univerzális gyorscsatlakozó	■	■

A termék előnyei

- Különösen zaj- és vibrációszegény
- Tartós használatra alkalmas az S1 besorolású motornak köszönhetően
- Kompakt és mobil dugattyús kompresszor a belsőépítészetben és az építkezéseken való flexibilis használatra
- Egyfázisú váltóáramhoz
- Olajmentes dugattyús kompresszor: egyszerű szállítás és csökkentett szervizigény
- Szabályozható, a felhasználói igényeknek megfelelő munkanyomás a manométeres nyomáscsökkentővel
- A szerelvények és a kezelőelemek a csővázban védetten és jól láthatóan helyezkednek el
- Gumival bevont, stabil kerekek és vonófogantyú a mobil alkalmazáshoz
- A kábel feltekercselhető
- Jó hidegindítás a tehermentesítő szelepes nyomáskapcsolónak köszönhetően
- Túlterhelés elleni védelem: védi a motort a túlmelegedéstől
- Gumival bevont lábazat az optimális álló biztonsághoz
- Rögzítési és szállítási lehetőség a Metaloc és más a kereskedelemben kapható táskarendszerhez
- Emelő fülek a biztonságos és egyszerű szállításhoz az építkezésen

ROBUSZTUS TELJESÍTŐK. A MEGA OSZTÁLYBA TARTOZÓ KOMPRESSZOROK

Ha a műhelyekben való professzionális alkalmazásról van szó, a Mega osztályba tartozó Metabo kompresszorokkal Ön a megfelelő gépet választotta. A robusztus komponensei és az alacsony fordulatszám azt kifejezetten hosszú élettartamúvá teszik. A Mega kompresszoraink három teljesítményosztályban szerezhetőek be: 2,2 kW - 4,0 kW.

Szíjmeghajtás az alacsony fordulatszám és a különösen nyugodt működés érdekében

Hosszú vonófogantyú integrált kábeltekercseléssel

Kiváló minőségű Condor nyomókapcsoló nyomásszabályozóval és tehermentesítő szeleppel az indításkor való tehermentesítés érdekében

Szűrő nyomáscsökkentő manométerrel és olajozóval a szabályozható, felhasználáshoz illő munkanyomás és az ideális levegőminőség érdekében

3 db univerzális acél gyorscsatlakozó

Egyszerű hozzáférés a kondenzát leeresztéshez

Robusztus kerekek és kormányozható görgők az optimális szállítás és biztonságos állás érdekében a rögzítőféknek köszönhetően

Mega 700-90 D

Meggyőző szervizelőnyök:

- 10 év átrozsdásodás elleni garancia a tartályra
- 3 év XXL-garancia
- 8 év cserealkatrész-utánpótlás

10 ÉV GARANCIA | 8 ÉV GARANCIA | XXL 3 ÉV GARANCIA

Műszaki adatok	Kompresszor Mega 400-50 W	Kompresszor Mega 400-50 D
Szívóteljesítmény	400 l/min	400 l/min
Töltési teljesítmény	300 l/min	300 l/min
Tényleges szállítási mennyiség (80% max. nyomásnál)	260 l/min	260 l/min
Max. nyomás	10 bar	10 bar
Névleges teljesítményfelvétel	2,2 kW / 3 HP	2,2 kW / 3 HP
Max. fordulatszám	1.050 /min	1.050 /min
Tartály mérete	50 l	50 l
Hangnyomásszint (LpA)	86 dB(A)	86 dB(A)
Hangteljesítményszint (LwA)	93 dB(A)	93 dB(A)
Méretek	1.050 x 410 x 817 mm	1.050 x 410 x 817 mm
Súly	73 kg	73 kg
Kábelhossz	1,5 m	1,5 m
Szállítási terjedelem		
Rendelési szám	**601536**	**601537**
3 db univerzális kuplung	■	■
A termék előnyei	■ Egyfázisú váltóáramhoz	■ Háromfázisú áramhoz

- Nagy teljesítményű, robusztus ékszíjas kompresszor az igényes alkalmazáshoz
- Szíjmeghajtás az alacsony fordulatszám és a különösen nyugodt működés érdekében
- Olajkenésű dugattyús kompresszor
- Szabályozható, a felhasználói igényeknek megfelelő munkanyomás és jobb levegőminőség a manométerrel ellátott szűrős nyomáscsökkentőnek és az olajozónak köszönhetően
- Jó hidegindítás a tehermentesítő szelepes nyomáskapcsolónak köszönhetően
- Kiegészítő nyomásmérő a tartálynyomás kijelzéséhez
- Túlterhelés elleni védelem: védi a motort a túlmelegedéstől
- Műszertábla jól leolvasható nyomásmérőkkel a tartály- és az üzemnyomáshoz
- Nagy, gumibevonatú kerekek a kényelmes szállításhoz
- Vezetőgörgők rögzítőfékkel a nagyfokú fordulékonysághoz
- A kábel feltekercselhető
- Ergonomikus, hosszú vonófogantyú integrált kábeltekercselés
- 10 év átrozsdásodás elleni garancia a tartályra

Műszaki adatok	Kompresszor Mega 350-50 W	Kompresszor Mega 350-100 W	Kompresszor Mega 350-100 D	Kompresszor Mega 350-150 D
Szívóteljesítmény	320 l/min	320 l/min	320 l/min	320 l/min
Töltési teljesítmény	250 l/min	250 l/min	250 l/min	250 l/min
Tényleges szállítási mennyiség (80% max. nyomásnál)	220 l/min	220 l/min	220 l/min	220 l/min
Max. nyomás	10 bar	10 bar	10 bar	10 bar
Névleges teljesítményfelvétel	2,2 kW / 3 HP	2,2 kW / 3 HP	2,2 kW / 3 HP	2,2 kW / 3 HP
Max. fordulatszám	1.350 /min	1.350 /min	1.350 /min	1.350 /min
Tartály mérete	50 l	90 l	90 l	150 l
Hangnyomásszint (LpA)	86 dB(A)	86 dB(A)	86 dB(A)	86 dB(A)
Hangteljesítményszint (LwA)	93 dB(A)	93 dB(A)	93 dB(A)	93 dB(A)
Méretek	880 x 490 x 780 mm	1.000 x 410 x 900 mm	1.000 x 410 x 900 mm	1.380 x 420 x 950 mm
Súly	52 kg	69 kg	69 kg	85 kg
Kábelhossz	1,5 m	1,5 m	1,5 m	1,5 m
Szállítási terjedelem				
Rendelési szám	**601589**	**601538**	**601539**	**601587**
2 db univerzális kuplung	■			
3 db univerzális kuplung		■	■	■
A termék előnyei	■ Egyfázisú váltóáramhoz ■ Szabályozható, a felhasználói igényeknek megfelelő munkanyomás a manométeres nyomáscsökkentőnek köszönhetően	■ Egyfázisú váltóáramhoz ■ Szabályozható, a felhasználói igényeknek megfelelő munkanyomás a manométeres szűrő nyomáscsökkentőnek köszönhetően	■ Háromfázisú áramhoz ■ Szabályozható, a felhasználói igényeknek megfelelő munkanyomás a manométeres szűrő nyomáscsökkentőnek köszönhetően	■ Háromfázisú áramhoz ■ Szabályozható, a felhasználói igényeknek megfelelő munkanyomás a manométeres szűrő nyomáscsökkentőnek köszönhetően

- Nagy teljesítményű, robusztus ékszíjas kompresszor az igényes alkalmazáshoz
- Síjmeghajtás az alacsony fordulatszám és a különösen nyugodt működés érdekében
- Olajkenésű dugattyús kompresszor
- Jó hidegindítás a tehermentesítő szelepes nyomáskapcsolónak köszönhetően
- Kiegészítő nyomásmérő a tartálynyomás kijelzéséhez
- Túlterhelés elleni védelem: védi a motort a túlmelegedéstől
- Gumival bevont lábazat az optimális álló biztonsághoz
- Gumival bevont, stabil kerekek és vonófogantyú a mobil alkalmazáshoz
- 10 év átrozsdásodás elleni garancia a tartályra

Műszaki adatok	Kompresszor Mega 550-90 D	Kompresszor Mega 700-90 D
Szívóteljesítmény	510 l/min	650 l/min
Töltési teljesítmény	395 l/min	520 l/min
Tényleges szállítási mennyiség (80% max. nyomásnál)	360 l/min	450 l/min
Max. nyomás	11 bar	11 bar
Névleges teljesítményfelvétel	3 kW / 4 HP	4 kW / 5,5 HP
Max. fordulatszám	1.400 /min	1.400 /min
Tartály mérete	90 l	90 l
Hangnyomásszint (LpA)	87 dB(A)	88 dB(A)
Hangteljesítményszint (LwA)	96 dB(A)	97 dB(A)
Méretek	1.126 x 490 x 917 mm	1.188 x 520 x 1.110 mm
Súly	103 kg	119 kg
Kábelhossz	1,5 m	1,5 m
Szállítási terjedelem		
Rendelési szám	**601540**	**601542**
3 db univerzális kuplung	■	■
A termék előnyei		■ Utánhűtő a kevesebb kondenzvízképződéshez

- Nagy teljesítményű, robusztus ékszíjas kompresszor az igényes alkalmazáshoz
- Síjmeghajtás az alacsony fordulatszám és a különösen nyugodt működés érdekében
- Kétfokozatú kompresszió a különösen nagy teljesítmény és a hosszú élettartam érdekében
- Háromfázisú áramhoz
- Szabályozható, a felhasználói igényeknek megfelelő munkanyomás és jobb levegőminőség a manométerrel ellátott szűrős nyomáscsökkentőnek és az olajködkenőnek köszönhetően
- Jó hidegindítás a tehermentesítő szelepes nyomáskapcsolónak köszönhetően
- Kiegészítő nyomásmérő a tartálynyomás kijelzéséhez
- Túlterhelés elleni védelem: védi a motort a túlmelegedéstől
- Olajkenésű 2-hengeres dugattyús kompresszor a nagy mennyiségű levegő szállításához
- Műszertábla jól leolvasható nyomásmérőkkel a tartály- és az üzemnyomáshoz
- Nagy, gumibevonatú kerekek a kényelmes szállításhoz
- Vezetőgörgők rögzítőfékkel a nagyfokú fordulékonysághoz
- A kábel feltekercselhető
- Ergonomikus, hosszú vonófogantyú integrált kábeltekercselés
- 10 év átrozsdásodás elleni garancia a tartályra

Műszaki adatok	Kompresszor Mega 520-200 D	Kompresszor Mega 580-200 D	Kompresszor Mega 650-270 D
Szívóteljesítmény	490 l/min	510 l/min	650 l/min
Töltési teljesítmény	370 l/min	395 l/min	520 l/min
Tényleges szállítási mennyiség (80% max. nyomásnál)	320 l/min	360 l/min	450 l/min
Max. nyomás	10 bar	11 bar	11 bar
Névleges teljesítményfelvétel	3 kW / 4 HP	3 kW / 4 HP	4 kW / 5,5 HP
Max. fordulatszám	1.300 /min	1.400 /min	1.400 /min
Tartály mérete	200 l	200 l	270 l
Hangnyomásszint (LpA)	89 dB(A)	87 dB(A)	88 dB(A)
Hangteljesítményszint (LwA)	96 dB(A)	96 dB(A)	97 dB(A)
Méretek	1.500 x 450 x 960 mm	1.430 x 550 x 1.010 mm	1.530 x 600 x 1.160 mm
Súly	131 kg	136 kg	170 kg
Kábelhossz	1,5 m	1,5 m	1,5 m
Szállítási terjedelem			
Rendelési szám	**601541**	**601588**	**601543**
3 db univerzális kuplung	■	■	■
A termék előnyei		■ Kétfokozatú kompresszió a különösen nagy teljesítmény és a hosszú élettartam érdekében	■ Kétfokozatú kompresszió a különösen nagy teljesítmény és a hosszú élettartam érdekében ■ Utánhűtő a kevesebb kondenzvízképződéshez

- Nagy teljesítményű, robusztus ékszíjas kompresszor az igényes alkalmazáshoz
- Szíjmeghajtás az alacsony fordulatszám és a különösen nyugodt működés érdekében
- Háromfázisú áramhoz
- Szabályozható, a felhasználói igényeknek megfelelő munkanyomás a manométeres szűrő nyomáscsökkentővel
- Jó hidegindítás a tehermentesítő szelepes nyomáskapcsolónak köszönhetően
- Kiegészítő nyomásmérő a tartálynyomás kijelzéséhez
- Túlterhelés elleni védelem: védi a motort a túlmelegedéstől
- Olajkenésű 2-hengeres dugattyús kompresszor a nagy mennyiségű levegő szállításához
- Gumival bevont lábazat az optimális álló biztonsághoz
- Gumival bevont, stabil kerekek és vonófogantyú a mobil alkalmazáshoz
- 10 év átrozsdásodás elleni garancia a tartályra

03

TARTOZÉKOK SŰRÍTETT LEVEGŐS RENDSZEREKHEZ

Tartozékok kompresszorokhoz

Olajok (a magyar választékban jelenleg nem szerepelnek)

		Rendelési szám
	Kompresszorolaj, 1 l, dugattyús kompresszorokhoz ásványi	**0901004170**

Sűrített levegő előkészítés

Karbantartási egységek

- Tartalma: „FR“ szűrőszabályozó és „L“ olajozó
- Fali rögzítés; kapcsolótáblára- és vezetékrendszerbe beépíthető

	Csatlakozómenet	Max. bemeneti nyomás bar		Rendelési szám
Karbantartási egység FRL-180	1/4"	12		**0901063869**
Karbantartási egység FRL-200	1/2"	14	Csatlakozóadapterrel 3/8" és 1/4" méretekhez	**0901063850**

Szűrőszabályozók

- Fali rögzítés; kapcsolótáblára- és vezetékrendszerbe beépíthető

	Csatlakozómenet	Max. bemeneti nyomás		Rendelési szám
Szűrőszabályozó FR-180	1/4"	12		**0901063877**
Szűrőszabályozó FR-200	1/2"	14	Csatlakozóadapterrel 3/8" és 1/4" méretekhez	**0901063885**

Szabályozó

- Fali rögzítés; kapcsolótáblára- és vezetékrendszerbe beépíthető

	Csatlakozómenet	Max. bemeneti nyomás bar		Rendelési szám
Szabályozó R-180	1/4"	12		**0901063834**
Szabályozó R-200	1/2"	14	Csatlakozóadapterrel 3/8" és 1/4" méretekhez	**0901063826**

Tartozékok sűrített levegős rendszerekhez

Szűrők

- Fali rögzítés; kapcsolótáblára- és vezetékrendszerbe beépíthető

	Csatlakozómenet	Max. bemeneti nyomás bar		Rendelési szám
Szűrő F-180	1/4"	12		**0901063818**
Szűrő F-200	1/2"	14	Csatlakozóadapterrel 3/8" és 1/4" méretekhez	**0901063800**

Olajozók

- Fali rögzítés; kapcsolótáblára- és vezetékrendszerbe beépíthető

	Csatlakozómenet	Max. bemeneti nyomás bar		Rendelési szám
Olajozó L-180	1/4"	12		**0901063796**
Olajozó L-200	1/2"	14	Csatlakozóadapterrel 3/8" és 1/4" méretekhez	**0901063788**

Vezetékolajozók

	Csatlakozómenet	Rendelési szám
Vezetékolajozó - R, 1/4" b.m.	1/4"	**0901054584**

Olajok (a magyar választékban jelenleg nem szerepelnek)

		Rendelési szám
	Speciális olaj, 0,5 liter sűrített levegős szerszámokhoz ásványi	**0901008540**

Csővezetékrendszer

Sűrítettlevegő-vezetékek

Külső átmérő mm	Belső átmérő mm	Hossz m	Anyag	Kivitel	Rendelési szám
15	12	25	Műanyag	Rugalmas (tekercselt áru)	**7851194171**
22	18	25	Műanyag	Rugalmas (tekercselt áru)	**7851194180**

Elosztók

		Rendelési szám
	Fali elosztó Műanyag	**7876194001**
	Levegőelosztó doboz Réz menet Zárócsavar nélkül	**0901059691**
	Zárócsavar, 1/2" horganyzott	**6109079322**

Csatlakozók

■ Külső menettel

Átmérő mm	Csatlakozómenet	Anyag	Rendelési szám
22	3/4"	Műanyag	**7876193943**
15	1/2"	Műanyag	**7876193951**

Dugócsatlakozók

	Átmérő mm	Vízleválasztóval	Anyag	Rendelési szám
	T-dugócsatlakozó			
	15		Műanyag	**7876194010**
	22		Műanyag	**7876194028**
	22	•	Műanyag	**7876615287**
	Könyök dugócsatlakozó			
	15		Műanyag	**7876194060**
	22		Műanyag	**7876194079**
	Egyenes dugócsatlakozó			
	15		Műanyag	**7876194125**
	22		Műanyag	**7876194133**

Tartozékok sűrített levegős rendszerekhez

Csőcsonkok

Átmérő mm	Csatlakozómenet	Anyag	Rendelési szám
15	1/2"	Műanyag	**7876193978**
22	1/2"	Műanyag	**7876193986**
22	3/4"	Műanyag	**7876193994**

Levegőelzáró csapok

Átmérő mm	Csatlakozómenet	Rendelési szám
15	1/2"	**0901059489**
22	3/4"	**0901059500**

Biztosítógyűrű

Átmérő mm	Anyag	Rendelési szám
22	Műanyag	**7876194117**

Csőbilincsek

Átmérő mm	Anyag	Rendelési szám
15	Műanyag	**7876693610**
22	Műanyag	**7876693628**

Csővágó olló

		Rendelési szám
	Csővágó olló Max. átmérő: 28 mm	**9109691680**

Sűrített levegő tömlők

Sűrített levegő tömlők szövetbetéttel

- Minden normális felhasználáshoz

Hossz m	Belső átmérő mm	Külső átmérő mm	Max. nyomás bar	Profil	Kivitel	Rendelési szám
5	6	11	20	Euro	Gyorscsatlakozóval és karmantyúval	**0901054908**
10	6	11	20	Euro	Gyorscsatlakozóval és karmantyúval	**0901054916**
10	9	14	20	Euro	Gyorscsatlakozóval és karmantyúval	**0901054924**
50	9	14	20	-	Tekercs	**0901054932**
50	12,5	18	12	-	Tekercs	**0901056161**

Sűrített levegő tömlők - SUPER-AIR

- Nagyon rugalmas tömlő, alacsony hőmérsékletek mellett is használható
- Ellenáll az olajtartalmú sűrített levegőnek

Hossz m	Belső átmérő mm	Külső átmérő mm	Max. nyomás bar	Profil	Kivitel	Rendelési szám
10	6,3	11	20	Euro	Gyorscsatlakozóval és karmantyúval	**0901056048**
10	10	15,5	20	Euro	Gyorscsatlakozóval és karmantyúval	**0901056056**
50	10	15,5	20	-	Tekercs	**0901057303**

Spiráltömlő - Rilsan

Hossz m	Belső átmérő mm	Külső átmérő mm	Max. nyomás bar	Profil	Kivitel	Rendelési szám
5	6	8	8	Euro	Gyorscsatlakozóval és karmantyúval	**0901054940**
7,5	6	8	8	Euro	Gyorscsatlakozóval és karmantyúval	**0901054959**
10	8	10	8	Euro	Gyorscsatlakozóval és karmantyúval	**0901054967**
5	6	8	8	UNI / ARO	Gyorscsatlakozóval és karmantyúval	**0901056218**
7,5	6	8	8	UNI / ARO	Gyorscsatlakozóval és karmantyúval	**0901056226**

Spiráltömlő, poliuretán

- Nagy rugalmasságú különleges tömlő professzionális alkalmazásokhoz
- Nincsenek maradandó keresztmetszet-változások a hajlítási helyeken
- Kopásálló

Hossz m	Belső átmérő mm	Külső átmérő mm	Max. nyomás bar	Profil	Kivitel	Rendelési szám
6	8	12	8	Euro	Gyorscsatlakozóval és karmantyúval	**0901062145**

Tartozékok sűrített levegős rendszerekhez

Tömlődobok

		Rendelési szám
	Tömlőfelcsévélődob - SA 100 ■ 20 m sűrített levegős, szövetbetéttel ellátott tömlővel ■ 1/4" Euro gyorscsatlakozóval és 1/4" Euro karmantyúval Hossz: 20 m Belső átmérő: 9 mm Külső átmérő: 15 mm Max. nyomás: 15 bar Súly: 4 kg	**0901054975**
	Tömlődob - ST 200 ■ 30 m nagyon rugalmas PU-tömlővel ■ Universal 1/4" gyorscsatlakozó és 1/4" karmantyú (Euro, ARO és ISO) ■ 360°-ban elforgatható Hossz: 30 m Belső átmérő: 8,5 mm Külső átmérő: 12,5 mm Max. nyomás: 12 bar Súly: 8 kg	**0901054568**
	Tömlőfelcsévélődob - SA 250 ■ 8 m nagyon rugalmas PU tömlővel ■ Universal 1/4" gyorscsatlakozó és 1/4" karmantyú (Euro, ARO és ISO) ■ Automatikus funkció: rögzítés és felcsévélés egyszerű húzással ■ Fali és mennyezeti rögzítőkengyellel ■ Műanyag ház Hossz: 8 m Belső átmérő: 8 mm Külső átmérő: 12 mm Max. nyomás: 15 bar Súly: 2,9 kg	**628820000**
	Tömlőfelcsévélődob - SA 300 ■ 15 m nagyon rugalmas PU tömlővel ■ Universal 1/4" gyorscsatlakozó és 1/4" karmantyú (Euro, ARO és ISO) ■ Automatikus funkció: rögzítés és felcsévélés egyszerű húzással ■ Fali és mennyezeti rögzítőkengyellel ■ Fém ház Hossza: 15 m Belső átmérő: 8 mm Külső átmérő: 12 mm Max. nyomás: 12 bar Súly: 8,57 kg	**0901063427**

* Önkiszolgáló csomagolás

Réz elemek

Sűrítettlevegő-elosztó

	Kivitel	Csatlakozás mérete	Profil	Csomagolás	Eladási egység	Rendel #ési szám
	Belső menet	3/8"	Euro	Önkiszolgáló csomagolás	1	**0901026645***
	Belső menet	3/8"	Euro	Önkiszolgáló csomagolás	1	**0901026653***
	Belső menet	3/8"	-	Önkiszolgáló csomagolás	1	**628759000***
	Belső menet	3/8"	-	Önkiszolgáló csomagolás	1	**628760000***

Euro gyorscsatlakozó

Kivitel	Csatlakozás mérete	Csomagolás	Eladási egység	Rendelési szám
Külső menet	1/4"	Önkiszolgáló csomagolás	1	**0901031517***
Külső menet	3/8"	Önkiszolgáló csomagolás	1	**0901025894***
Külső menet	1/2"	Önkiszolgáló csomagolás	1	**0901025908***
Belső menet	1/4"	Önkiszolgáló csomagolás	1	**0901025916***
Belső menet	3/8"	Önkiszolgáló csomagolás	1	**0901025924***
Belső menet	1/2"	Önkiszolgáló csomagolás	1	**0901025932***
csővéggel	6 mm	Önkiszolgáló csomagolás	1	**0901025940***
csővéggel	9 mm	Önkiszolgáló csomagolás	1	**0901026351***
csővéggel	13 mm	Önkiszolgáló csomagolás	1	**0901026360***
Külső menet	1/4"	csomagolás nélkül	1	**7802009083**
Külső menet	3/8"	csomagolás nélkül	1	**7802009091**
Külső menet	1/2"	csomagolás nélkül	1	**7802009105**
csővéggel	6 mm	csomagolás nélkül	1	**7800009035**
csővéggel	9 mm	csomagolás nélkül	1	**7800009043**
csővéggel	13 mm	csomagolás nélkül	1	**7800009558**
Belső menet	1/4"	csomagolás nélkül	1	**7801009055**
Belső menet	3/8"	csomagolás nélkül	1	**7801009063**
Belső menet	1/2"	csomagolás nélkül	1	**7801009071**

UNI gyorscsatlakozó

Kivitel	Csatlakozás mérete	Csomagolás	Eladási egység	Rendelési szám
Külső menet	1/4"	Önkiszolgáló csomagolás	1	**628700000***
Külső menet	3/8"	Önkiszolgáló csomagolás	1	**628701000***
Külső menet	1/2"	Önkiszolgáló csomagolás	1	**628702000***
Belső menet	1/4"	Önkiszolgáló csomagolás	1	**628703000***
Belső menet	3/8"	Önkiszolgáló csomagolás	1	**628704000***
Belső menet	1/2"	Önkiszolgáló csomagolás	1	**628705000***
csővéggel	6 mm	Önkiszolgáló csomagolás	1	**628706000***
csővéggel	9 mm	Önkiszolgáló csomagolás	1	**628707000***
csővéggel	13 mm	Önkiszolgáló csomagolás	1	**628708000***

Tartozékok sűrített levegős rendszerekhez

Euro csődugó

Kivitel	Csatlakozás mérete	Csomagolás	Eladási egység	Rendelési szám
Külső menet	1/4"	Önkiszolgáló csomagolás	1	**0901025983***
Külső menet	3/8"	Önkiszolgáló csomagolás	1	**0901025991***
Külső menet	1/2"	Önkiszolgáló csomagolás	1	**628736000***
Belső menet	1/4"	Önkiszolgáló csomagolás	1	**0901026017***
Belső menet	3/8"	Önkiszolgáló csomagolás	1	**0901026025***
Belső menet	1/2"	Önkiszolgáló csomagolás	1	**628737000***
csővéggel	6 mm	Önkiszolgáló csomagolás	1	**0901025959***
csővéggel	6 mm	Önkiszolgáló csomagolás	1	**0901025967***
csővéggel	13 mm	Önkiszolgáló csomagolás	1	**0901025975***
Külső menet	3/8"	csomagolás nélkül	1	**7803009133**
Külső menet	1/2"	csomagolás nélkül	1	**628738000**
Belső menet	3/8"	csomagolás nélkül	1	**7803009141**
Belső menet	1/2"	csomagolás nélkül	1	**628739000**
csővéggel	6 mm	csomagolás nélkül	1	**7804065606**
csővéggel	9 mm	csomagolás nélkül	1	**7804009161**
csővéggel	13 mm	csomagolás nélkül	1	**7804010372**
Külső menet	1/4"	csomagolás nélkül	1	**7803009117**
Belső menet	1/4"	csomagolás nélkül	1	**7803009125**

ARO csődugó

Kivitel	Csatlakozás mérete	Csomagolás	Eladási egység	Rendelési szám
Külső menet	1/4"	Önkiszolgáló csomagolás	1	**628730000***
Külső menet	3/8"	Önkiszolgáló csomagolás	1	**628731000***
Külső menet	1/2"	Önkiszolgáló csomagolás	1	**628734000***
Belső menet	1/4"	Önkiszolgáló csomagolás	1	**628732000***
Belső menet	3/8"	Önkiszolgáló csomagolás	1	**628733000***
Belső menet	1/2"	Önkiszolgáló csomagolás	1	**628735000***
csővéggel	6 mm	Önkiszolgáló csomagolás	1	**628720000***
csővéggel	9 mm	Önkiszolgáló csomagolás	1	**628721000***
csővéggel	13 mm	Önkiszolgáló csomagolás	1	**628722000***

ISO csődugó

Kivitel	Csatlakozás mérete	Csomagolás	Eladási egység	Rendelési szám
Külső menet	1/4"	Önkiszolgáló csomagolás	1	**628747000***
Külső menet	3/8"	Önkiszolgáló csomagolás	1	**628748000***
Külső menet	1/2"	Önkiszolgáló csomagolás	1	**628749000***
Belső menet	1/4"	Önkiszolgáló csomagolás	1	**628754000***
Belső menet	3/8"	Önkiszolgáló csomagolás	1	**628755000***
Belső menet	1/2"	Önkiszolgáló csomagolás	1	**628756000***
csővéggel	6 mm	Önkiszolgáló csomagolás	1	**628740000***
csővéggel	9 mm	Önkiszolgáló csomagolás	1	**628741000***
csővéggel	13 mm	Önkiszolgáló csomagolás	1	**628746000***

* Önkiszolgáló csomagolás

Dupla csővégek

Kivitel	Csatlakozás mérete	Csomagolás	Eladási egység	Rendelési szám
külső menet x külső menet	1/4" x 1/4"	Önkiszolgáló csomagolás	1	**0901026130***
külső menet x külső menet	3/8" x 3/8"	Önkiszolgáló csomagolás	1	**0901026149***
külső menet x külső menet	1/2" x 1/2"	Önkiszolgáló csomagolás	1	**0901026157***

Szűkítő dupla csővégek

Kivitel	Csatlakozás mérete	Csomagolás	Eladási egység	Rendelési szám
külső menet x külső menet	1/4" x 3/8"	Önkiszolgáló csomagolás	1	**0901026173***
külső menet x külső menet	1/4" x 1/2"	Önkiszolgáló csomagolás	1	**0901026190***
külső menet x külső menet	3/8" x 1/2"	Önkiszolgáló csomagolás	1	**0901026203***
külső menet x külső menet	1/8" x 1/4"	csomagolás nélkül	1	**7808009247**

Szűkítőidomok

Kivitel	Csatlakozás mérete	Csomagolás	Eladási egység	Rendelési szám
belső menet x külső menet	1/4" x 3/8"	Önkiszolgáló csomagolás	1	**0901026220***
belső menet x külső menet	1/4" x 1/2"	Önkiszolgáló csomagolás	1	**0901026238***
belső menet x külső menet	3/8" x 1/2"	Önkiszolgáló csomagolás	1	**0901026246***
belső menet x külső menet	1/2" x 3/4"	Önkiszolgáló csomagolás	1	**0901026254***
belső menet x külső menet	1/8" x 1/4"	csomagolás nélkül	1	**7809009275**
belső menet x külső menet	1/4" x 3/8"	csomagolás nélkül	1	**7809009283**
belső menet x külső menet	1/4" x 1/2"	csomagolás nélkül	1	**7809035764**
belső menet x külső menet	3/8" x 1/2"	csomagolás nélkül	1	**7809009291**

Tömlőcsővégek

Kivitel	Csatlakozás mérete	Csomagolás	Eladási egység	Rendelési szám
külső menet x csővég	1/4" x 6 mm	Önkiszolgáló csomagolás	1	**0901026041***
külső menet x csővég	1/4" x 9 mm	Önkiszolgáló csomagolás	1	**0901026068***
külső menet x csővég	3/8" x 6 mm	Önkiszolgáló csomagolás	1	**0901026050***
külső menet x csővég	3/8" x 9 mm	Önkiszolgáló csomagolás	1	**0901026076***
belső menet x csővég	1/4" x 6 mm	Önkiszolgáló csomagolás	1	**0901026084***
belső menet x csővég	1/4" x 9 mm	Önkiszolgáló csomagolás	1	**0901026092***
belső menet x csővég	3/8" x 6 mm	Önkiszolgáló csomagolás	1	**0901026289***
belső menet x csővég	3/8" x 9 mm	Önkiszolgáló csomagolás	1	**0901026106***
külső menet x csővég	1/4" x 13 mm	csomagolás nélkül	1	**7805033767**
külső menet x csővég	1/2" x 13 mm	csomagolás nélkül	1	**7805009300**

Tartozékok sűrített levegős rendszerekhez

Tömlőcsatlakozó csővég

Kivitel	Csatlakozás mérete	Csomagolás	Eladási egység	Rendelési szám
csővég x csővég	6 mm x 6 mm	Önkiszolgáló csomagolás	1	**0901026378***
csővég x csővég	9 mm x 9 mm	Önkiszolgáló csomagolás	1	**0901026386***

Bilincsek

	Átmérőtől mm	átmérőig mm	Csomagolás	Eladási egység	Rendelési szám
	Csavaros bilincsek				
	9,5	11,5	Önkiszolgáló csomagolás	5	**0901026777***
	12	20	Önkiszolgáló csomagolás	5	**0901026807***
	Tömlőbilincsek				
	11	13	Önkiszolgáló csomagolás	5	**0901054983***
	13	15	Önkiszolgáló csomagolás	5	**0901054991***

Tömítőszalag

		Rendelési szám
	Menettömítő szalag ■ Kender és tömítőpaszta nélkül tömít ■ Fém és műanyag menetes csatlakozókhoz Tekercs hossza: 12 m	**0901026319***

* Önkiszolgáló csomagolás